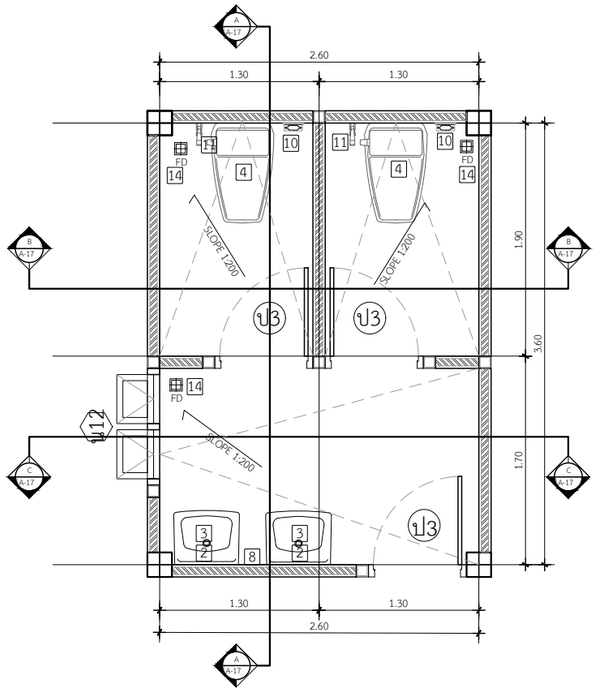

แปลนขยายห้องน้ำ 3

IN SCALE 1 : 50

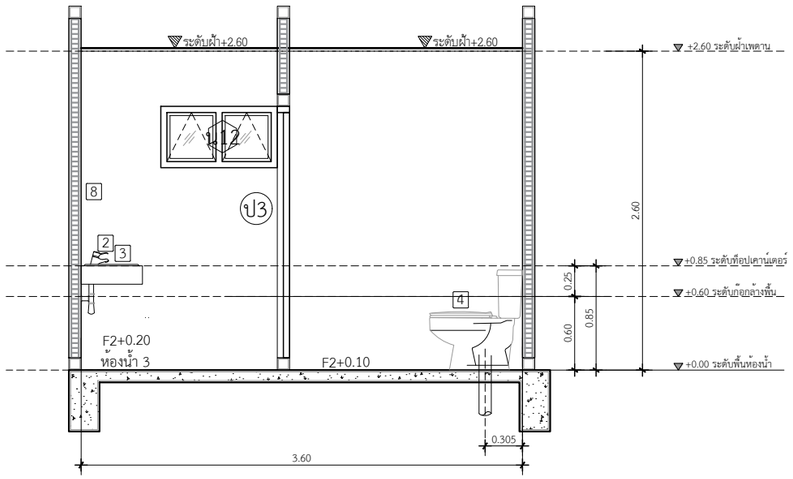

รูปตัดขยายห้องน้ำ แนว A

IN SCALE 1 : 50

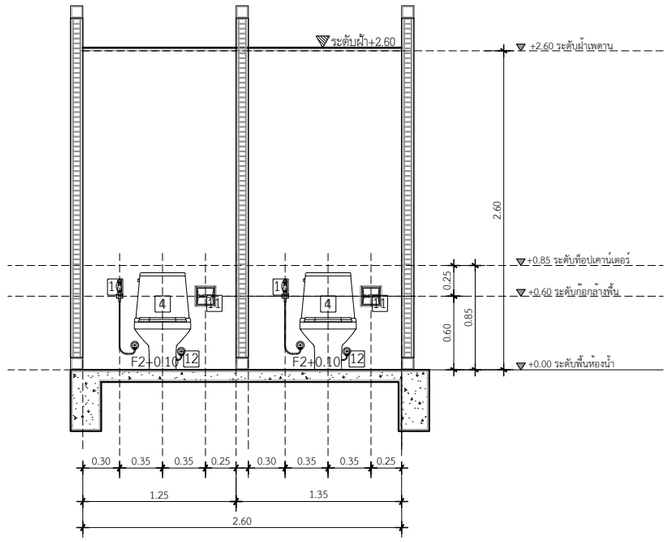

รูปตัดขยายห้องน้ำ แนว B

IN SCALE 1 : 50

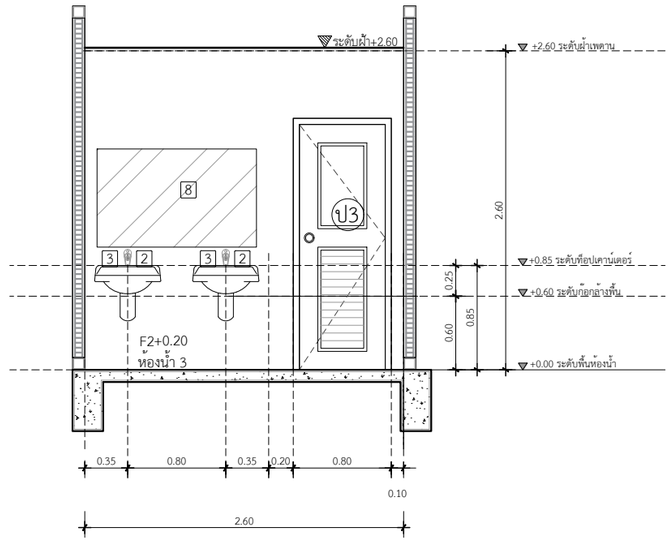

รูปตัดขยายห้องน้ำ แนว C

IN SCALE 1 : 50

DBuild ดีบิลด์

PROJECT

งานก่อสร้างอาคาร คสล.
และโครงสร้างเหล็ก 1 ชั้น
ห้างหุ้นส่วนจำกัด ขนมแม่ กรุ๊ป

DATE :

ARCHITECT

นางสาวพิมพ์วรา นาคอนันต์พิศาล ภ.สถ.25930

STRUCTURAL ENGINEER

นายทศพล ใจยะสุ ภย.66797

SANITARY ENGINEER

MECHANICAL ENGINEER

LANDSCAPE PROJECT

REVISE

No.	Detail	Date

OWNER

DRAWING TITLE

แบบขยายห้องน้ำ3

SCALE : 1: 50

Drawing No: A-18

Sheet No : 18 | 33

DOCUMENT No :