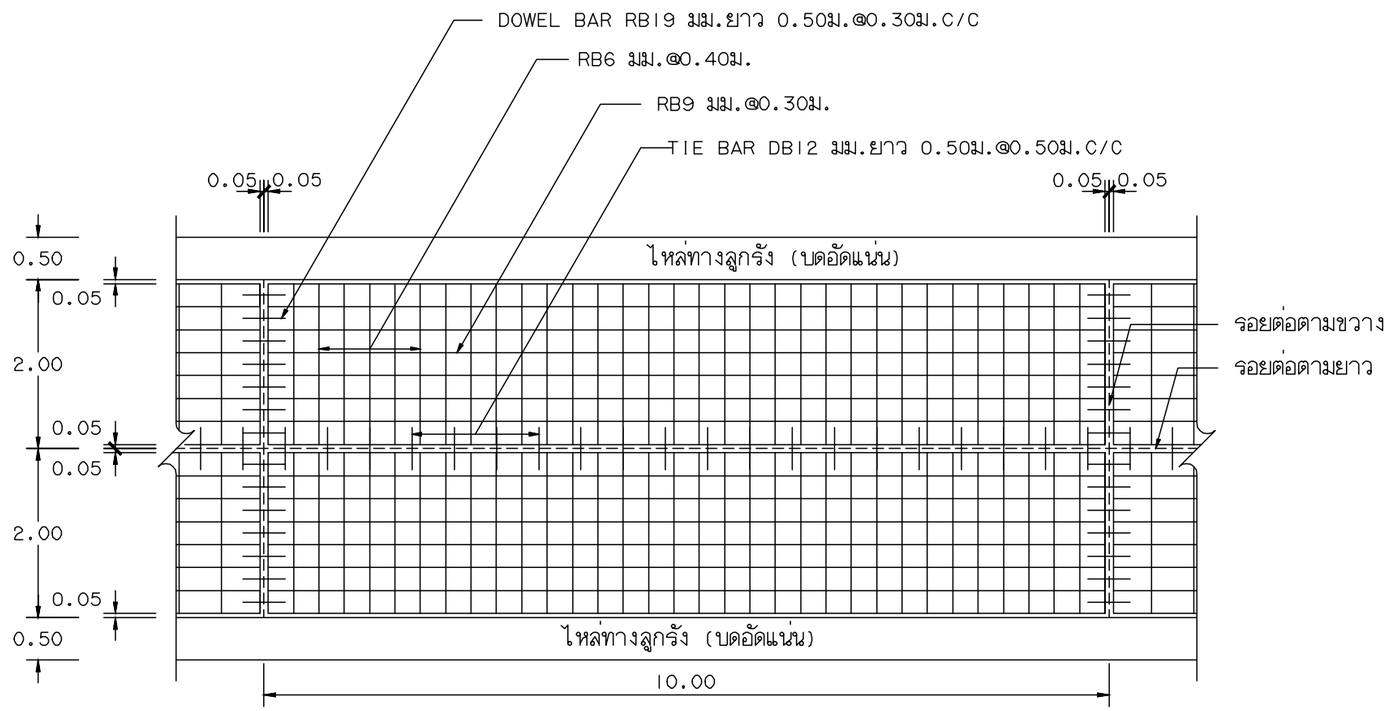

รูปแปลนผิวจราจรคอนกรีตเสริมเหล็ก

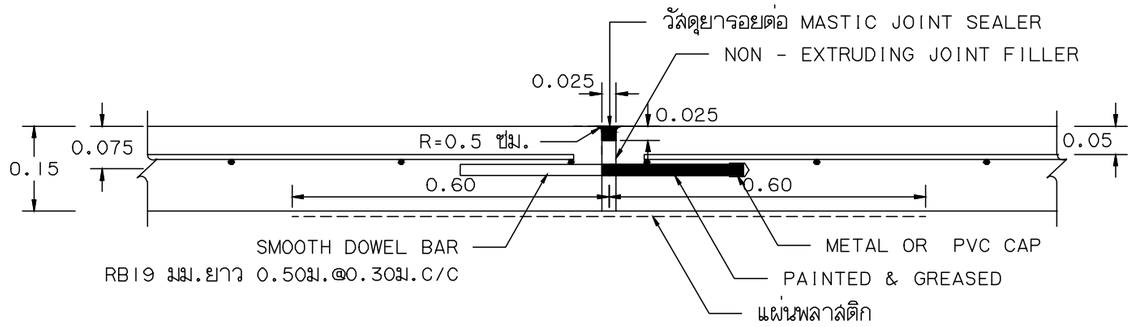

ขยายรอยต่อ EXPANSION JOINT

DBuild ดีบิลด์

PROJECT

DATE :

ARCHITECT

STRUCTURAL ENGINEER

SANITARY ENGINEER
-

MECHANICAL ENGINEER
-

LANDSCAPE PROJECT
-

REVISE

No.	Detail	Date

KEY PLAN

DRAWING TITLE

SCALE : 1: 25

Drawing No:

Sheet No : 32

DOCUMENT No :

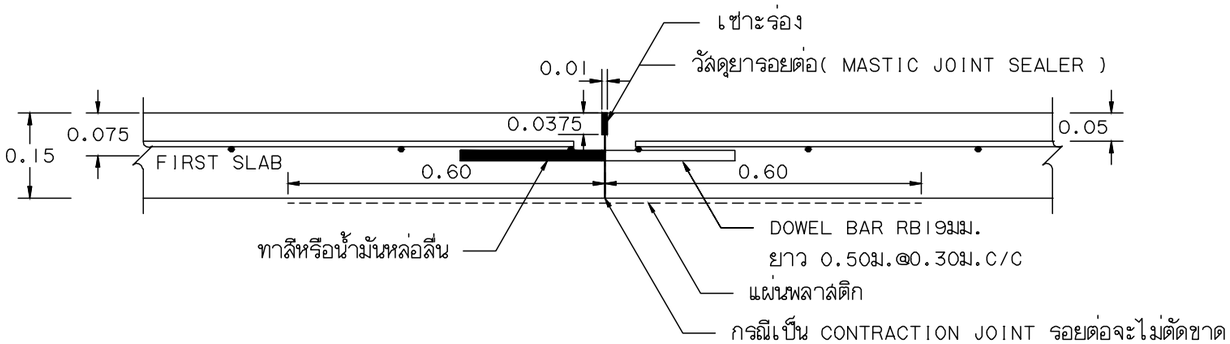

ขยายรอยต่อ CONSTRUCTION JOINT และ CONTRACTION JOINT

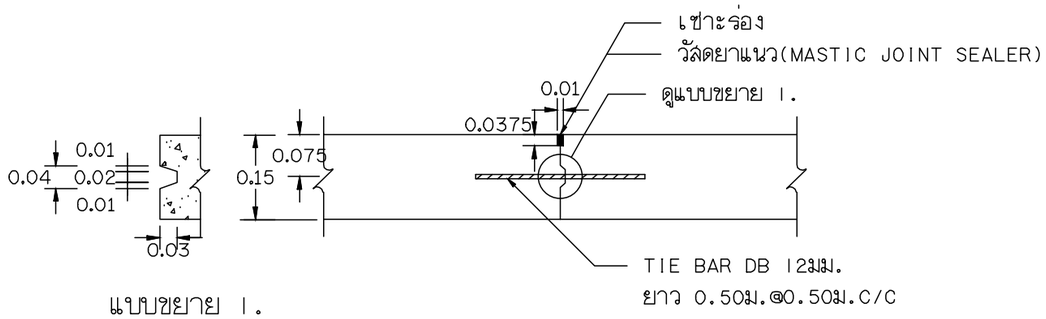

แบบขยาย 1.

ขยายรอยต่อ LONGITUDINAL JOINT

DBuild ดีบิลด์

PROJECT

DATE :

ARCHITECT

STRUCTURAL ENGINEER

SANITARY ENGINEER
-

MECHANICAL ENGINEER
-

LANDSCAPE PROJECT
-

REVISE

No.	Detail	Date

KEY PLAN

DRAWING TITLE

SCALE : 1: 25

Drawing No:

Sheet No : 32

DOCUMENT No :

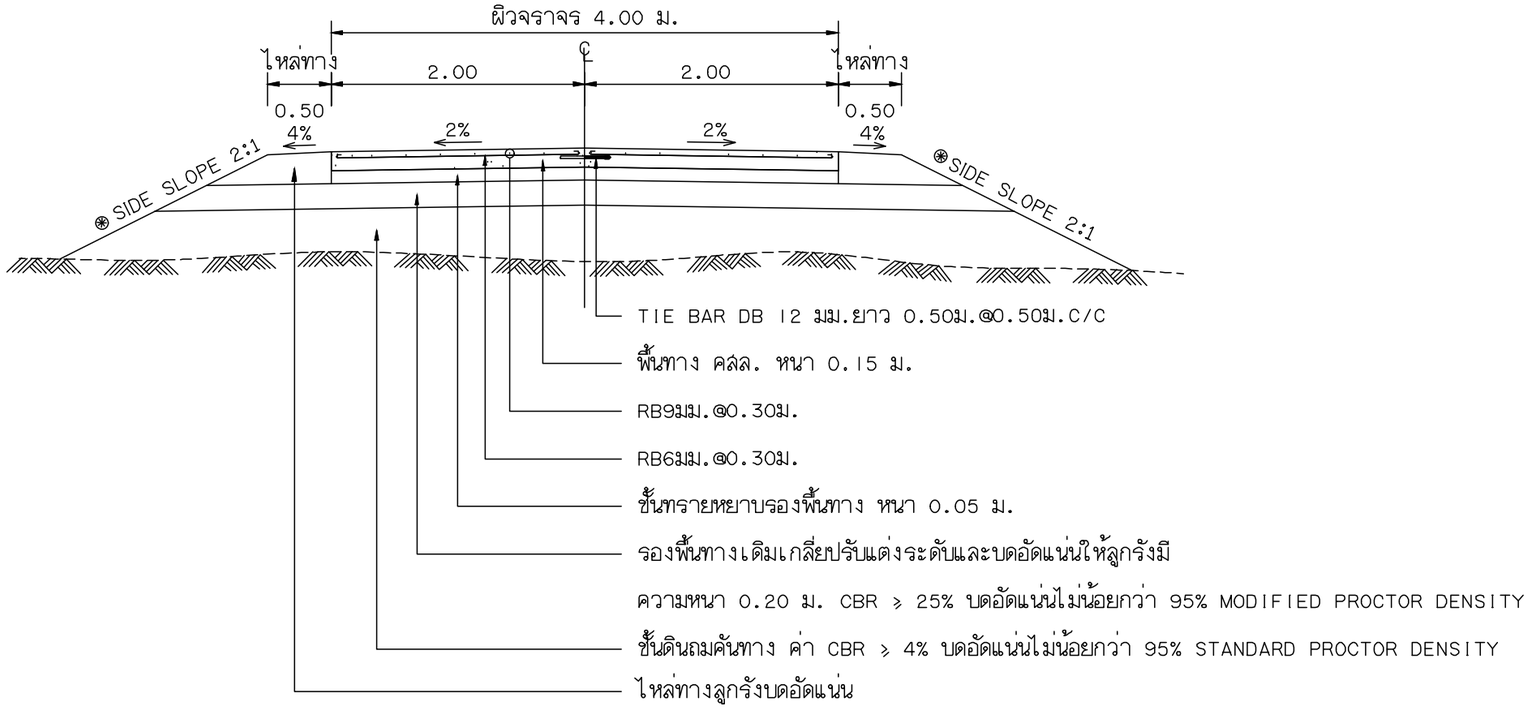

รูปตัดถนนผิวจราจรคอนกรีตเสริมเหล็ก

⊛ ถ้าไม่ได้กำหนดเป็นอย่างอื่นในแบบรูปตัดตามขวางให้ใช้ SIDE SLOPE 2:1 (แนวราบ : แนวดิ่ง)

แสดงขนาดของ WIRED MESH

WIRED MESH (fs = 2,750 Ksc) (เหล็กเชื่อมตะแกรงสำเร็จรูป)	
DIA / SPACING	STEEL AREA (ตร.ซม./ม)
Ø 4 มม.@ 0.30 ม.	0.419
Ø 6 มม.@ 0.30 ม.	0.940

DBuild ดีบิลด์

PROJECT

DATE :

ARCHITECT

STRUCTURAL ENGINEER

SANITARY ENGINEER
-

MECHANICAL ENGINEER
-

LANDSCAPE PROJECT
-

REVISE

No.	Detail	Date

KEY PLAN

DRAWING TITLE

SCALE : 1: 25

Drawing No:

Sheet No : 32

DOCUMENT No :