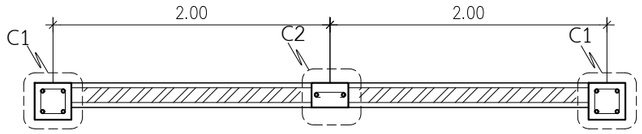

รูปแบบเสาแนวปกติ

แปลนแสดงตำแหน่งเสา

มาตราส่วน 1 : 25

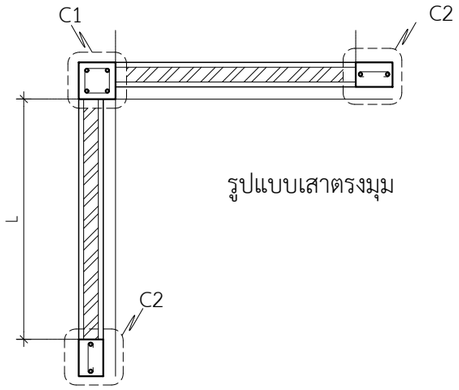

รูปแบบเสาตรงมุม

แปลนแสดงตำแหน่งเสา

มาตราส่วน 1 : 25

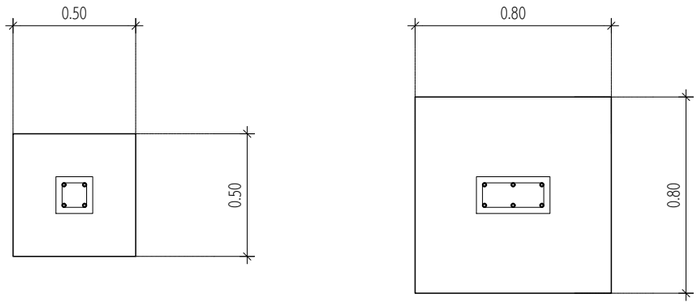

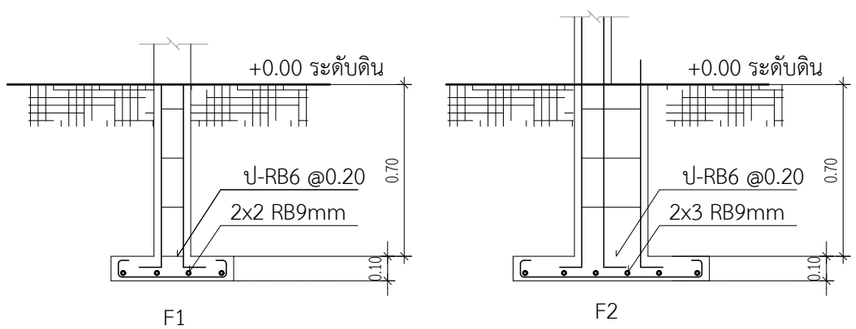

แบบขยายฐานราก

มาตราส่วน 1 : 25

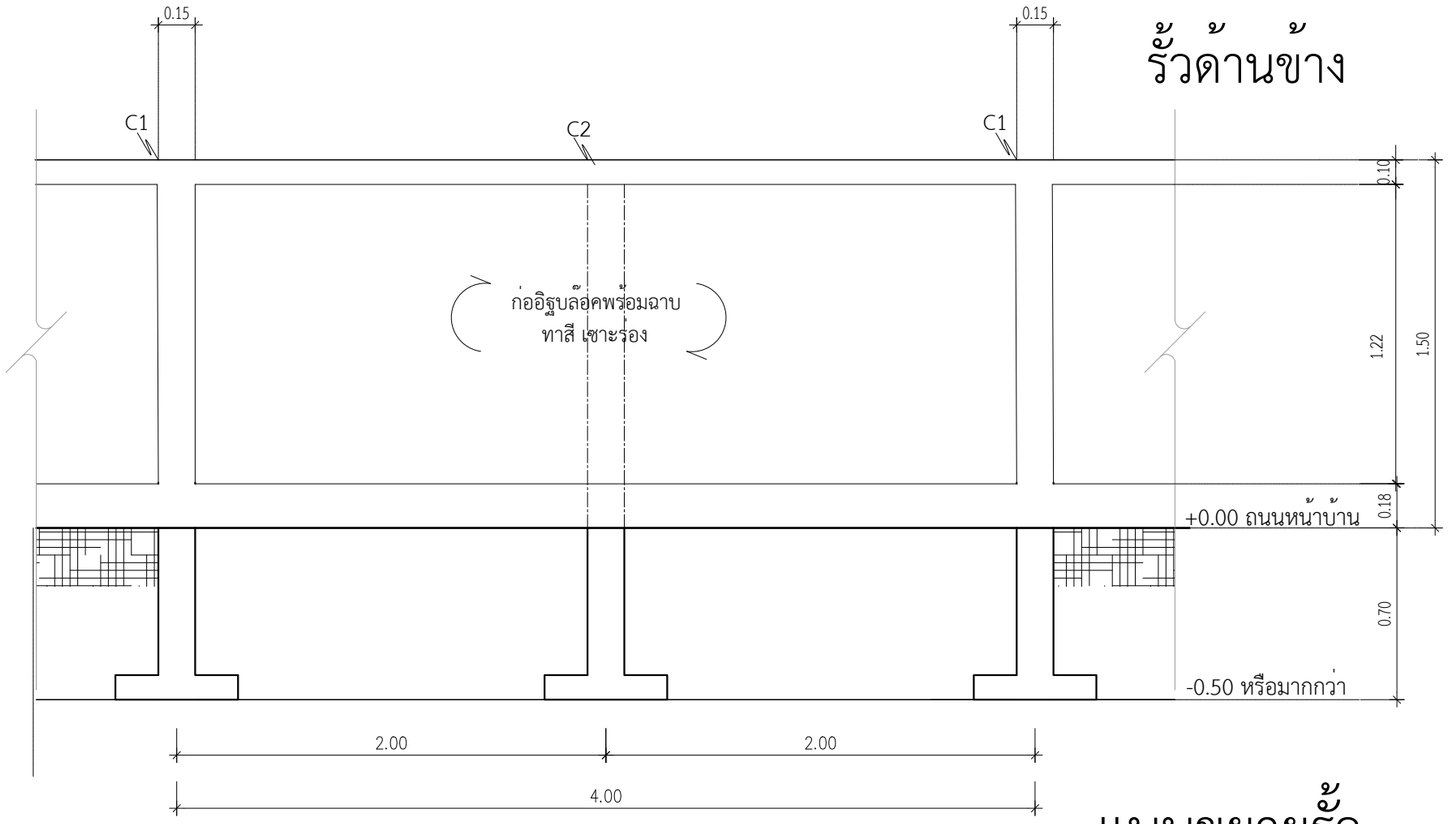

รั้วด้านข้าง

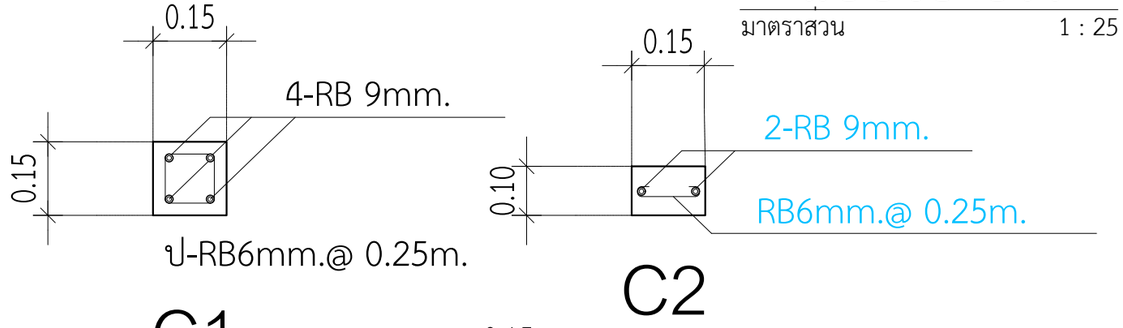

C1

C2

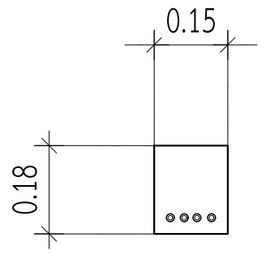

คานสำเร็จรูป

B1

แบบขยายรั้ว

มาตราส่วน 1 : 25

แบบขยายคาน

มาตราส่วน 1 : 25

DBuild ดีบิลด์

PROJECT

บ้านพักอาศัย ค.ส.ล. 1 ชั้น

DATE :

ARCHITECT

STRUCTURAL ENGINEER

SANITARY ENGINEER

MECHANICAL ENGINEER

LANDSCAPE PROJECT

REVISE

No.	Detail	Date

OWNER

DRAWING TITLE

SCALE : 1: 50

Drawing No:

Sheet No : 33

DOCUMENT No :