รายละเอียดการเสริมเหล็กเสา

COLUMN NO. หมายเลขเสา	ตอม่อ BUNTING	พื้นชั้น 1 1st STORY PLAN
C1	0.20 / 0.20 — 4 DB12mm. / ปลอก RB6 @0.15m.	0.20 / 0.20 — 4 DB12mm. / ปลอก RB6 @0.15m.

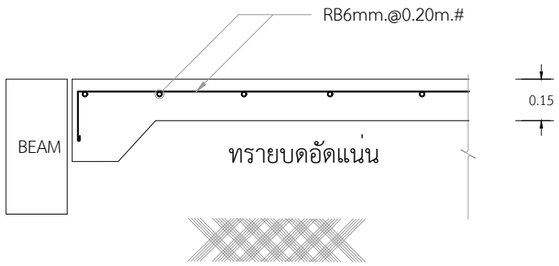

ทรายอัดแน่นชุ่มน้ำปูด้วยพลาสติกก่อนว่างเหล็กเสริม

แบบขยายพื้น GS

IN SCALE 1 : 25

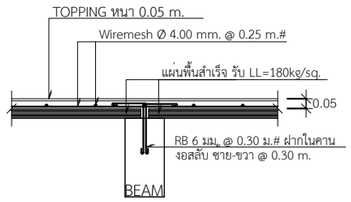

แบบขยายพื้น PS

IN SCALE 1 : 25

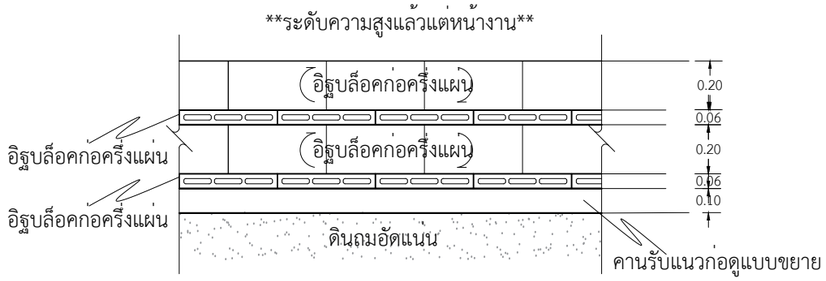

แบบขยายก่อใต้ท้องคาน

IN SCALE 1 : 25

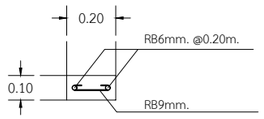

แบบขยายคานรับแนวก่อท้องคาน

IN SCALE 1 : 25

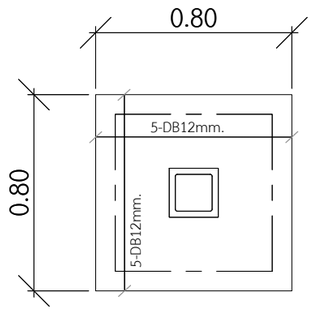

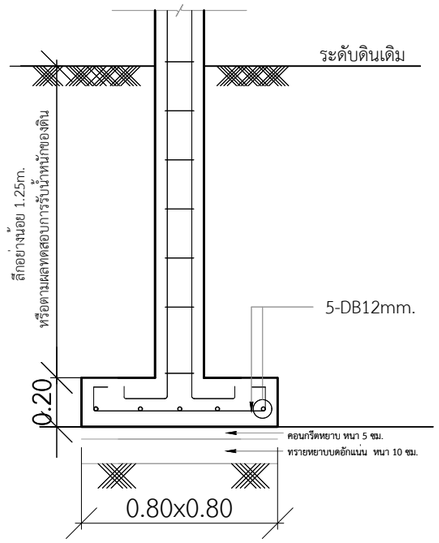

F1

แบบขยายโครงสร้างฐานราก

IN SCALE 1 : 25

DBuild ดีบิลด์

PROJECT

บ้านพักอาศัย ค.ส.ล. 1 ชั้น

DATE :

ARCHITECT

STRUCTURAL ENGINEER

SANITARY ENGINEER

MECHANICAL ENGINEER

LANDSCAPE PROJECT

REVISE

No.	Detail	Date

OWNER

DRAWING TITLE

SCALE : 1: 25

Drawing No:

Sheet No : 33

DOCUMENT No :