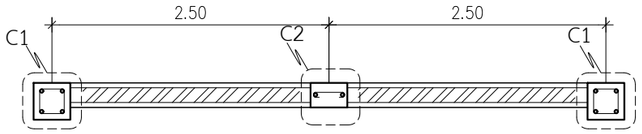

รูปแบบเสาแนวปกติ

แปลนแสดงตำแหน่งเสา

มาตราส่วน 1 : 25

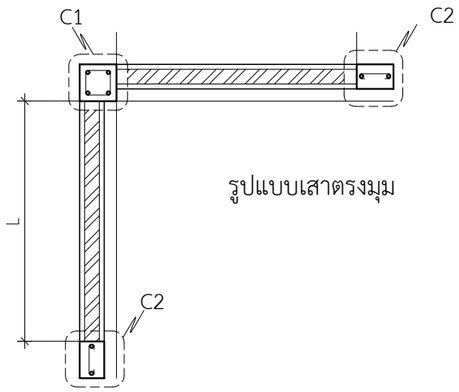

รูปแบบเสาตรงมุม

แปลนแสดงตำแหน่งเสา

มาตราส่วน 1 : 25

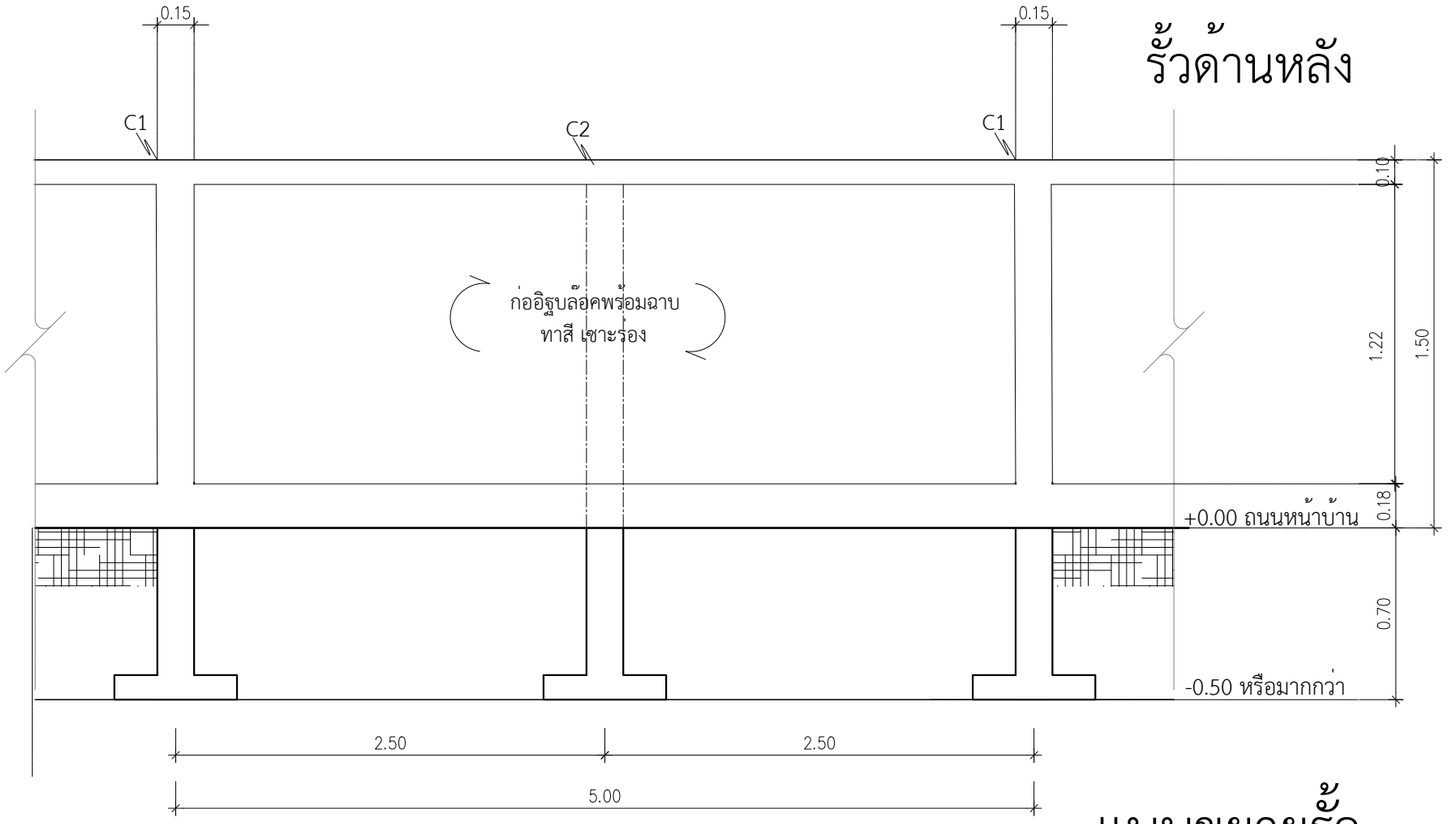

รั้วด้านหลัง

แบบขยายรั้ว

มาตราส่วน 1 : 25

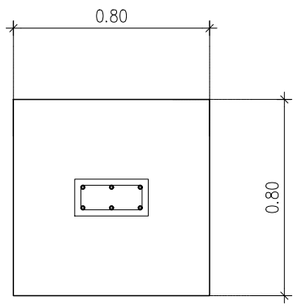

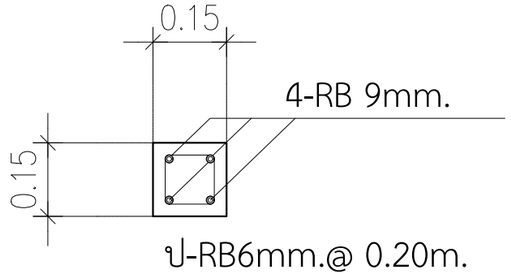

C1

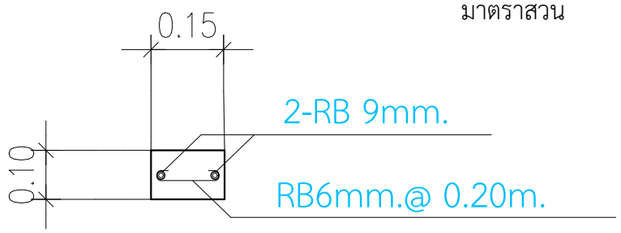

C2

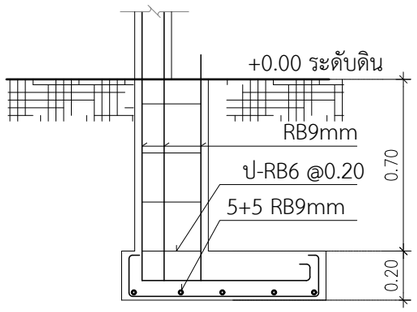

F1

แบบขยายฐานราก

มาตราส่วน 1 : 25

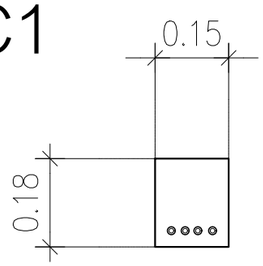

คานสำเร็จรูป

B1

แบบขยายคาน

มาตราส่วน 1 : 25

กรณีฉาบด้านหลังด้านเดียวให้เซี้ยมฉาบ 0.10

QDBuild คิวดีบิลด์

PROJECT

DATE :

ARCHITECT

STRUCTURAL ENGINEER

SANITARY ENGINEER

MECHANICAL ENGINEER

LANDSCAPE PROJECT

REVISE

No.	Detail	Date

KEY PLAN

DRAWING TITLE

SCALE : 1: 50

Drawing No:

Sheet No : 00

DOCUMENT No :