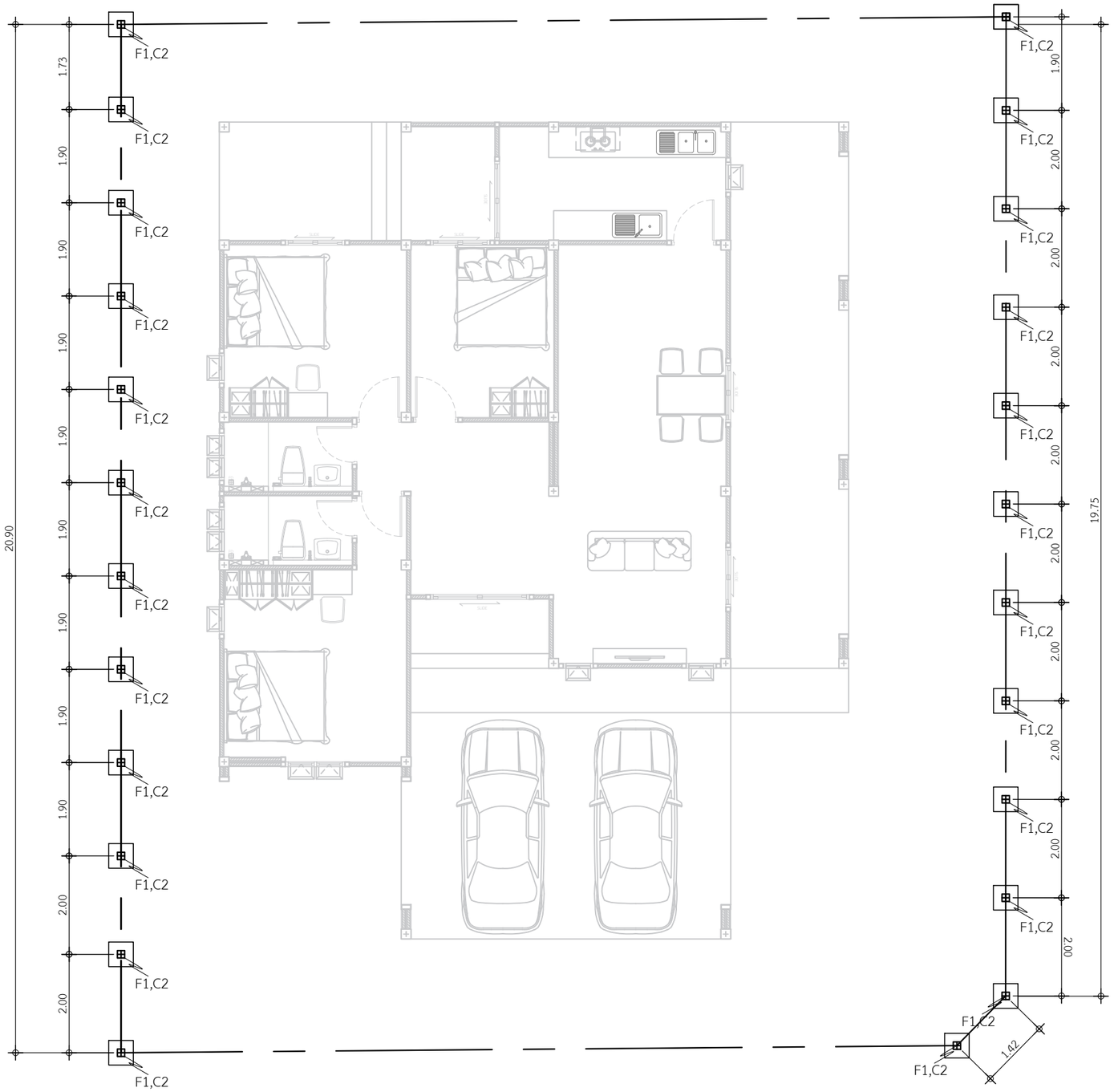

แปลนฐานรากรั้วพร้อมดัดเหล็กเสาและตอม่อ

IN SCALE 1 : 75

QDBuild คิวดีบิลด์

PROJECT

บ้านพักอาศัย ค.ส.ล. 1 ชั้น
(แบบบ้านClassic Peony)

DATE :

ARCHITECT

STRUCTURAL ENGINEER

SANITARY ENGINEER
-

MECHANICAL ENGINEER
-

LANDSCAPE PROJECT
-

REVISE

No.	Detail	Date

OWNER

DRAWING TITLE

SCALE :

Drawing No:

Sheet No : 33

DOCUMENT No :

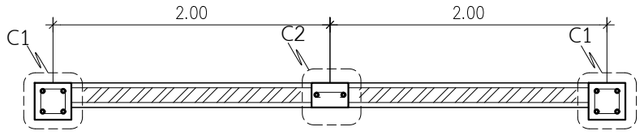

รูปแบบเสาแนวปกติ

แปลนแสดงตำแหน่งเสา

มาตราส่วน 1 : 25

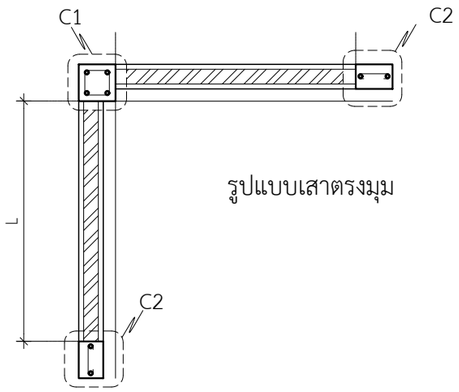

รูปแบบเสาตรงมุม

แปลนแสดงตำแหน่งเสา

มาตราส่วน 1 : 25

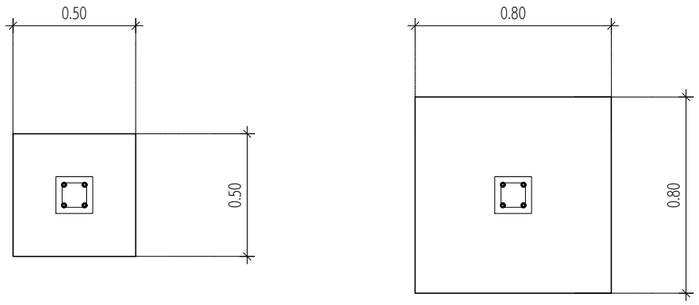

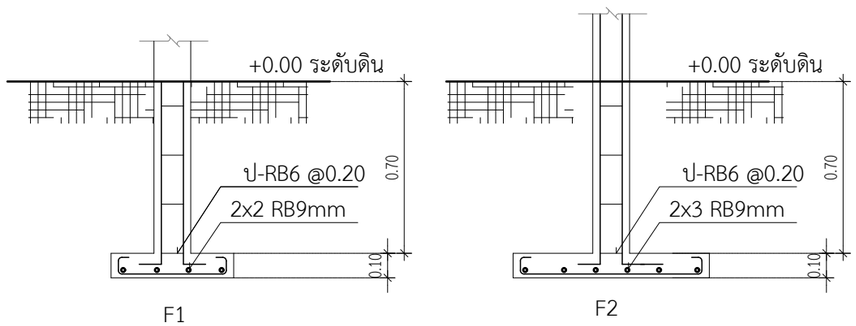

แบบขยายฐานราก

มาตราส่วน 1 : 25

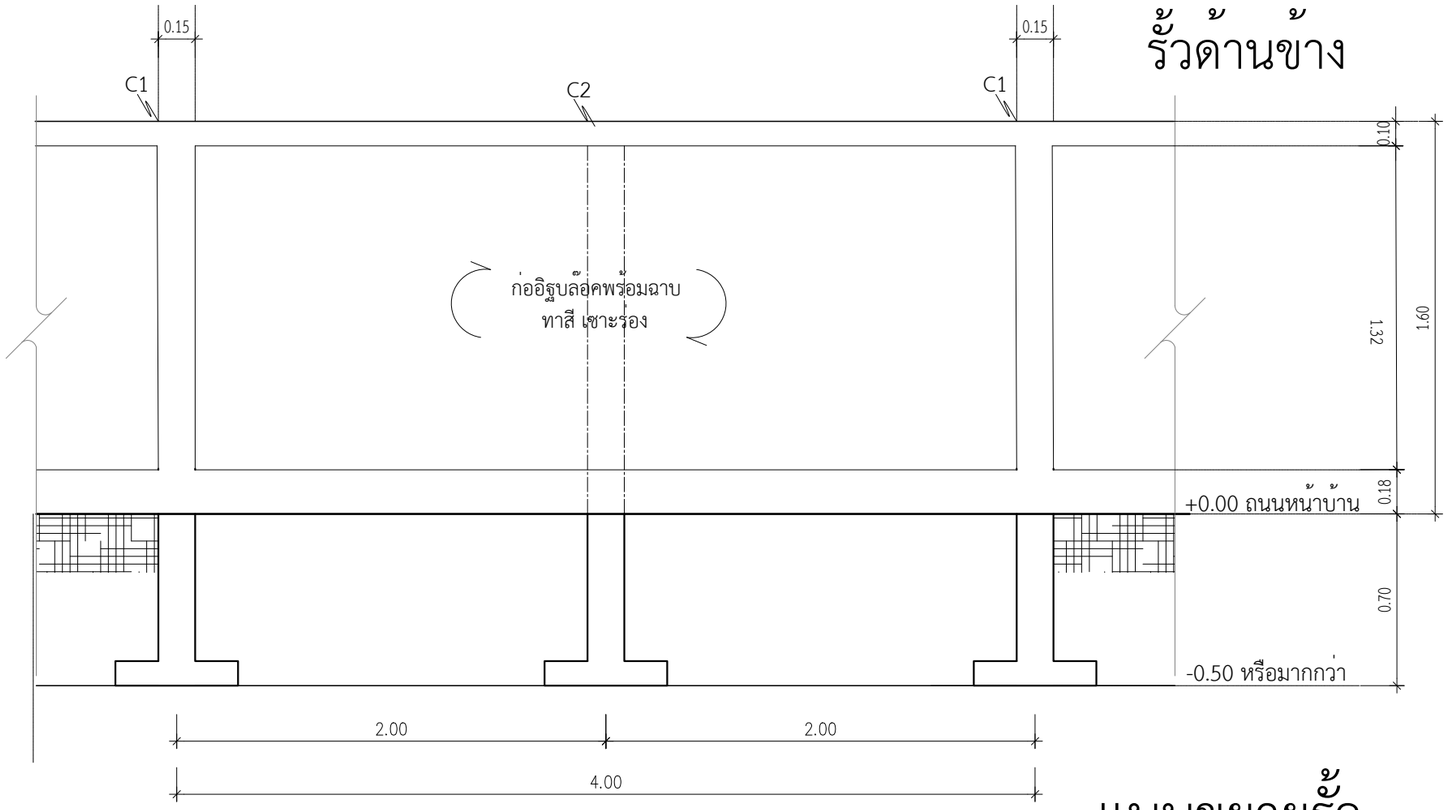

รั้วด้านข้าง

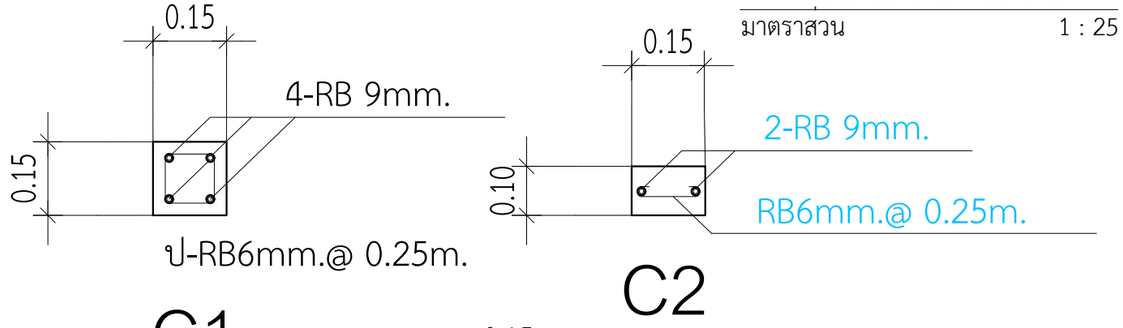

C1

C2

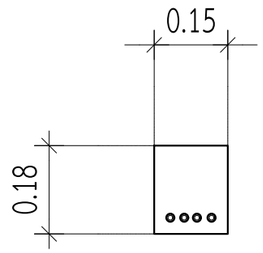

คานสำเร็จรูป

B1

แบบขยายรั้ว

มาตราส่วน 1 : 25

แบบขยายคาน

มาตราส่วน 1 : 25

QDBuild คิวดีบิลด์

PROJECT

บ้านพักอาศัย ค.ส.ล. 1 ชั้น
(แบบบ้านClassic Peony)

DATE :

ARCHITECT

STRUCTURAL ENGINEER

SANITARY ENGINEER
-

MECHANICAL ENGINEER
-

LANDSCAPE PROJECT
-

REVISE

No.	Detail	Date

OWNER

DRAWING TITLE

SCALE : 1: 50

Drawing No:

Sheet No : 33

DOCUMENT No :