62.66

13.36

14.36

7.00

1

73.65

22.72

15.04

17

58.18

18.06

2.24

11.24

13.59

19.12

7.00

C1 C2 C1 C2 C1

1.40 2.20 2.20 2.20

8.00

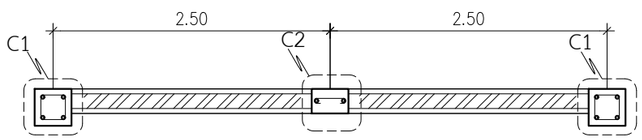

รูปแบบเสาแนวปกติ

แปลนแสดงตำแหน่งเสา

มาตราสวน 1 : 25

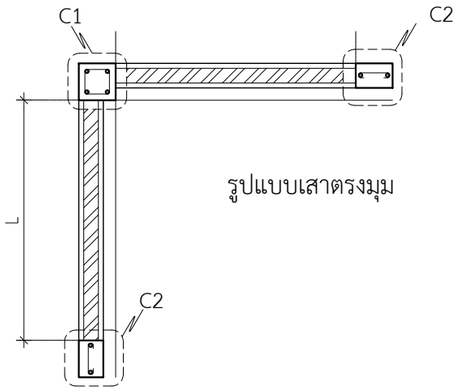

รูปแบบเสาตรงมุม

แปลนแสดงตำแหน่งเสา

มาตราสวน 1 : 25

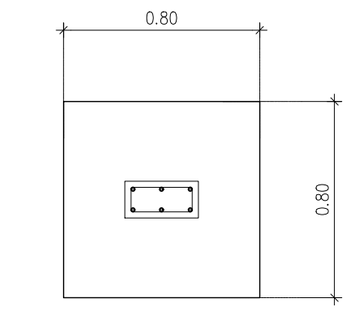

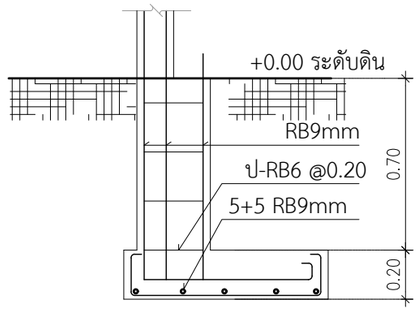

F1

แบบขยายฐานราก

มาตราสวน 1 : 25

รั้วด้านหลัง

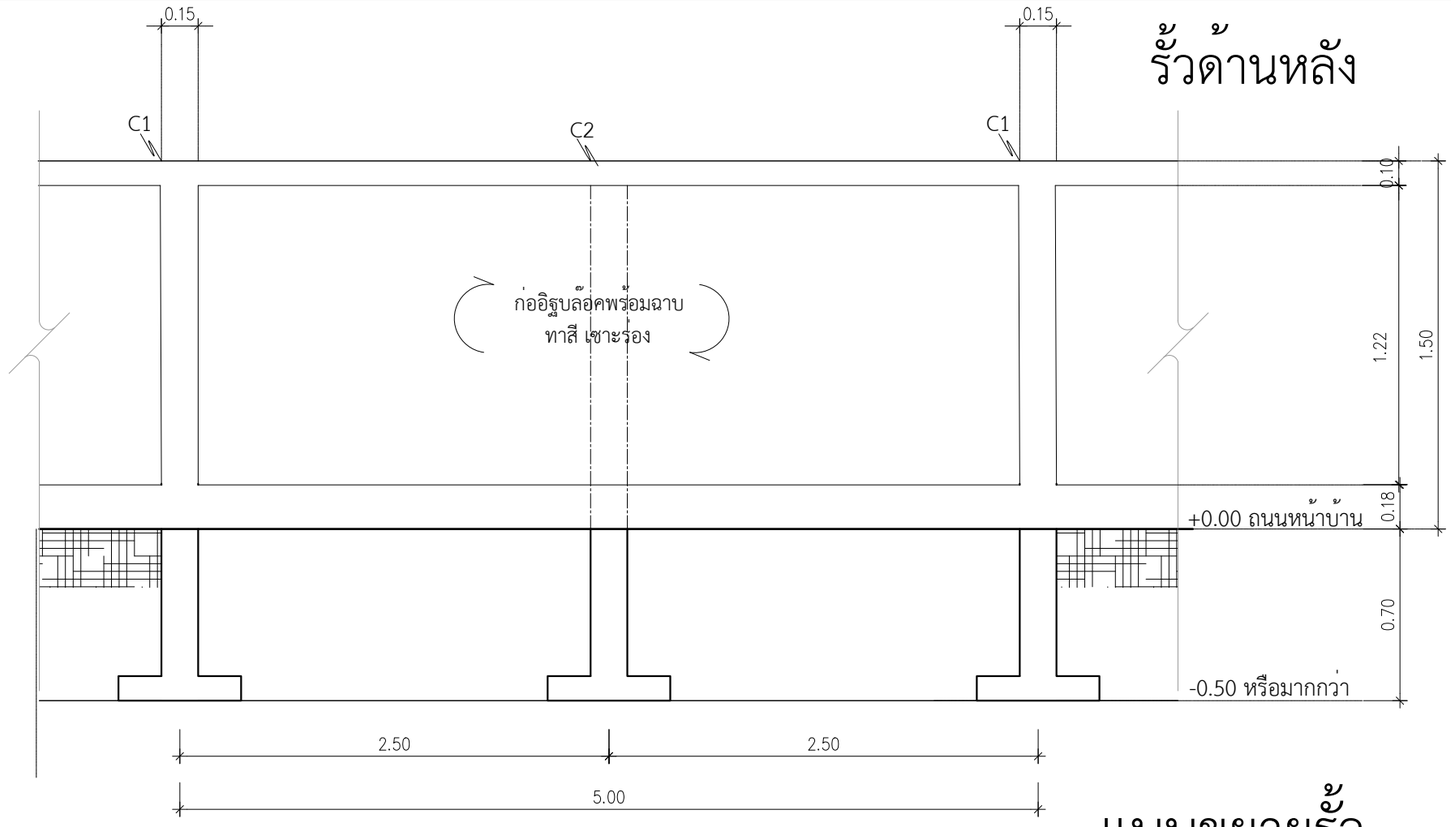

แบบขยายรั้ว

มาตราสวน 1 : 25

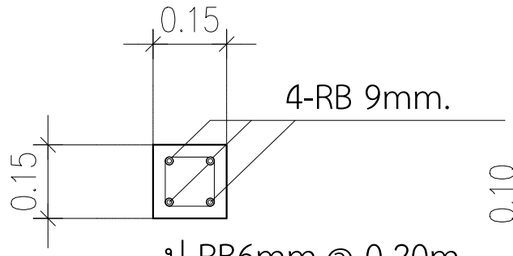

ป-RB6mm.@ 0.20m.

C1

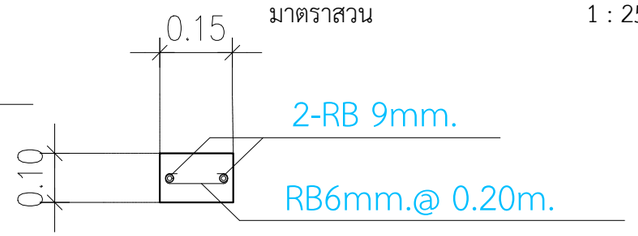

C2

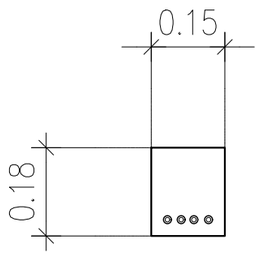

คานสำเร็จรูป

B1

แบบขยายคาน

มาตราสวน 1 : 25

QDHouse Construction

PROJECT

DATE :

ARCHITECT

STRUCTURAL ENGINEER

SANITARY ENGINEER

MECHANICAL ENGINEER

LANDSCAPE PROJECT

REVISE

No.	Detail	Date

KEY PLAN

DRAWING TITLE

SCALE : 1: 50

Drawing No:

Sheet No : 00

DOCUMENT No :