ห้องน้ำให้ห้องนอน ใช้ฝักบัวเรนชาวเวอร์

** ดูแบบขยายระยะการติดตั้งเพิ่ม

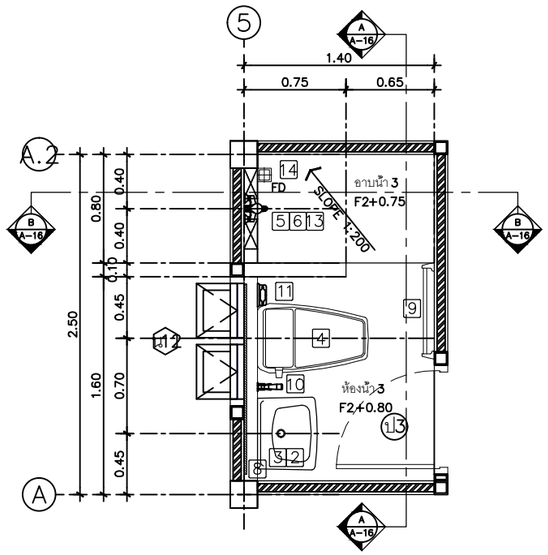


แปลนขยายห้องน้ำ 3

IN SCALE 1 : 50

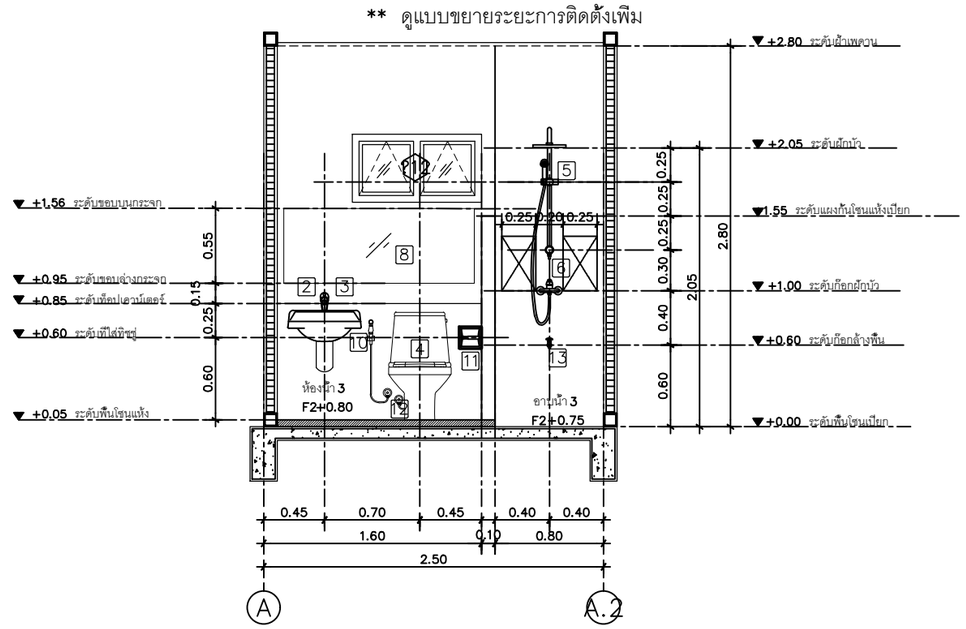


รูปตัดขยายห้องน้ำ 3 แนว A

IN SCALE 1 : 50

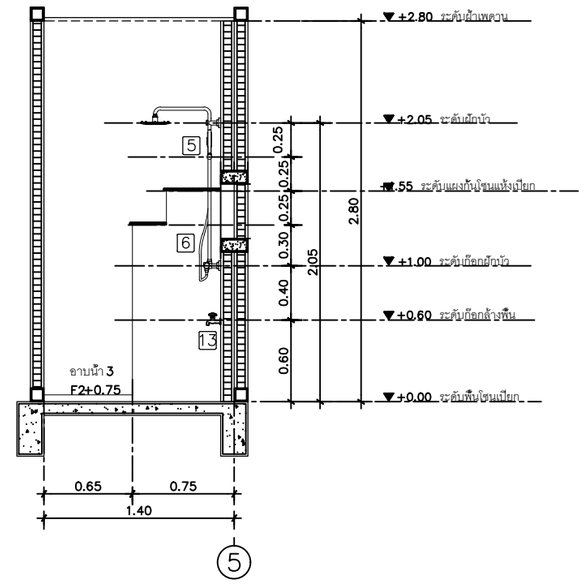


รูปตัดขยายห้องน้ำ 3 แนว B

IN SCALE 1 : 50

ห้องน้ำนอก ใช้ฝักบัวสายอ่อน

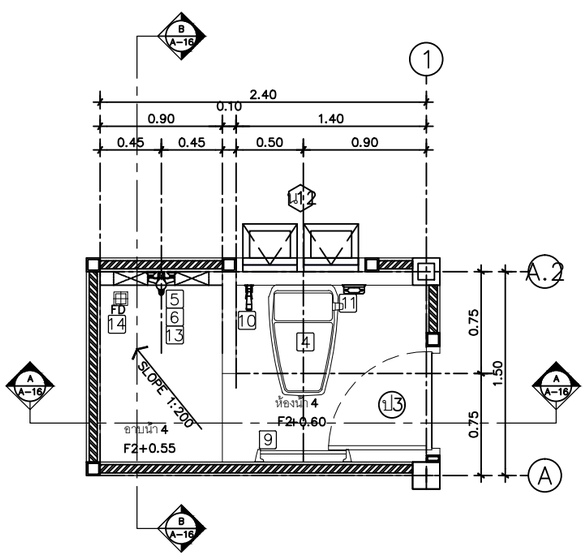


แปลนขยายห้องน้ำ 4

IN SCALE 1 : 50

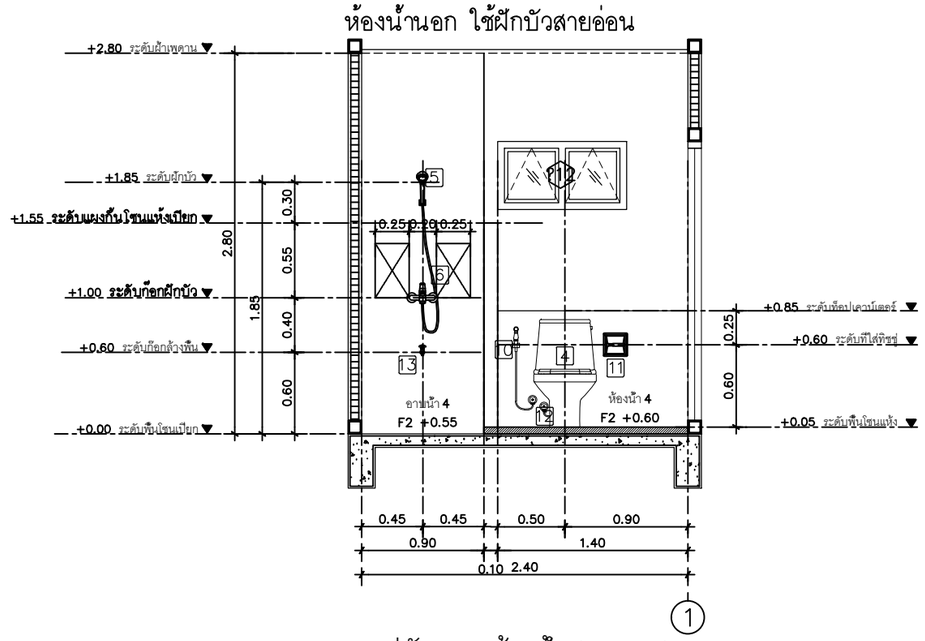


รูปตัดขยายห้องน้ำ 4 แนว A

IN SCALE 1 : 50

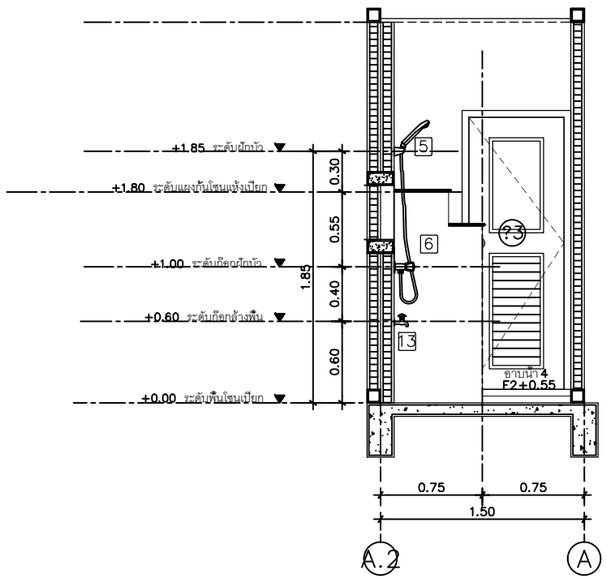


รูปตัดขยายห้องน้ำ 4 แนว B

IN SCALE 1 : 50

QDHouse คว้ดีส์

PROJECT

DATE :

ARCHITECT

STRUCTURAL ENGINEER

SANITARY ENGINEER
–

MECHANICAL ENGINEER
–

LANDSCAPE PROJECT
–

REVISE

| No. | Detail | Date |
|---|---|---|
| | | |

KEY PLAN

DRAWING TITLE
แบบขยายห้องน้ำ 3

SCALE : 1: 50

Drawing No: A–18

Sheet No : 18 00

DOCUMENT No :