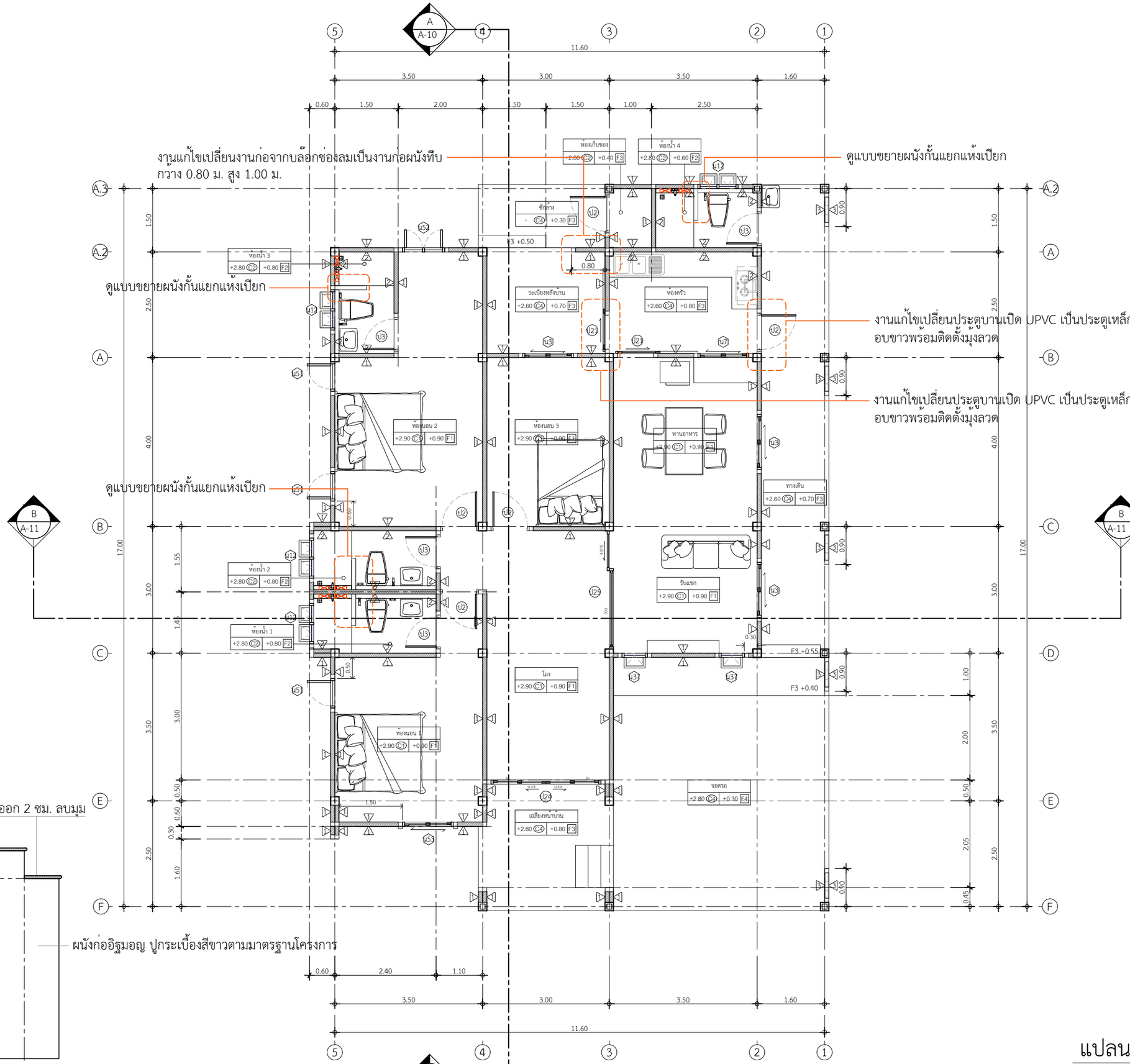

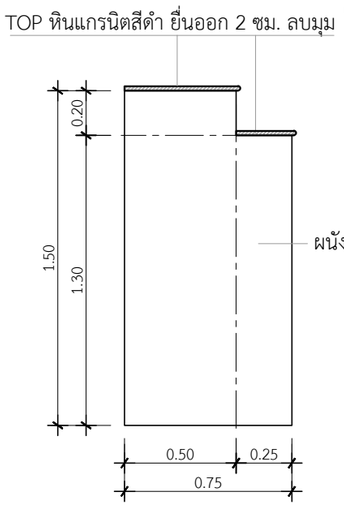

แบบขยายผนังกั้นแยกแห้งเปียก

IN SCALE -

แปลนพื้น

IN SCALE 1 : 100

QDHouse

PROJECT

DATE :

ARCHITECT

STRUCTURAL ENGINEER

SANITARY ENGINEER
-

MECHANICAL ENGINEER
-

LANDSCAPE PROJECT
-

REVISE

No.	Detail	Date

KEY PLAN

DRAWING TITLE
แปลนพื้น

SCALE : 1: 100

Drawing No: A-07

Sheet No : 07 00

DOCUMENT No :