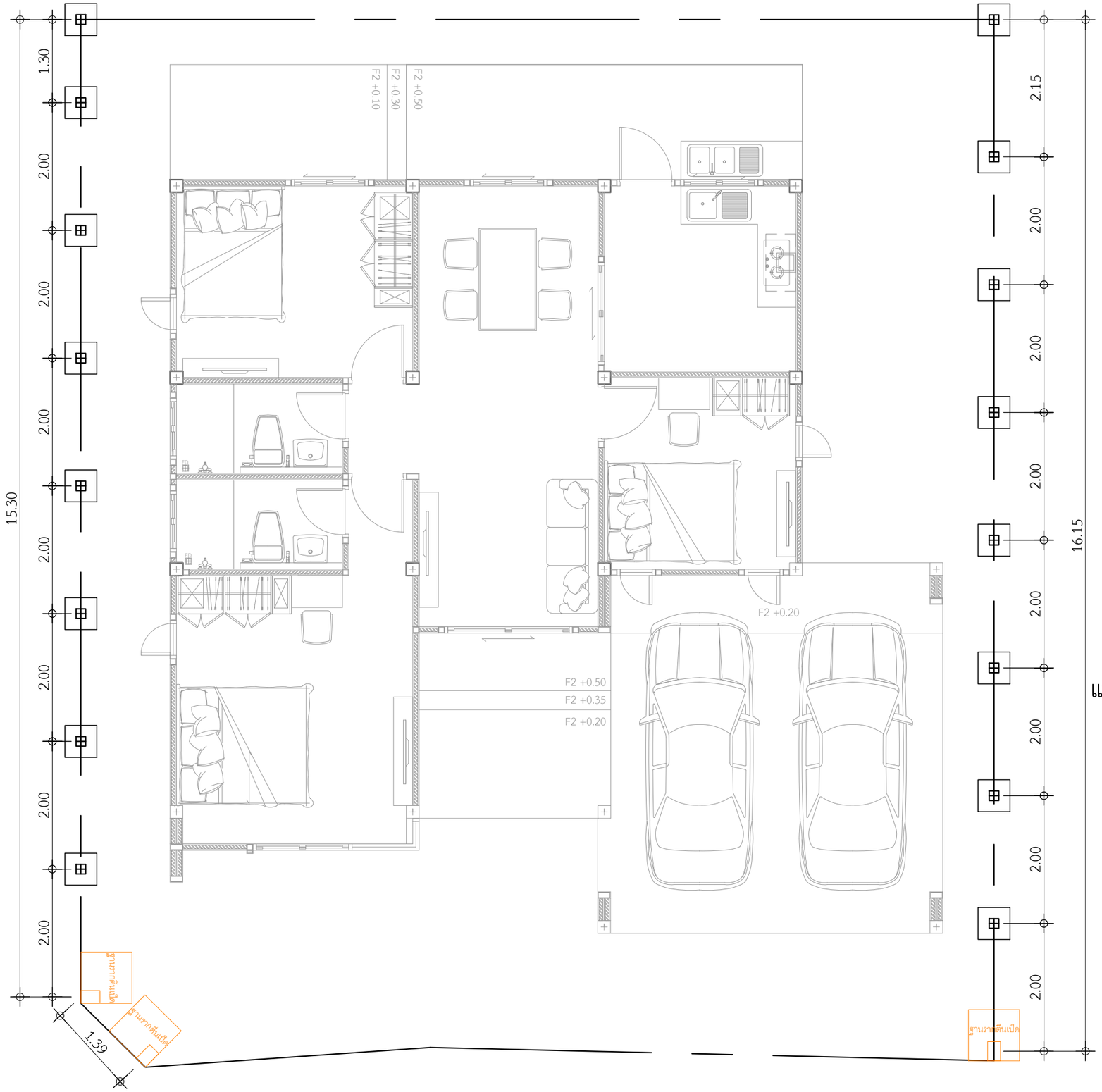

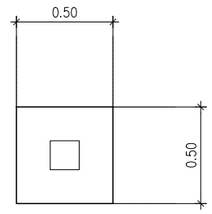

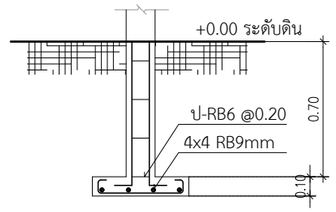

แบบขยายฐานราก

มาตราส่วน 1 : 25

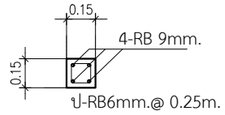

C1

แบบขยายตอม่อ,เสา

มาตราส่วน 1 : 25

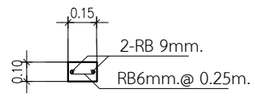

C'

แบบขยายเสาเอ็น

มาตราส่วน 1 : 25

แปลนฐานรากรั้วพร้อมดัดเหล็กเสาและตอม่อ

IN SCALE 1 : 75

QDHouse คิวดีเฮ้าส์

PROJECT

DATE :

ARCHITECT

STRUCTURAL ENGINEER

SANITARY ENGINEER
-

MECHANICAL ENGINEER
-

LANDSCAPE PROJECT
-

REVISE

No.	Detail	Date

KEY PLAN

DRAWING TITLE

SCALE :

Drawing No:

Sheet No : 00

DOCUMENT No :

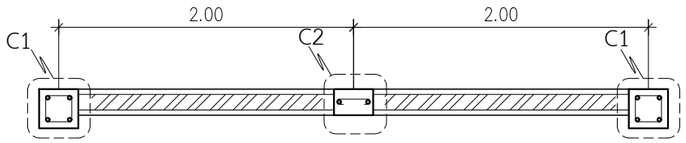

รูปแบบเสาแนวปกติ

แปลนแสดงตำแหน่งเสา

มาตราส่วน 1 : 25

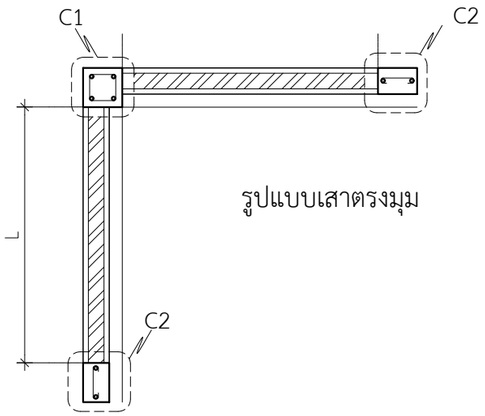

รูปแบบเสาตรงมุม

แปลนแสดงตำแหน่งเสา

มาตราส่วน 1 : 25

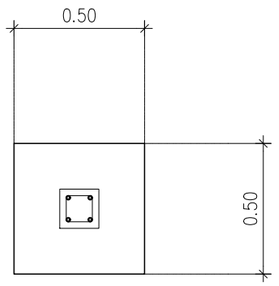

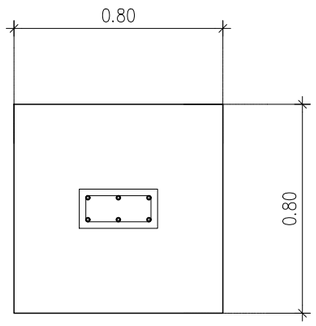

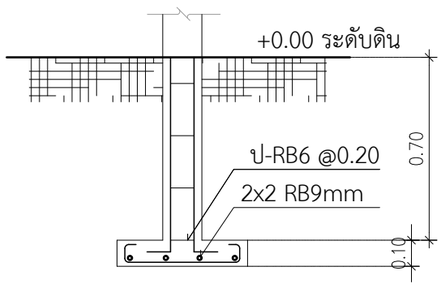

F1

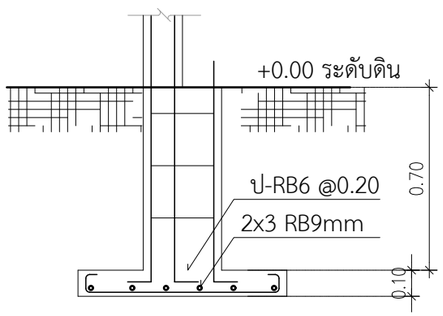

F2

แบบขยายฐานราก

มาตราส่วน 1 : 25

รั้วด้านข้าง

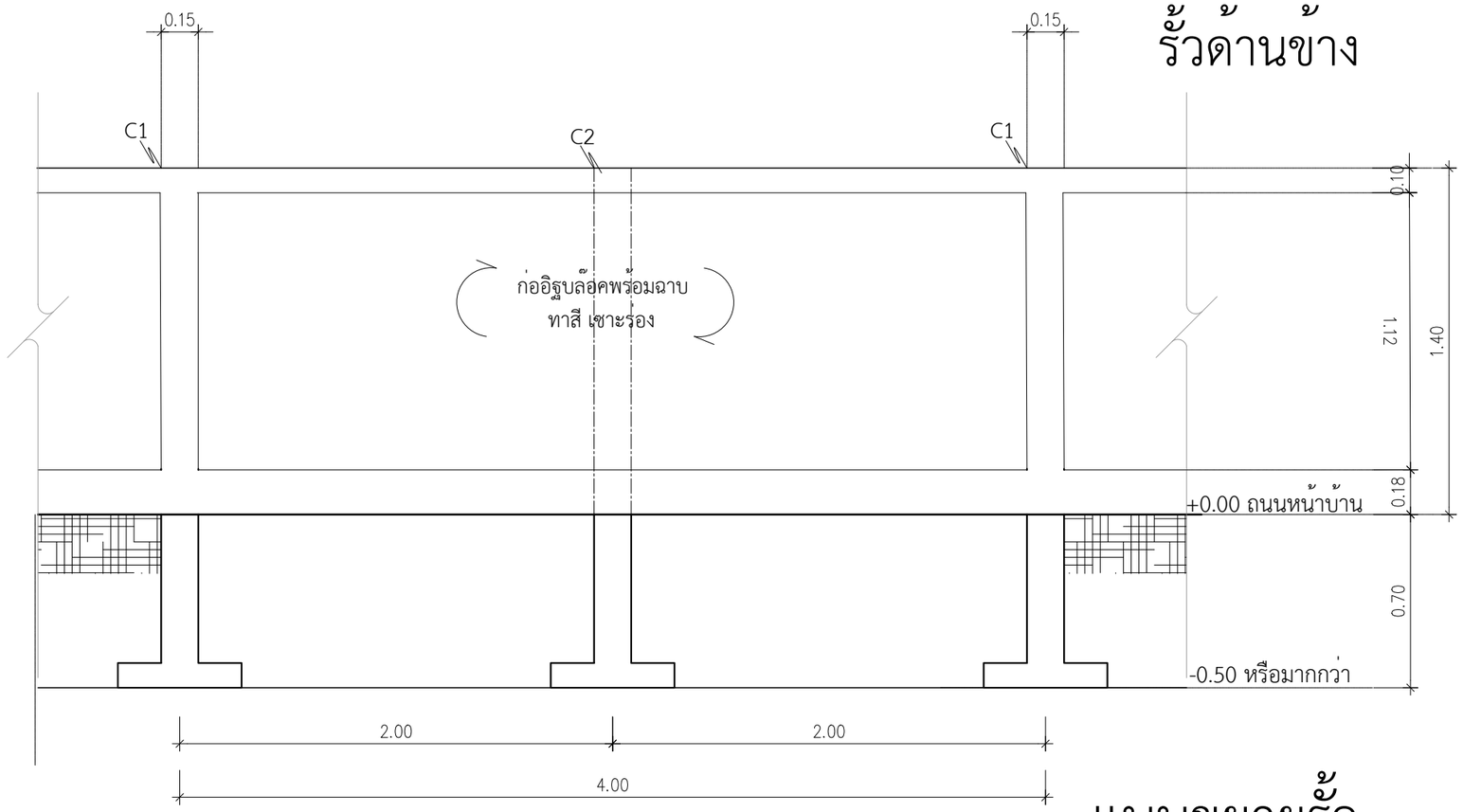

แบบขยายรั้ว

มาตราส่วน 1 : 25

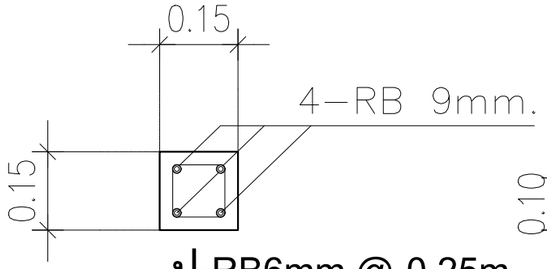

ป-RB6mm.@ 0.25m.

C1

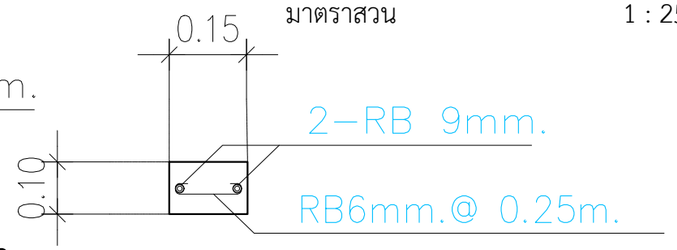

C2

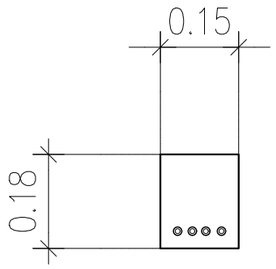

คานสำเร็จรูป

B1

แบบขยายคาน

มาตราส่วน 1 : 25

QDHouse

PROJECT

DATE :

ARCHITECT

STRUCTURAL ENGINEER

SANITARY ENGINEER
-

MECHANICAL ENGINEER
-

LANDSCAPE PROJECT
-

REVISE

No.	Detail	Date

KEY PLAN

DRAWING TITLE

SCALE : 1: 50

Drawing No:

Sheet No : 00

DOCUMENT No :