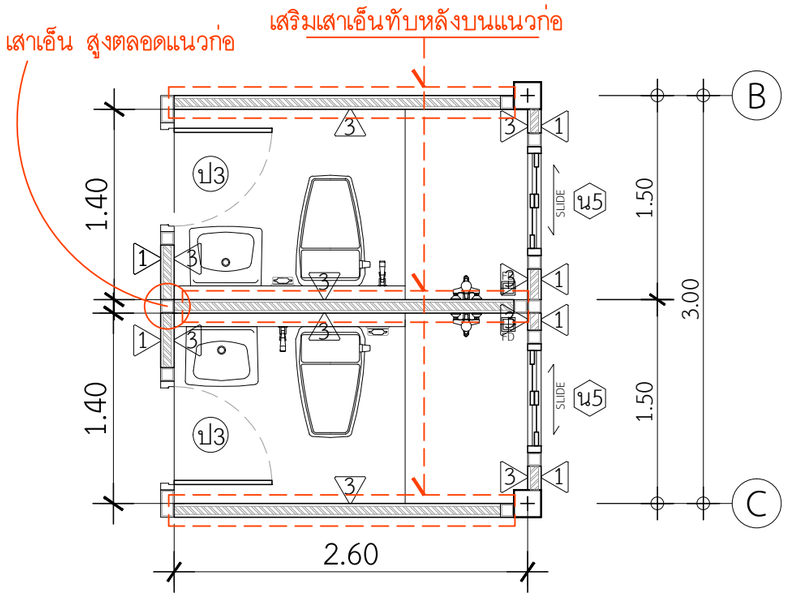

แปลนขยายห้องน้ำ 1,2

IN SCALE 1 : --

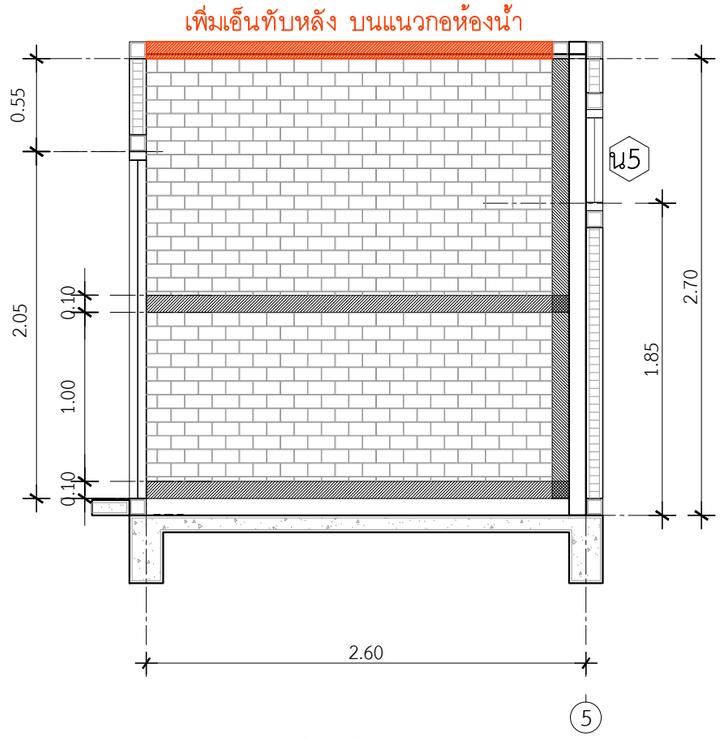

รูปตัดขยายห้องน้ำ 1 แนว A

IN SCALE 1 : --

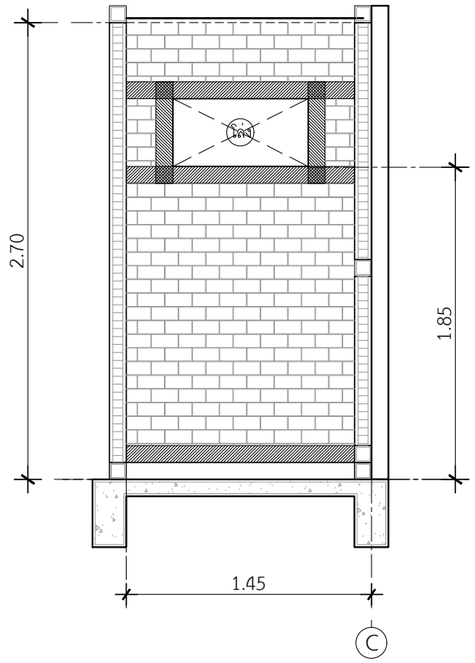

รูปตัดขยายห้องน้ำ 1 แนว B

IN SCALE 1 : --

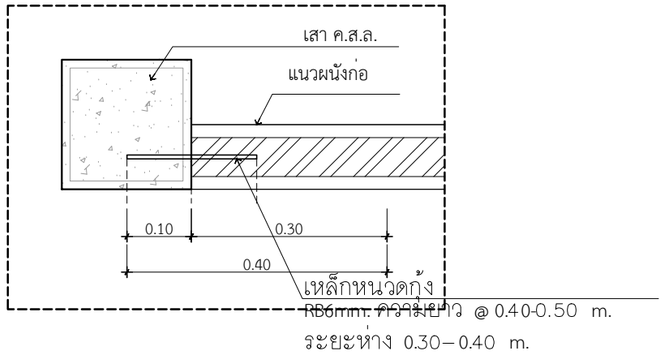

แปลนแบบขยายการฝากหนวดกุ้ง

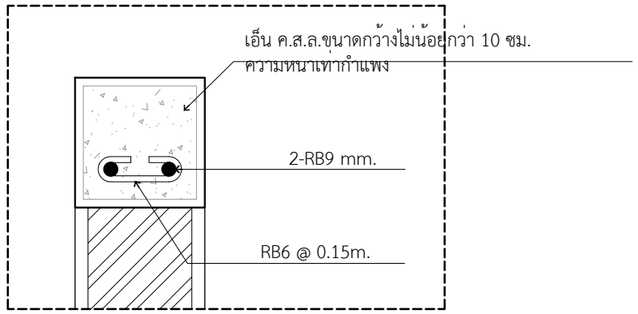

แบบขยายเอ็น ค.ส.ล.

หมายเหตุ ทำเอ็น ค.ส.ล. ทุกระยะ 1.5 ม.ของความสูงผนัง
และทุกระยะ 2.5 ม.ของความยาวผนัง

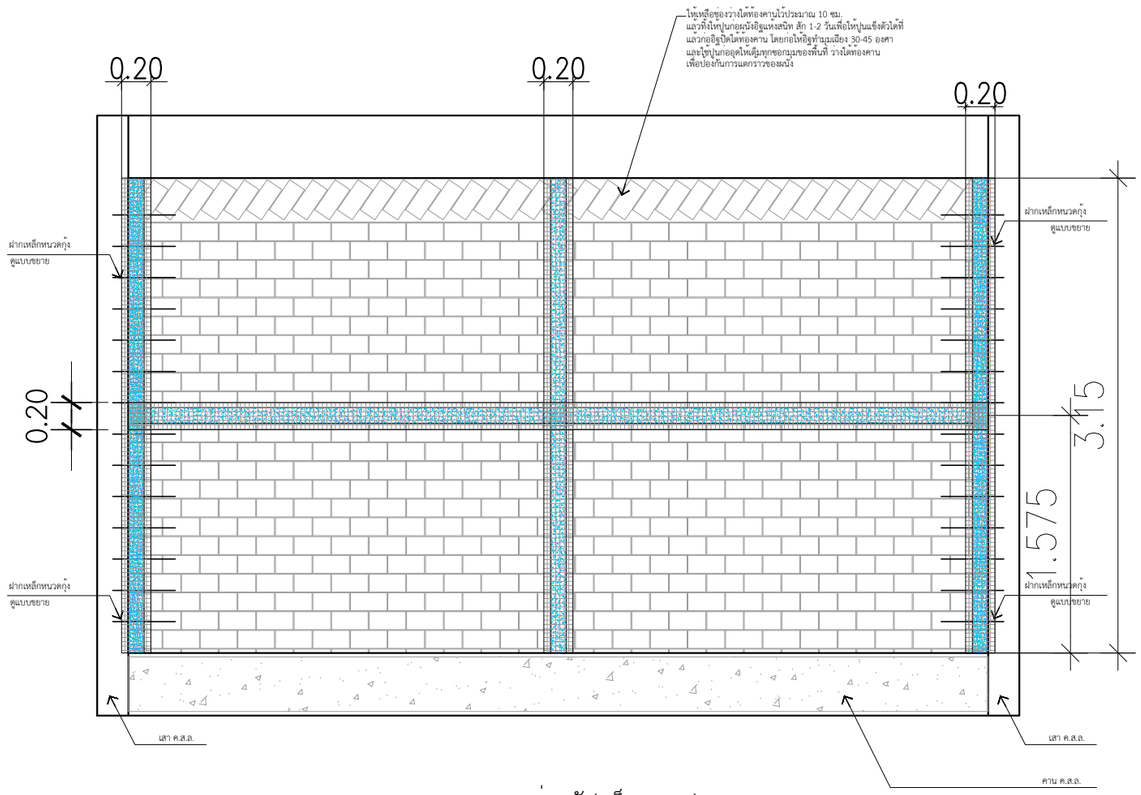

แบบขยายการก่อผนัง(เอ็น คสล.)

IN SCALE 1 : --

QDHouse

PROJECT

DATE :

ARCHITECT

STRUCTURAL ENGINEER

SANITARY ENGINEER
-

MECHANICAL ENGINEER
-

LANDSCAPE PROJECT
-

REVISE

No.	Detail	Date

KEY PLAN

DRAWING TITLE
แบบขยายห้องน้ำ 1, 2

SCALE : 1: --

Drawing No: A-17

Sheet No : 17 00

DOCUMENT No :