SEN09-020 Cassia

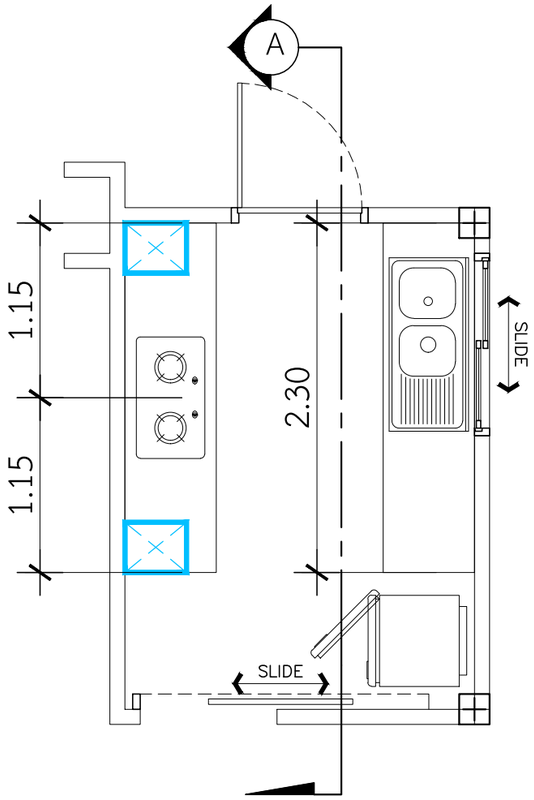

แปลนขยายเคาน์เตอร์ห้องครัว

INSCALE 1 : 75

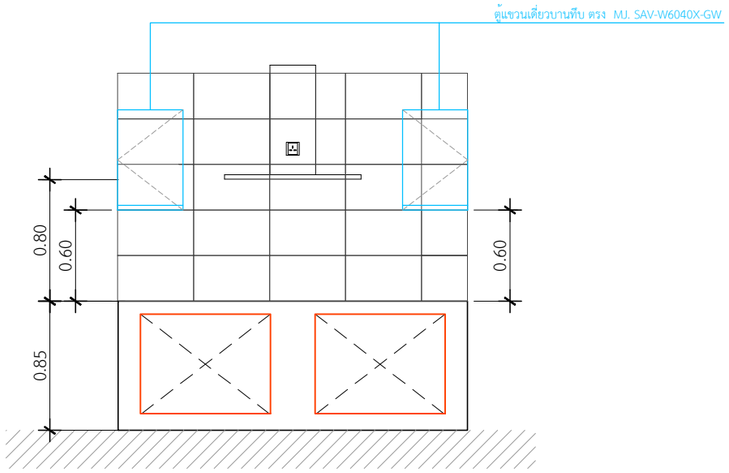

รูปตัด A-A

INSCALE 1 : 75

ตู้แขวนเดี่ยวบานทึบ ตรง MJ. SAV-W6040X-GW = 2 ตู้

**ตู้แขวน ยี่ห้อ MJ KITCHENสีเทาลายไม้

QDHouse

PROJECT

DATE :

ARCHITECT

STRUCTURAL ENGINEER

SANITARY ENGINEER
-

MECHANICAL ENGINEER
-

LANDSCAPE PROJECT
-

REVISE

No.	Detail	Date

KEY PLAN

DRAWING TITLE

SCALE :

Drawing No:

Sheet No : 00

DOCUMENT No :