# SEN10-004 Classicirs

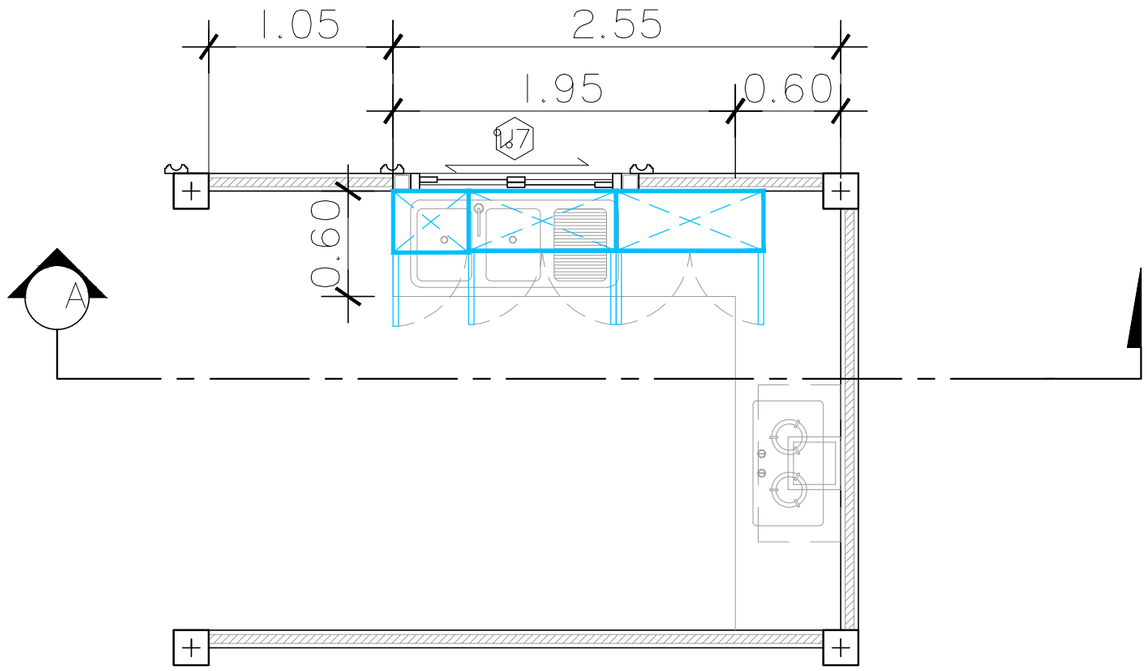


## แปลนขยายเคาน์เตอร์ห้องครัว

INSCALE 1 : 75

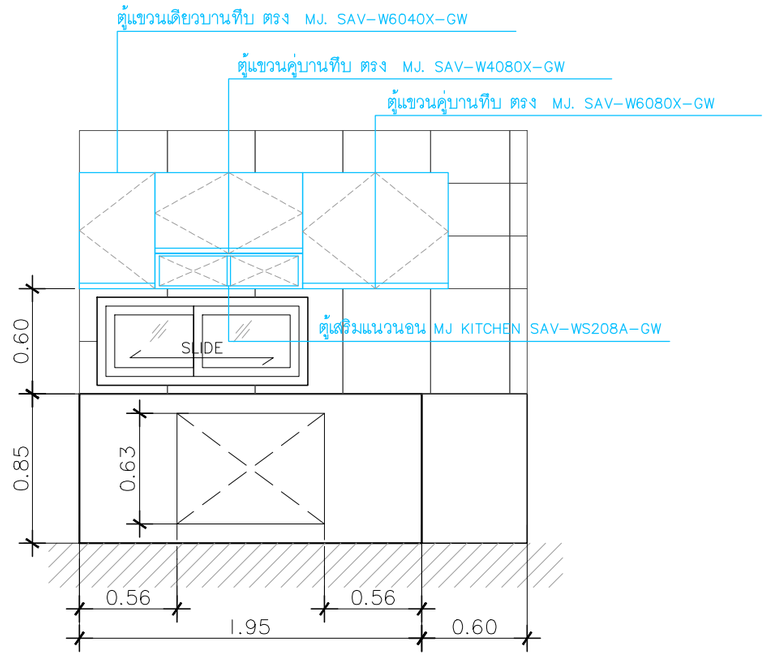


## รูปตัด A-A

INSCALE 1 : 75

ตู้แขวนคู่บานทึบ ตรง MJ. SAV-W6080X-GW = 1 ตู้
ตู้แขวนคู่บานทึบ ตรง MJ. SAV-W4080X-GW = 1 ตู้
ตู้แขวนเดียวบานทึบ ตรง MJ. SAV-W6040X-GW = 1 ตู้
ตู้เสริมแนวนอน MJ KITCHEN SAV-WS208A-GW = 1 ตู้

**ตู้แขวน ยี่ห้อ MJ KITCHEN สีเทาลายไม้

QDHouse

PROJECT

DATE :

ARCHITECT

STRUCTURAL ENGINEER

SANITARY ENGINEER
-

MECHANICAL ENGINEER
-

LANDSCAPE PROJECT
-

REVISE

| No. | Detail | Date |
|---|---|---|
| | | |

KEY PLAN

DRAWING TITLE

SCALE :

Drawing No:

Sheet No : 00

DOCUMENT No :