SEN10 - 005 Classice Terra

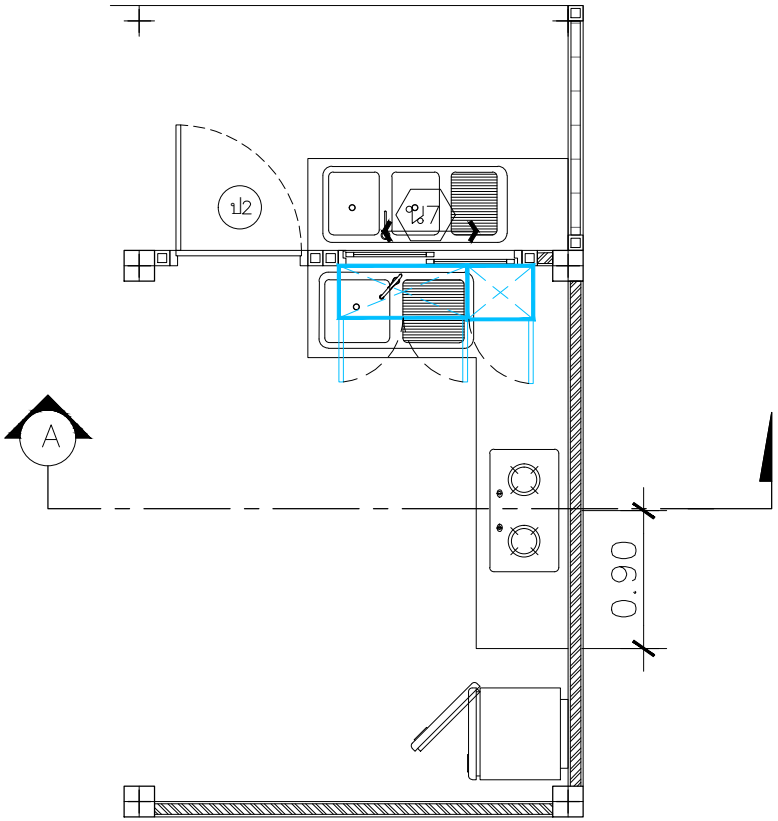

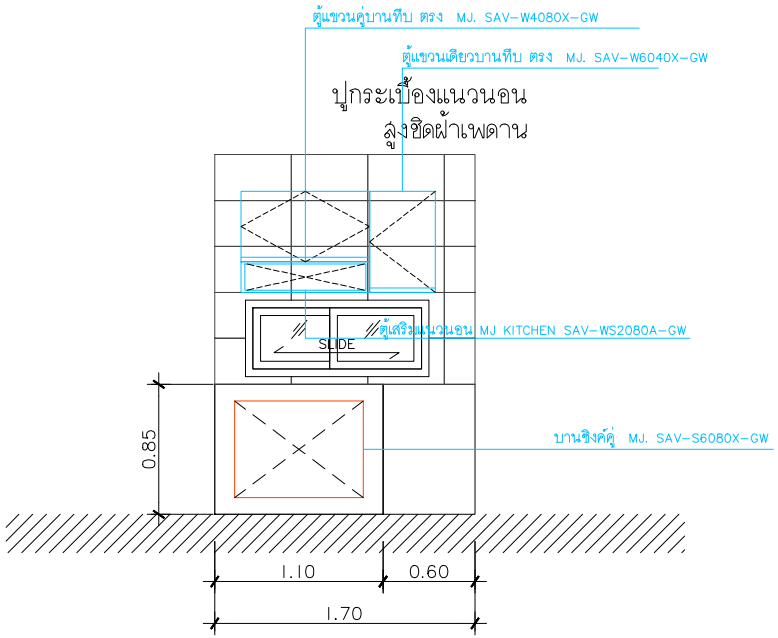

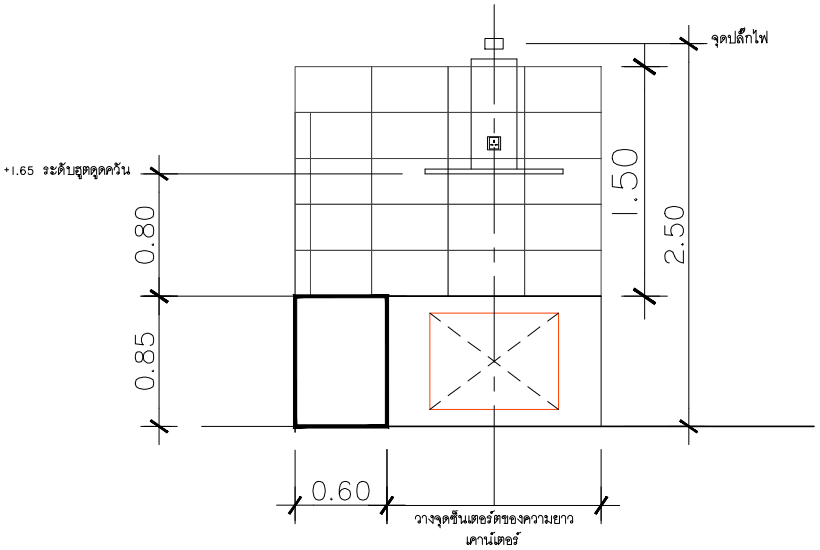

แปลนขยายเคาน์เตอร์ห้องครัว

INSCALE 1 : 75

แบบติดตั้งฮูด

QDHouse

PROJECT

DATE :

ARCHITECT

STRUCTURAL ENGINEER

SANITARY ENGINEER
-

MECHANICAL ENGINEER
-

LANDSCAPE PROJECT
-

REVISE

No.	Detail	Date

KEY PLAN

DRAWING TITLE

SCALE :

Drawing No:

Sheet No : 00

DOCUMENT No :