SENIO - 005 Classice Terra

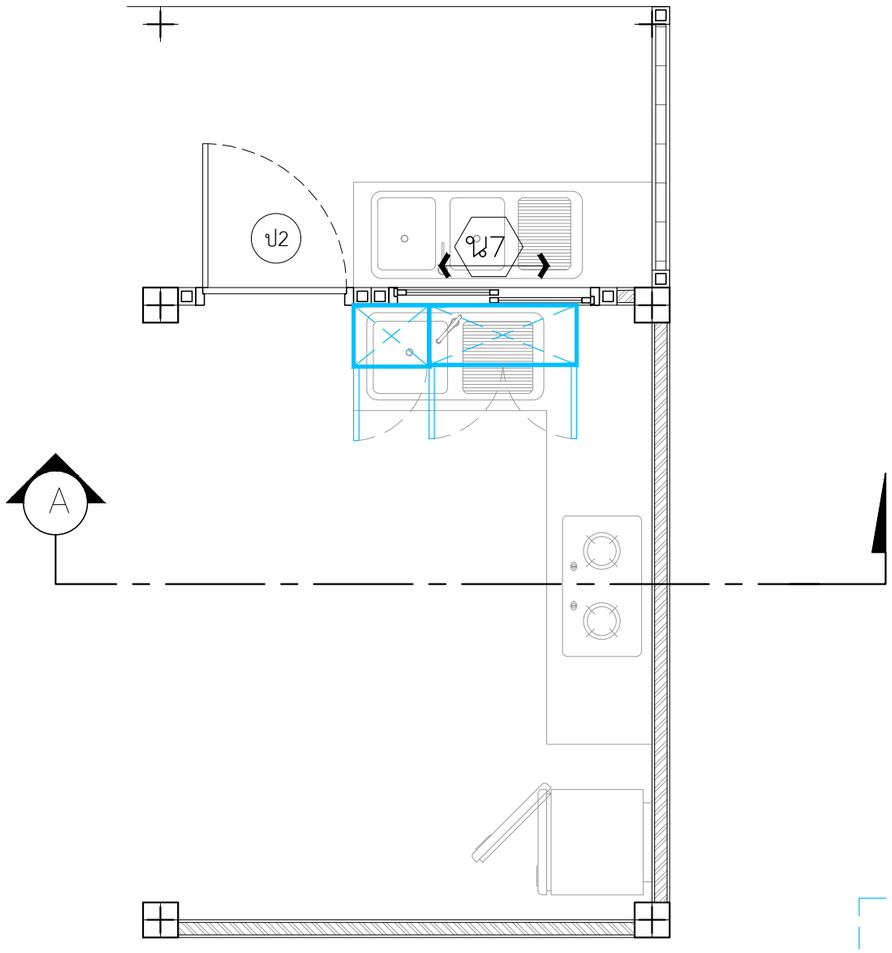

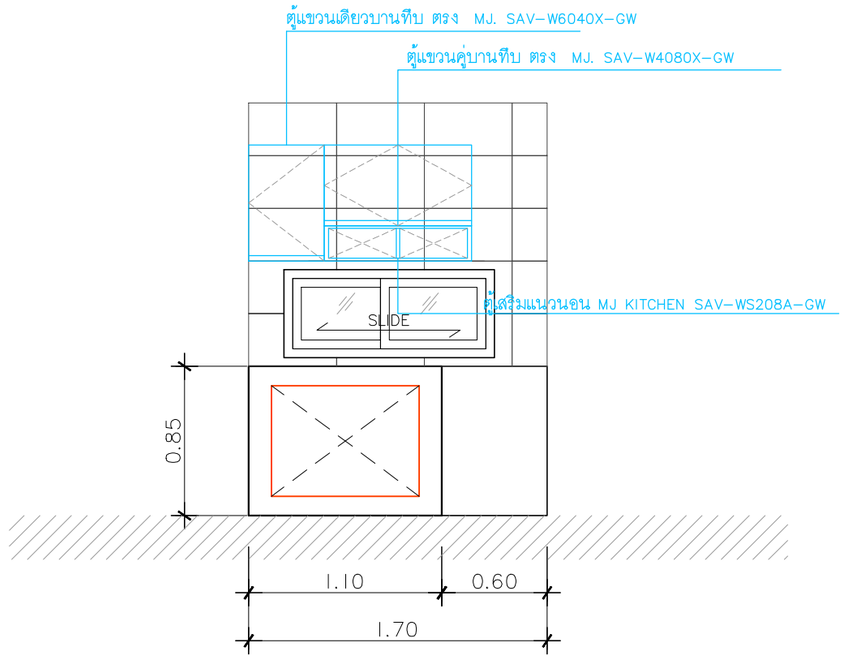

ตู้แขวนคู่บานทึบ ตรง MJ. SAV-W4080X-GW = 1 ตู้
ตู้แขวนเดียวบานทึบ ตรง MJ. SAV-W6040X-GW = 1 ตู้
ตู้เสริมแนวนอน MJ KITCHEN SAV-WS2080A-GW = 1 ตู้

แปลนขยายเคาน์เตอร์ห้องครัว

INSCALE 1 : 75

**ตู้แขวน ยี่ห้อ MJ KITCHEN สีเทาลายไม้

QDHouse

PROJECT

DATE :

ARCHITECT

STRUCTURAL ENGINEER

SANITARY ENGINEER
-

MECHANICAL ENGINEER
-

LANDSCAPE PROJECT
-

REVISE

No.	Detail	Date

KEY PLAN

DRAWING TITLE

SCALE :

Drawing No:

Sheet No : 00

DOCUMENT No :