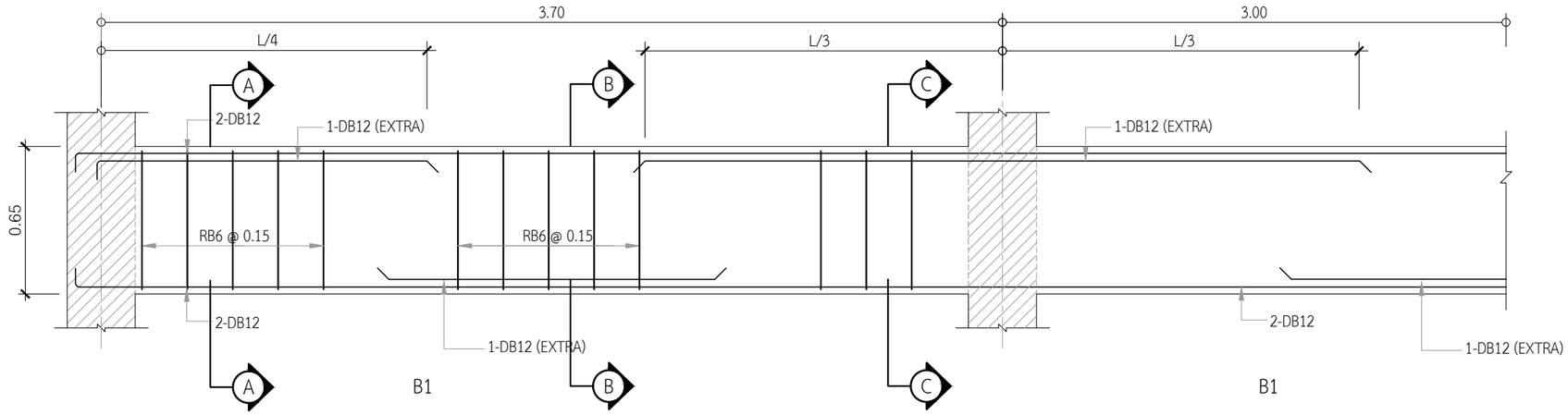

BEAM B1

มาตราส่วน 1:20

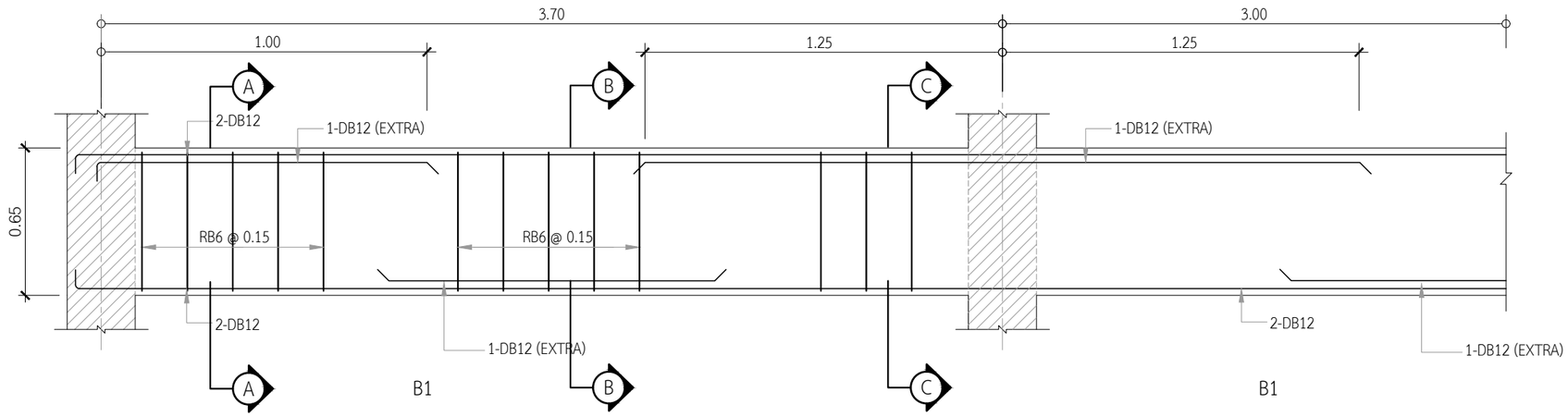

BEAM B1

มาตราส่วน 1:20

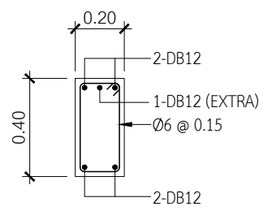

B1

A-A / C-C (SUPPORT)

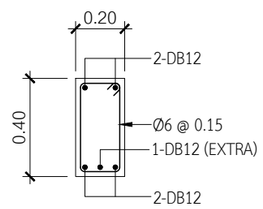

B1

B-B (MIDDLE)

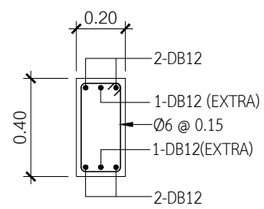

B1

คานต่อเนื่อง

แบบมาตรฐานการเสริมเหล็กคาน

DBuild ดีบิลด์

PROJECT

โครงการ บ้านเซนส์ เนเจอร์
บ้านพักอาศัย ค.ส.ล. 1 ชั้น

DATE :

ARCHITECT

STRUCTURAL ENGINEER

SANITARY ENGINEER
-

MECHANICAL ENGINEER
-

LANDSCAPE PROJECT
-

REVISE

No.	Detail	Date

OWNER

DRAWING TITLE

SCALE : 1: 125

Drawing No:

Sheet No : 33

DOCUMENT No :