ผนังอ่างล้างมือห้องน้ำ1
3.16 ตร.ม.

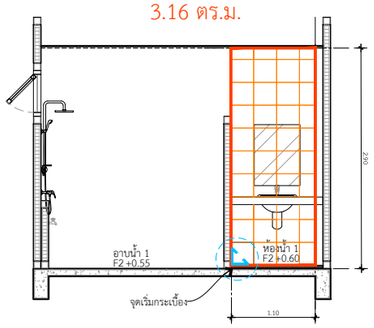

รูปตัดขยายห้องน้ำ 1 แนว B
IN SCALE 1 : 50

ผนังหลังชักโครกห้องน้ำ1
2.99 ตร.ม.

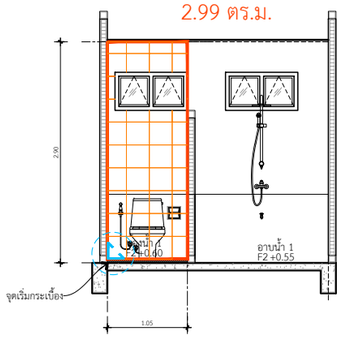

รูปตัดขยายห้องน้ำ 1 แนว A
IN SCALE 1 : 50

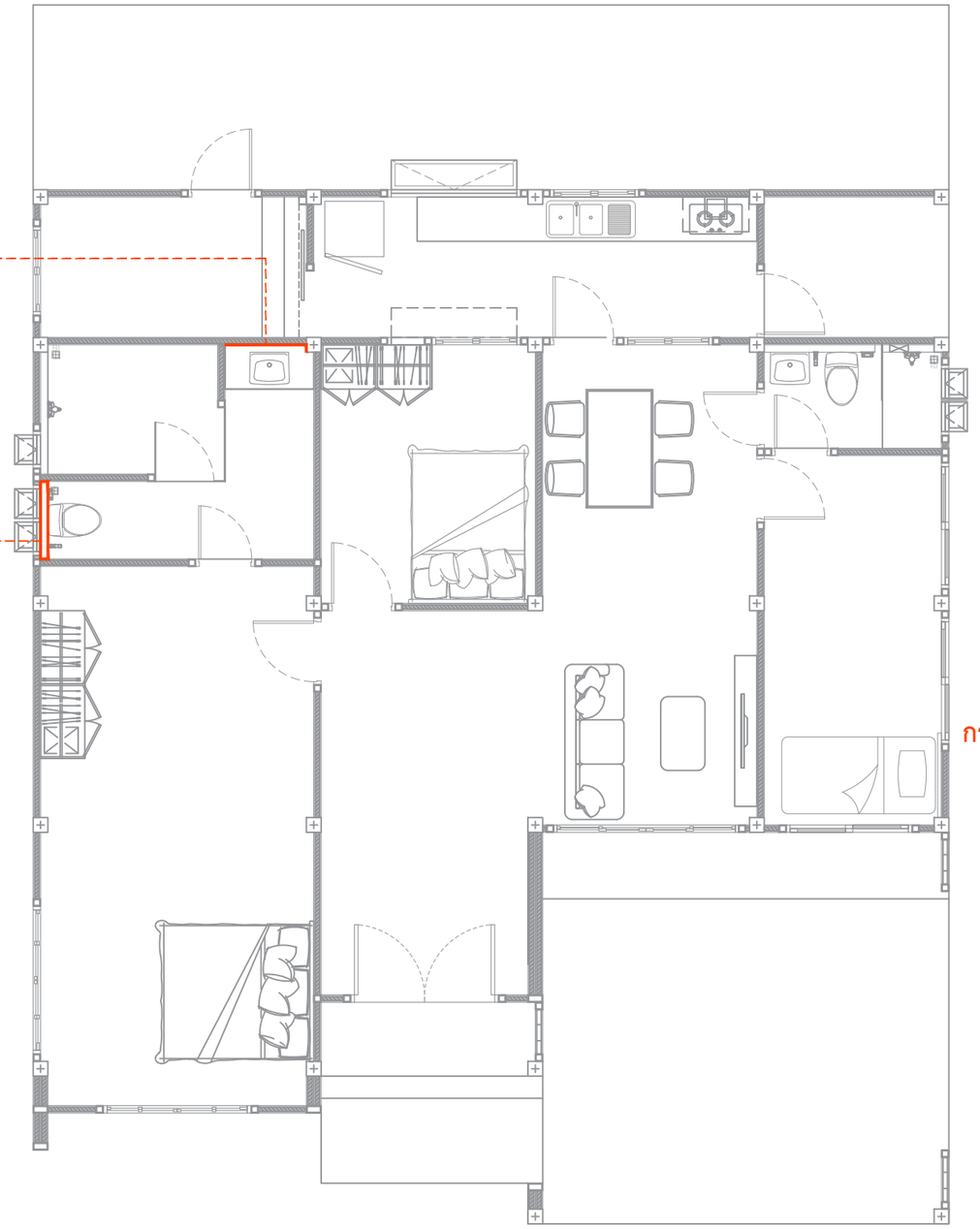

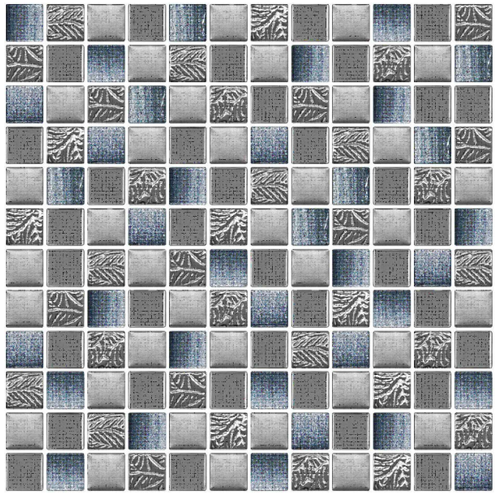

กระเบื้องผนังอ่างล้างมือห้องน้ำ1
กระเบื้องโมเสคแก้ว POSH SILVER CYA-01PS 12X12*A
ปูกระเบื้องตรง 1:1

แบบขยายผนังกระเบื้องโมเสค ห้องน้ำ1
IN SCALE 1 : 75

DBuild ดีบิลด์

PROJECT
โครงการ บ้านเซนส์ เนเจอร์
บ้านพักอาศัย ค.ส.ล. 1 ชั้น

DATE :
ARCHITECT
STRUCTURAL ENGINEER
SANITARY ENGINEER
-
MECHANICAL ENGINEER
-
LANDSCAPE PROJECT
-

REVISE

No.	Detail	Date

OWNER
DRAWING TITLE
SCALE :
Drawing No:
Sheet No : 33
DOCUMENT No :