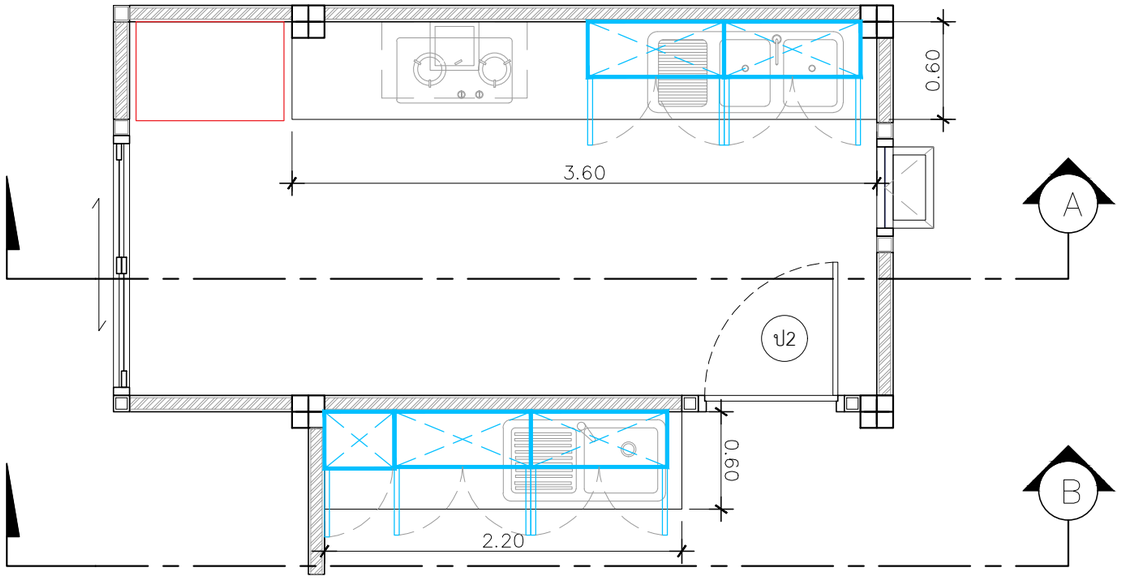

แปลนขยายเคาน์เตอร์ห้องครัว

INSCALE 1 : 75

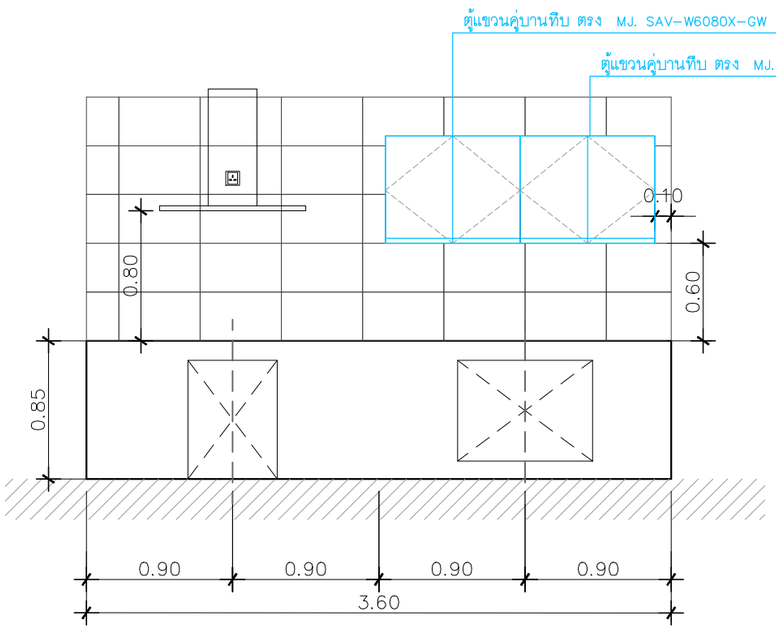

รูปตัด A-A

INSCALE 1 : 75

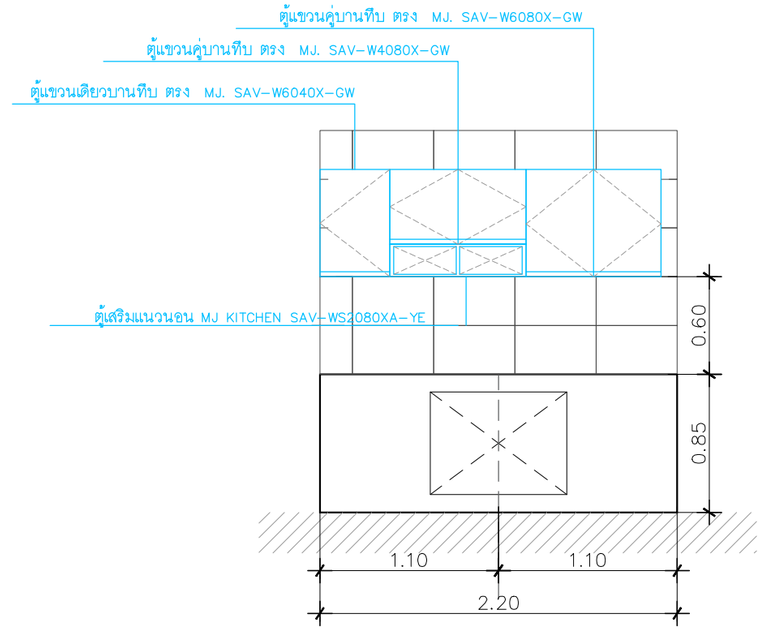

รูปตัด B-B

INSCALE 1 : 75

ตู้แขวนคู่บานทึบ ตรง MJ. SAV-W6080X-GW = 3 ตู้

ตู้แขวนคู่บานทึบ ตรง MJ. SAV-W4080X-GW = 1 ตู้

ตู้แขวนเดียวบานทึบ ตรง MJ. SAV-W6040X-GW = 1 ตู้

ตู้เสริมแนวนอน MJ KITCHEN SAV-WS2080XA-YE = 1 ตู้

**ตู้แขวน ยี่ห้อ MJ KITCHEN สีเทาลายไม้

QDHouse

PROJECT

โครงการ บ้านเซนส์ เนเจอร์
บ้านพักอาศัย ค.ส.ล 1 ชั้น
(แบบบ้าน Cedar Plus)

DATE :

ARCHITECT

STRUCTURAL ENGINEER

SANITARY ENGINEER
-

MECHANICAL ENGINEER
-

LANDSCAPE PROJECT
-

REVISE

No.	Detail	Date

KEY PLAN

DRAWING TITLE

SCALE :

Drawing No:

Sheet No : 00

DOCUMENT No :