SEN14-005 Classic Jared Plus
159 ตร.ม.

จันทันเหล็กกล่อง 75x50xx3.2 mm. @1.00-1.05 ม.
แปเหล็ก ø 25x25x2.3mm@0.32-0.34m
อะเสเหล็ก 2C-100x50x20x3.2 mm.

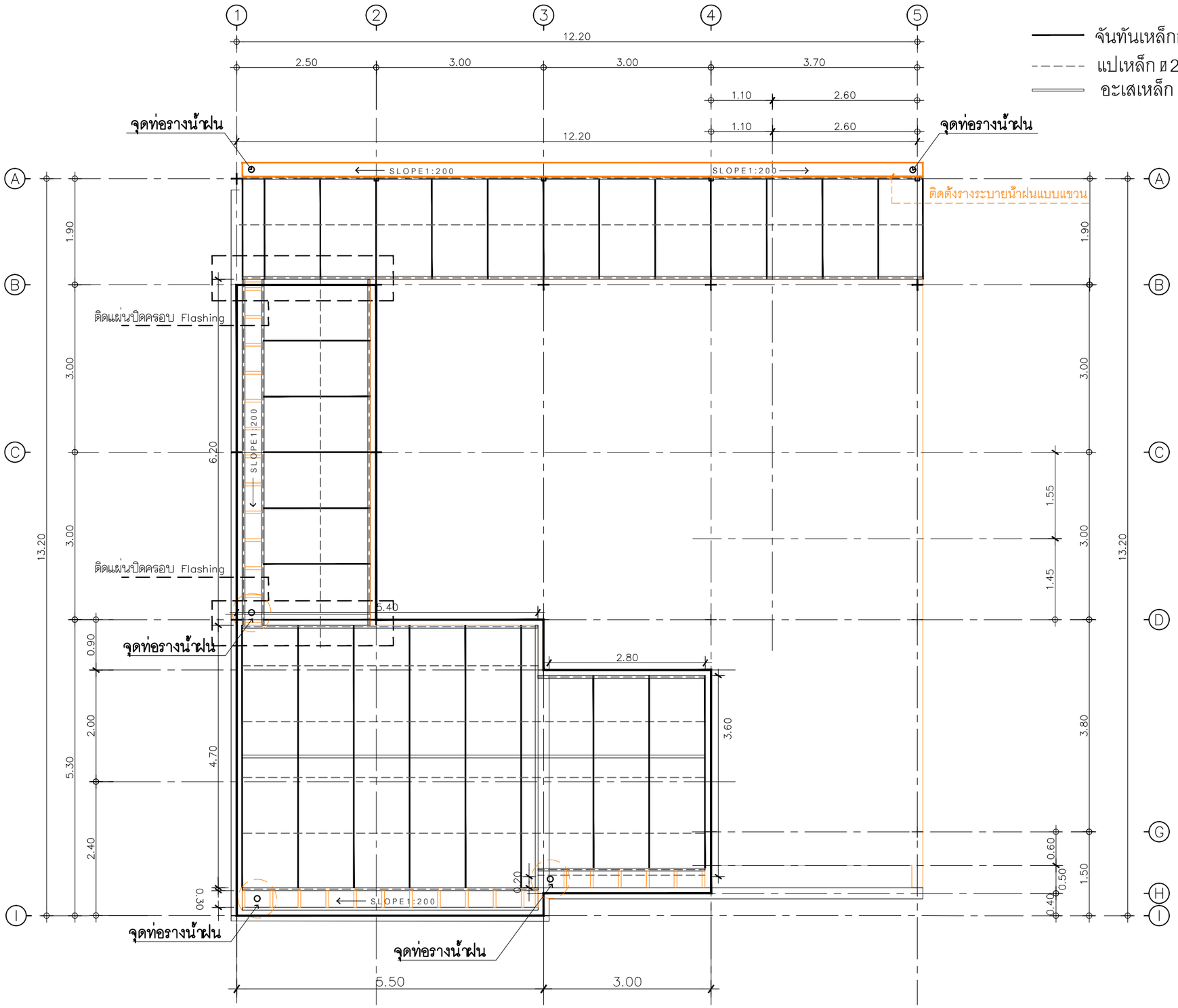

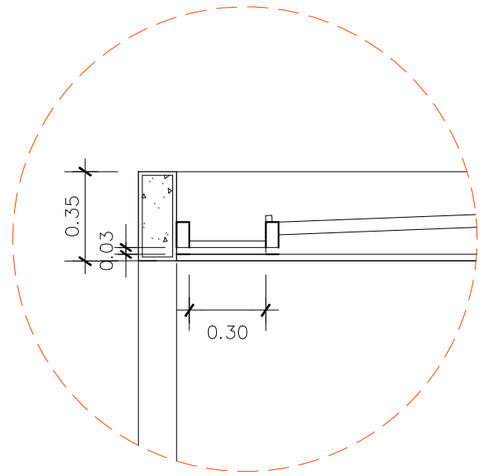

แบบขยายโครงสร้างเหล็กหลังคา

แปลนโครงสร้างหลังคา 2

IN SCALE 1 : 75

QDHouse

PROJECT
โครงการ บ้านเซนส์ เนเจอร์
บ้านพักอาศัย ค.ส.ล 1 ชั้น
(แบบบ้าน Cedar Plus)

DATE :

ARCHITECT

STRUCTURAL ENGINEER

SANITARY ENGINEER
-

MECHANICAL ENGINEER
-

LANDSCAPE PROJECT
-

REVISE

No.	Detail	Date

KEY PLAN

DRAWING TITLE
แปลนโครงสร้างหลังคา 2

SCALE : 1: 75

Drawing No: S-04

Sheet No : 22 00

DOCUMENT No :