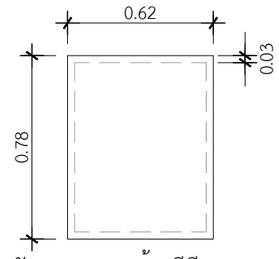

ถังขยะ (ขอบหน้า) มีปีก 3 ซม.
ขนาด 0.62x0.78x0.76 ม.

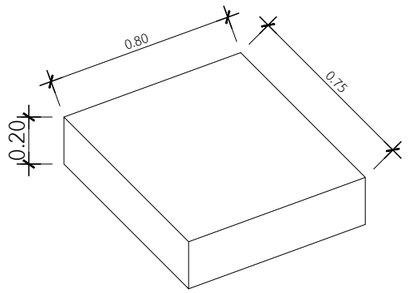

ฐานถังขยะ เทคอนกรีตฉาบเรียบทาสี
ขนาด 0.75x0.80x0.20 ม.

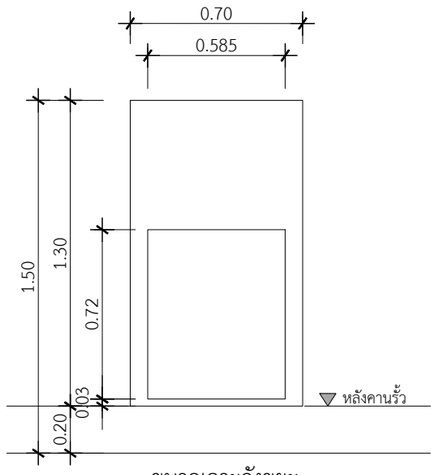

ขนาดเจาะถังขยะ
ขนาด 0.585x0.72x ม.

ตำแหน่งถังขยะหน้าบ้าน

IN SCALE 1 : 75

DBuild ดีบิลด์

PROJECT
บ้านพักอาศัย ค.ส.ล. 1 ชั้น

DATE :

ARCHITECT

STRUCTURAL ENGINEER

SANITARY ENGINEER
-

MECHANICAL ENGINEER
-

LANDSCAPE PROJECT
-

REVISE

No.	Detail	Date

OWNER

DRAWING TITLE
แปลนโครงสร้างหลังคาอะเส

SCALE :

Drawing No:

Sheet No : 33

DOCUMENT No :