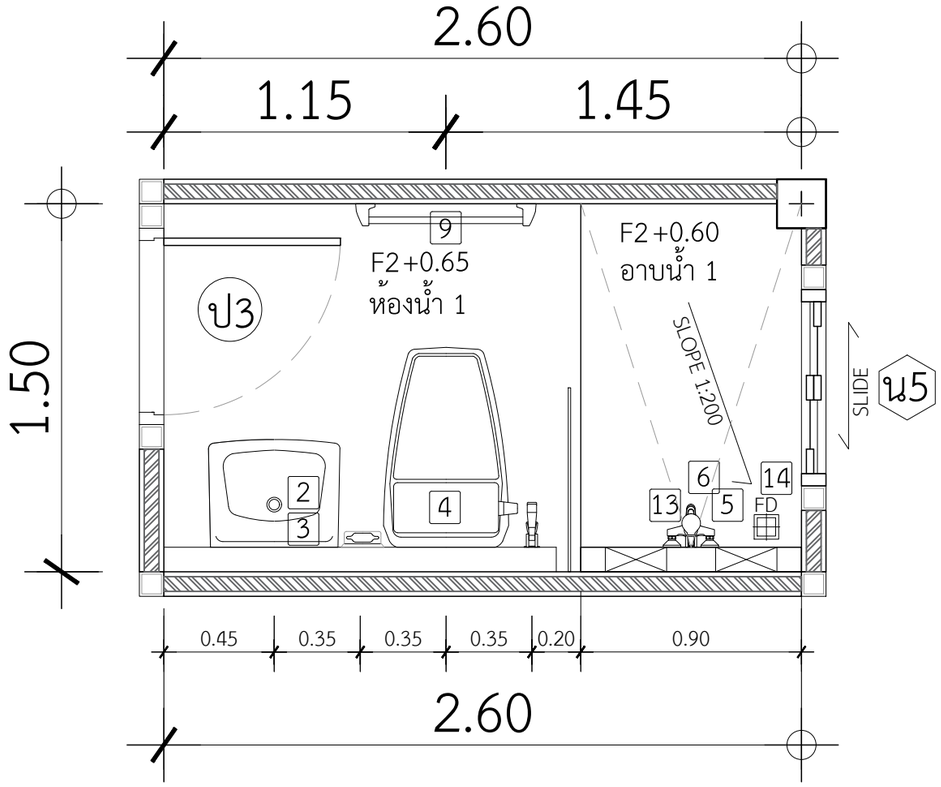

แปลนขยายห้องน้ำ 1

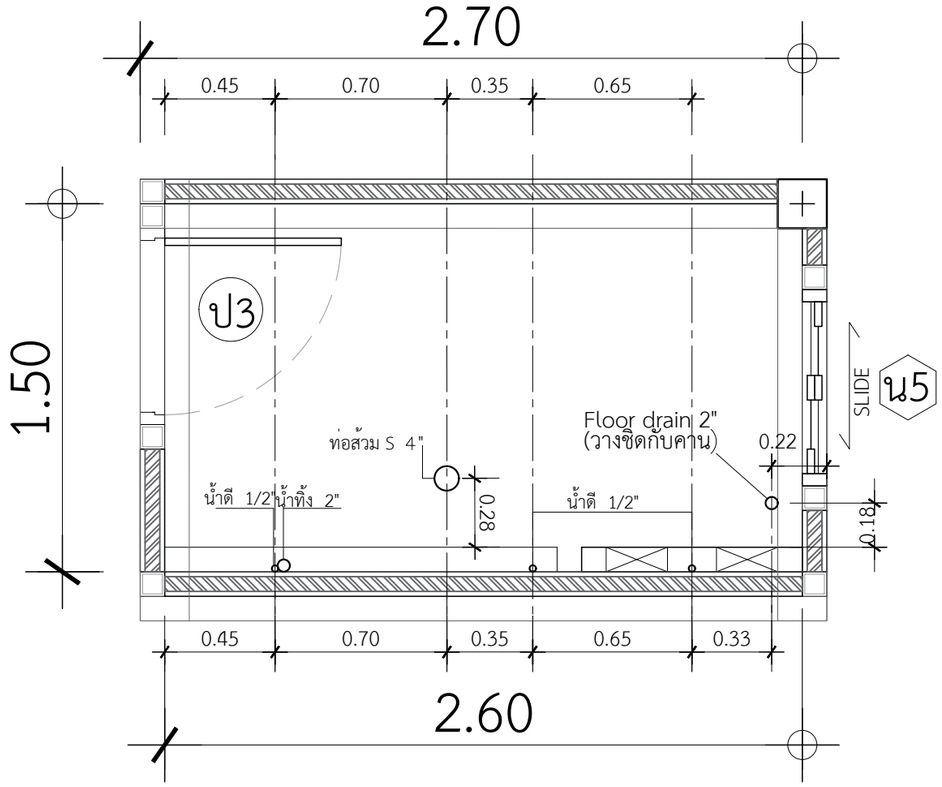

ขยายวางสลิปท่อประปาห้องน้ำ 1

DBuild ดีบิลด์

PROJECT

โครงการ บ้านเซนส์ เนเจอร์
บ้านพักอาศัย ค.ส.ล. 1 ชั้น

DATE :

ARCHITECT

STRUCTURAL ENGINEER

SANITARY ENGINEER

MECHANICAL ENGINEER

LANDSCAPE PROJECT

REVISE

No.	Detail	Date

OWNER

DRAWING TITLE

SCALE :

Drawing No:

Sheet No : 33

DOCUMENT No :