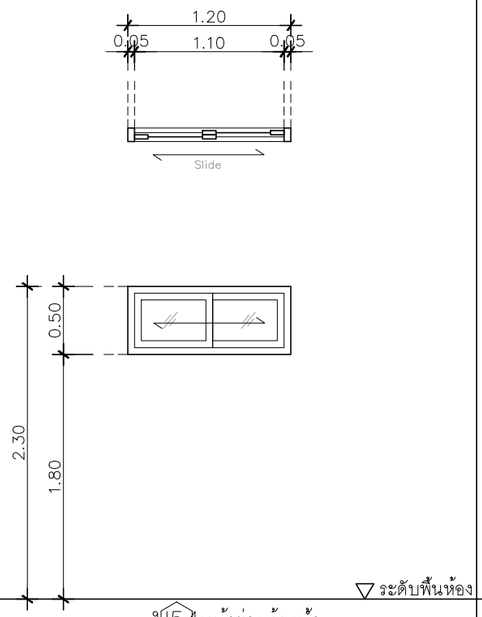

น54 หน้าต่างห้องน้ำ

ประเภท	หน้าต่างบานเลื่อนสลับ
วงกบ	อลูมิเนียม สีดำ 2"x4"หนา 1.2 มม.
กรอบบาน	อลูมิเนียม สีดำ หนา 1.2 มม.
ลูกฟัก	กระจกฝ้าสีขาวขุ่น หนา 5 มม. ติดมุ้งลวด สีดำ กันแมลง
มือจับ	มาตรฐานบานกระทุ้ง
อุปกรณ์	มาตรฐานบานกระทุ้ง
ช่องแสง	–

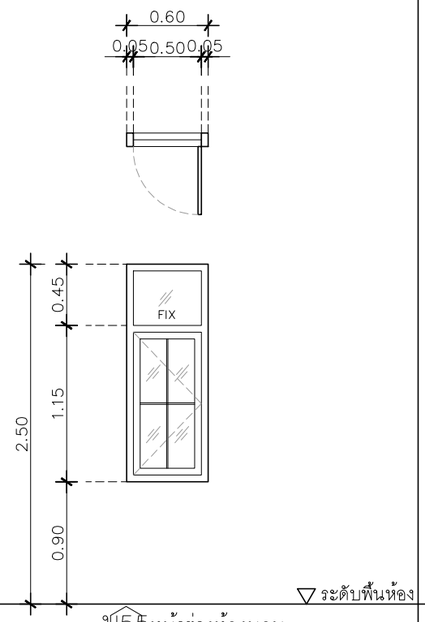

น55 หน้าต่างห้องนอน

ประเภท	หน้าต่างบานเปิดเดี่ยวช่องแสงติดตายตามแบบ
วงกบ	อลูมิเนียม สีดำ 2"x4"หนา 1.2 มม.
กรอบบาน	อลูมิเนียม สีดำ หนา 1.2 มม.
ลูกฟัก	กระจกเขียวตัดแสงหนา 5 มม.
มือจับ	มาตรฐานบานเปิด
อุปกรณ์	มาตรฐานบานเปิด
ช่องแสง	–

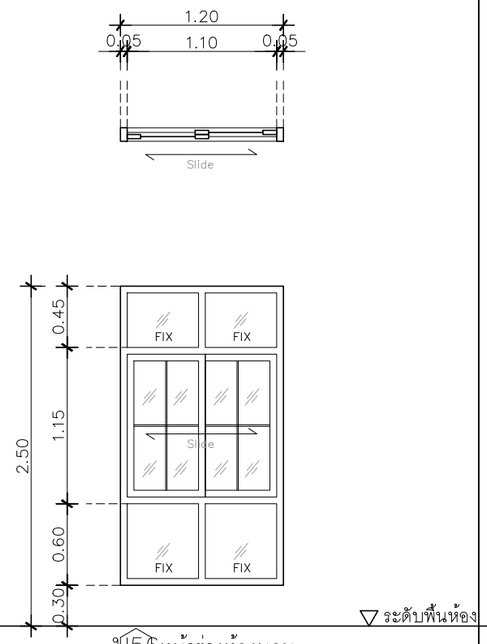

น56 หน้าต่างห้องนอน

ประเภท	หน้าต่างบานเลื่อนสลับช่องแสงติดตายตามแบบ
วงกบ	อลูมิเนียม สีดำ 2"x4"หนา 1.2 มม.
กรอบบาน	อลูมิเนียม สีดำ หนา 1.2 มม.
ลูกฟัก	กระจกเขียวตัดแสงหนา 5 มม. ติดคิ้ว PVC ขนาด 1 ซม.
มือจับ	มาตรฐานบานเลื่อน
อุปกรณ์	มาตรฐานบานเลื่อน
ช่องแสง	–

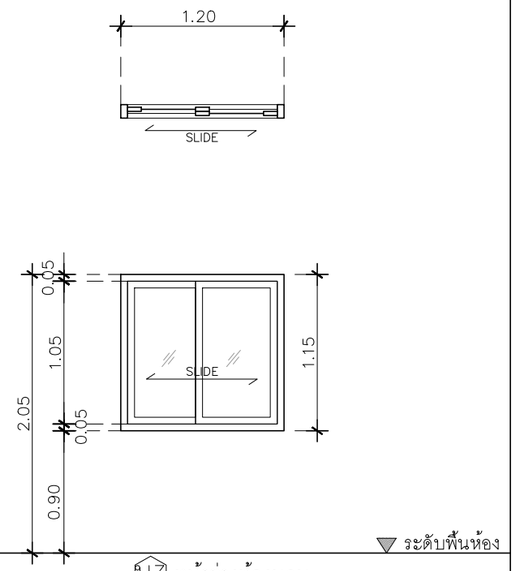

น3 หน้าต่างห้องนอน

ประเภท	หน้าต่างบานเลื่อนสลับ
วงกบ	อลูมิเนียม สีดำ 2"x4"หนา 1.2 มม.
กรอบบาน	อลูมิเนียม สีดำ หนา 1.2 มม.
ลูกฟัก	กระจกเขียวตัดแสง หนา 5 มม.
มือจับ	มาตรฐานบานเลื่อน
อุปกรณ์	มาตรฐานบานเลื่อน
ช่องแสง	

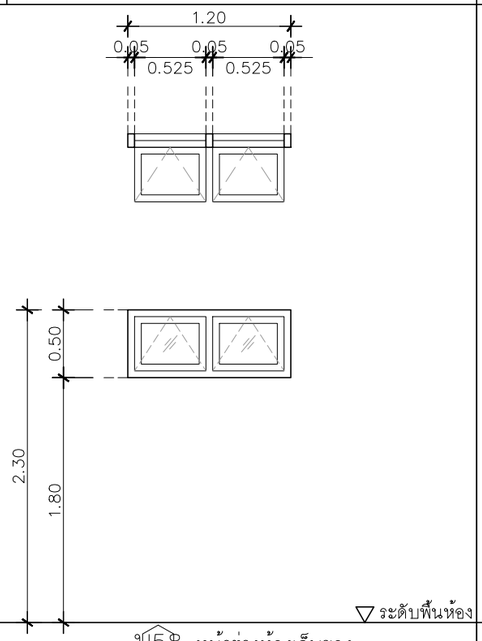

น58 หน้าต่างห้องเก็บของ

ประเภท	หน้าต่างบานกระทุ้งคู่
วงกบ	อลูมิเนียม สีดำ 2"x4"หนา 1.2 มม.
กรอบบาน	อลูมิเนียม สีดำ หนา 1.2 มม.
ลูกฟัก	กระจกฝ้าสีขาวขุ่น หนา 5 มม. ติดมุ้งลวด สีดำ กันแมลง
มือจับ	มาตรฐานบานกระทุ้ง
อุปกรณ์	มาตรฐานบานกระทุ้ง
ช่องแสง	–

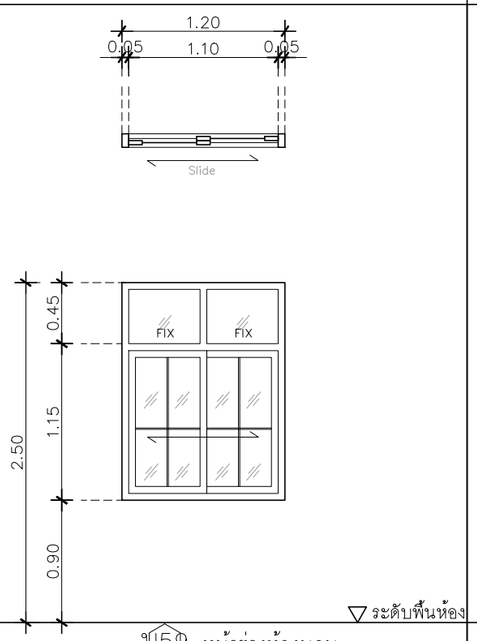

น59 หน้าต่างห้องนอน

ประเภท	หน้าต่างบานเลื่อนสลับช่องแสงติดตายตามแบบ
วงกบ	อลูมิเนียม สีดำ 2"x4"หนา 1.2 มม.
กรอบบาน	อลูมิเนียม สีดำ หนา 1.2 มม.
ลูกฟัก	กระจกเขียวตัดแสงหนา 5 มม. ติดคิ้ว PVC ขนาด 1 ซม.
มือจับ	มาตรฐานบานเลื่อน
อุปกรณ์	มาตรฐานบานเลื่อน
ช่องแสง	–

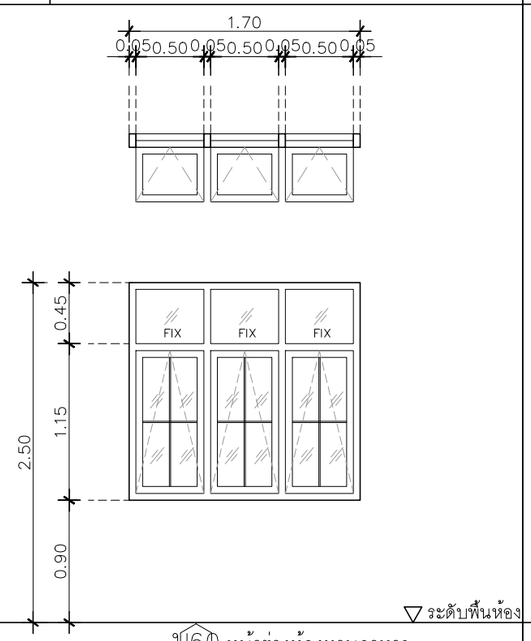

น60 หน้าต่างห้องทานอาหาร

ประเภท	หน้าต่างบานกระทุ้งช่องแสงติดตายตามแบบ
วงกบ	อลูมิเนียม สีดำ 2"x4"หนา 1.2 มม.
กรอบบาน	อลูมิเนียม สีดำ หนา 1.2 มม.
ลูกฟัก	กระจกเขียวตัดแสงหนา 5 มม. ติดคิ้ว PVC ขนาด 1 ซม.
มือจับ	มาตรฐานบานกระทุ้ง
อุปกรณ์	มาตรฐานบานกระทุ้ง
ช่องแสง	–

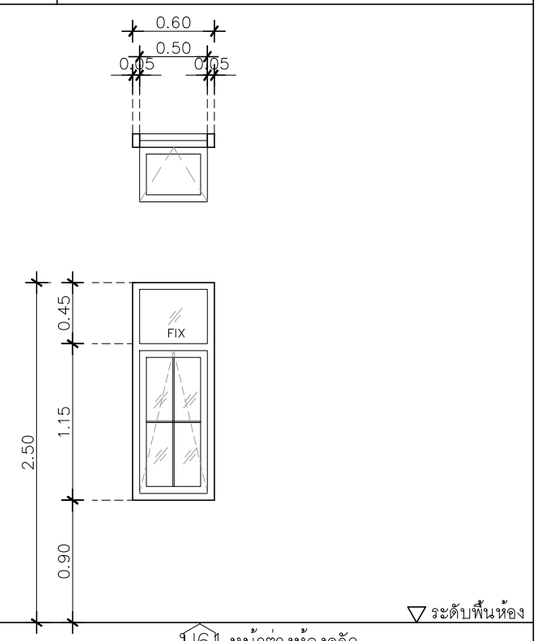

น61 หน้าต่างห้องครัว

ประเภท	หน้าต่างบานกระทุ้งช่องแสงติดตายตามแบบ
วงกบ	อลูมิเนียม สีดำ 2"x4"หนา 1.2 มม.
กรอบบาน	อลูมิเนียม สีดำ หนา 1.2 มม.
ลูกฟัก	กระจกเขียวตัดแสงหนา 5 มม. ติดคิ้ว PVC ขนาด 1 ซม.
มือจับ	มาตรฐานบานกระทุ้ง
อุปกรณ์	มาตรฐานบานกระทุ้ง
ช่องแสง	–

QDHouse คว้ดฮ้าส

PROJECT

โครงการ บ้านเซนส์ เนเจอร์ 14
บ้านพักอาศัย ค.ส.ล 1 ชั้น

DATE :

ARCHITECT & DRAWING

จักรีพงศ์ ทิพย์ภาษา ภ-สถ 13193

STRUCTURAL ENGINEER

SANITARY ENGINEER
-

MECHANICAL ENGINEER
-

DRAWING
-

REVISE

No.	Detail	Date

KEY PLAN

DRAWING TITLE
แบบขยายหน้าต่าง

SCALE : 1: 50

Drawing No:

Sheet No : A-13 13 33

DOCUMENT No :

SEN14-008-Classic-Princess

ห้องน้ำให้ห้องนอน ใช้ฝักบัวเรนชาวเวอร์

** ดูแบบขยายระยะการติดตั้งเพิ่ม

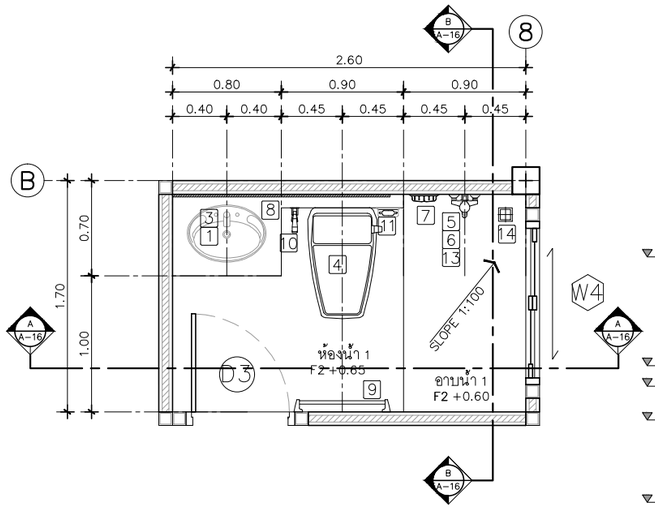

แปลนขยายห้องน้ำ 1

IN SCALE 1 : 50

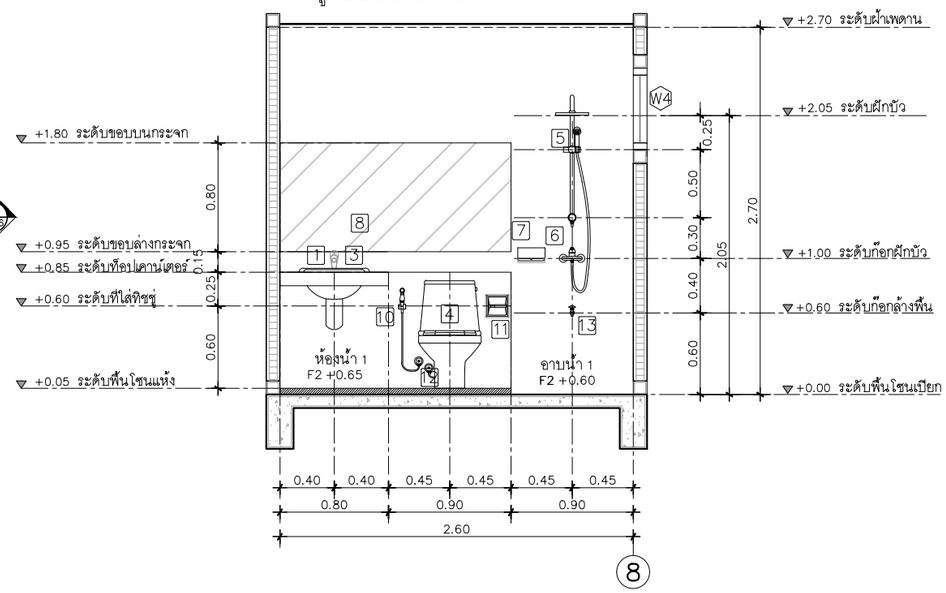

รูปตัดขยายห้องน้ำ 1 แนว A

IN SCALE 1 : 50

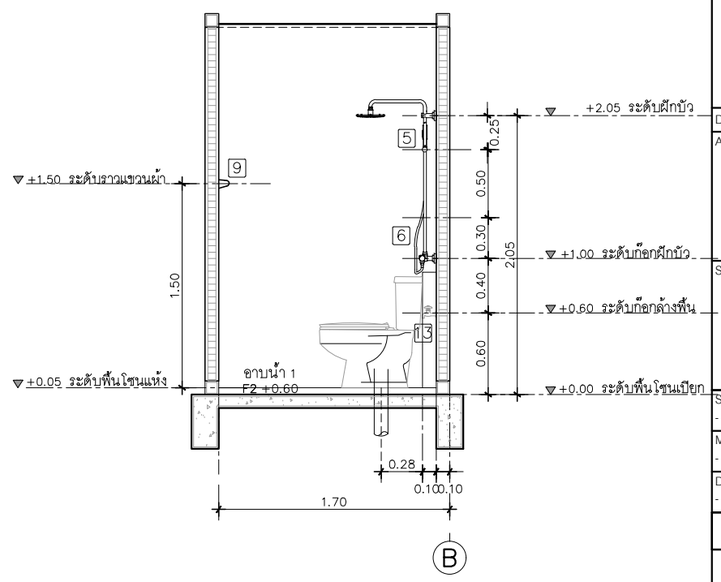

รูปตัดขยายห้องน้ำ 1 แนว B

IN SCALE 1 : 50

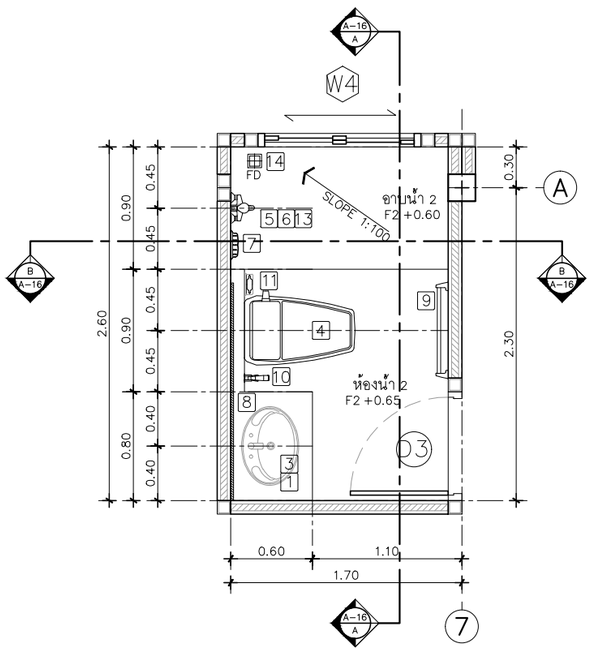

แปลนขยายห้องน้ำ 2

IN SCALE 1 : 50

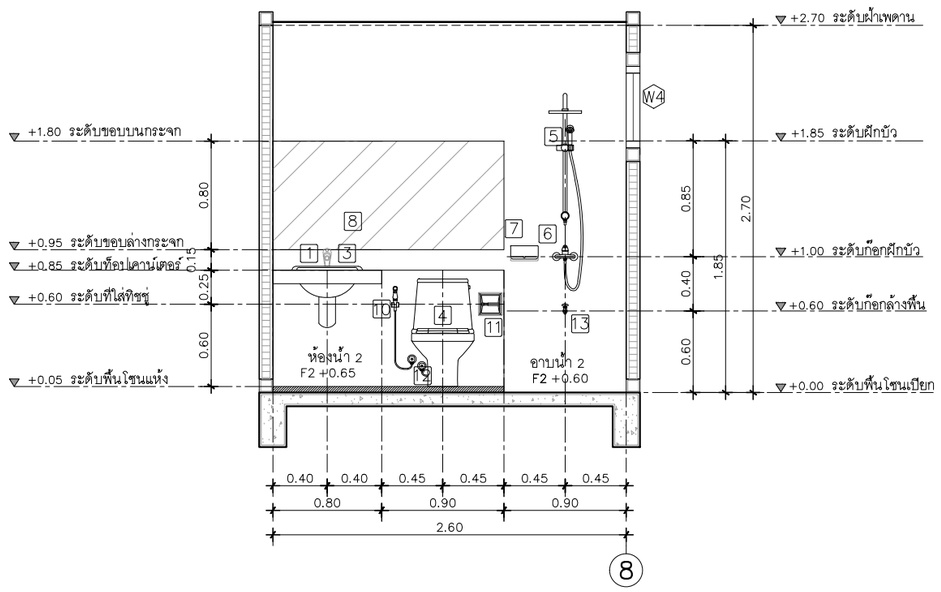

รูปตัดขยายห้องน้ำ 2 แนว A

IN SCALE 1 : 50

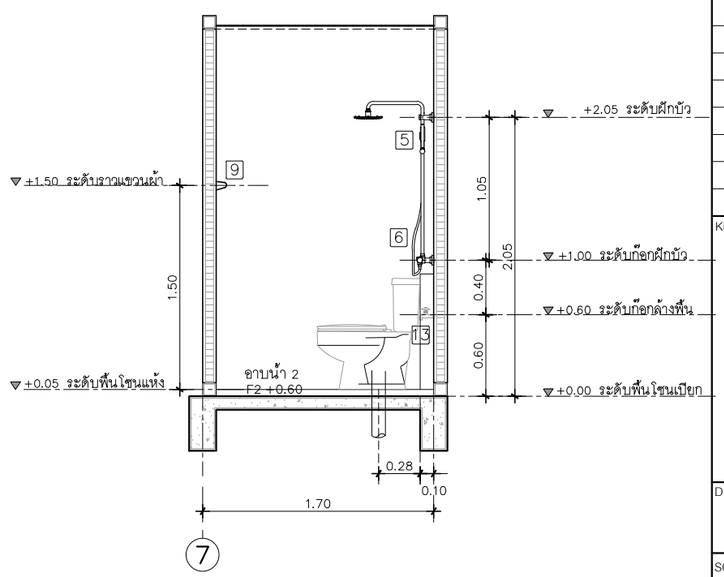

รูปตัดขยายห้องน้ำ 2 แนว B

IN SCALE 1 : 50

QDHouse คว้ดีส่ง

PROJECT

โครงการ บ้านเซนส์ เนเจอร์ 14
บ้านพักอาศัย ค.ส.ล 1 ชั้น

DATE :

ARCHITECT & DRAWING

จักรีพงศ์ ทิพย์ภาษา ภ-สถ 13193

STRUCTURAL ENGINEER

SANITARY ENGINEER
-

MECHANICAL ENGINEER
-

DRAWING
-

REVISE

No.	Detail	Date

KEY PLAN

DRAWING TITLE

แบบขยายห้องน้ำ 1, 2

SCALE : 1: 50

Drawing No: A-16

Sheet No : 16 / 33

DOCUMENT No :

SEN14-008-Classic-Princess

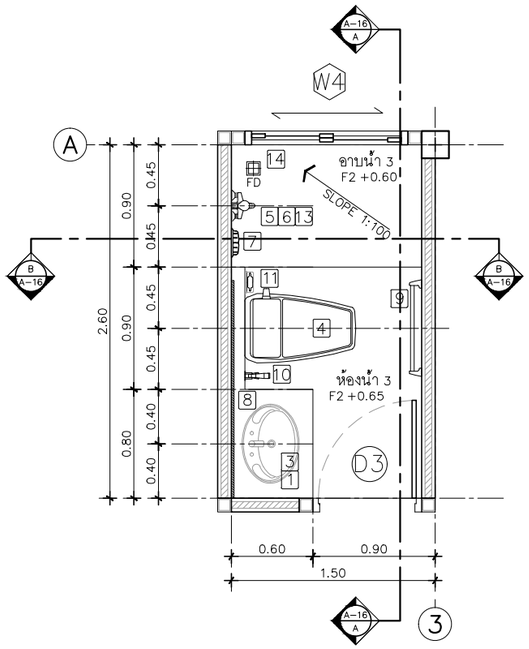

แปลนขยายห้องน้ำ 3

IN SCALE 1 : 50

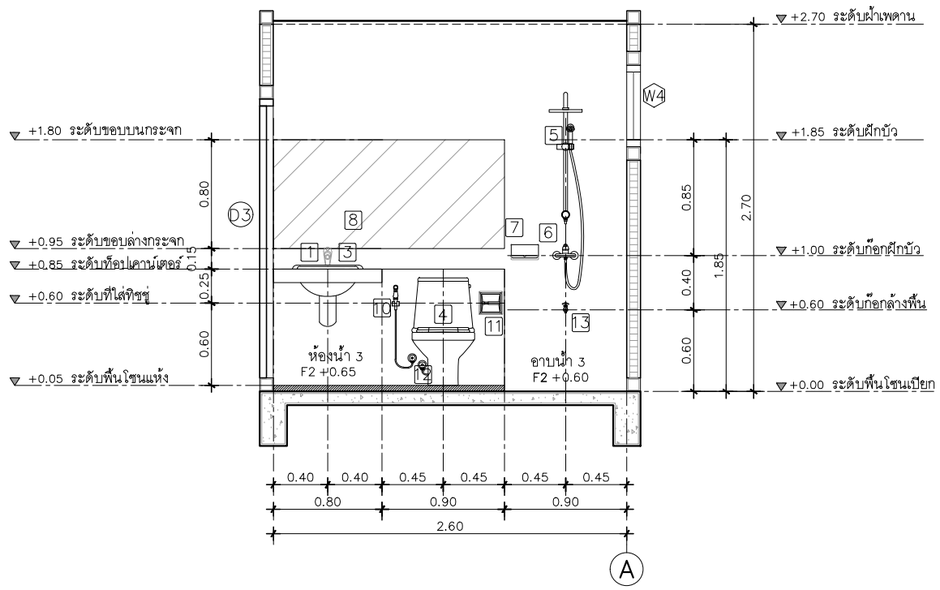

รูปตัดขยายห้องน้ำ 3 แนว A

IN SCALE 1 : 50

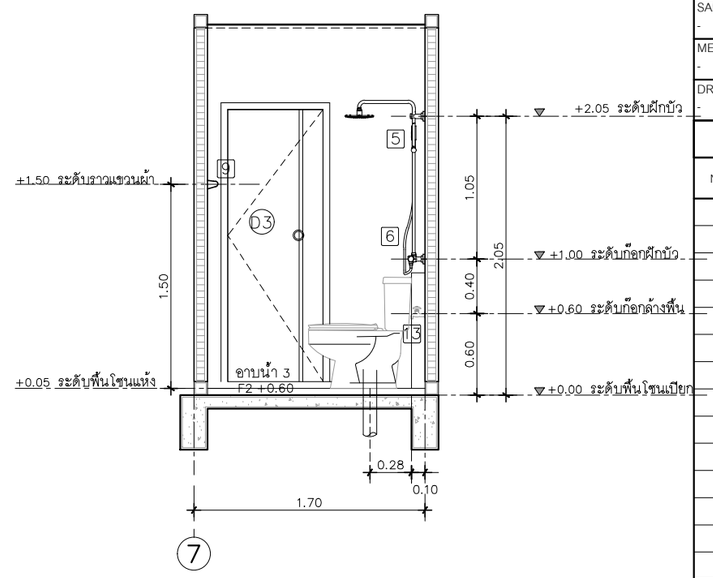

รูปตัดขยายห้องน้ำ 3 แนว B

IN SCALE 1 : 50

QDHouse

PROJECT

โครงการ บ้านเซนส์ เนเจอร์ 14

บ้านพักอาศัย ค.ส.ล 1 ชั้น

DATE :

ARCHITECT & DRAWING

จักรีพงศ์ ทิพย์ภาษา ภ–สถ 13193

STRUCTURAL ENGINEER

SANITARY ENGINEER

-

MECHANICAL ENGINEER

-

DRAWING

-

REVISE

No.	Detail	Date

KEY PLAN

DRAWING TITLE

แบบขยายห้องน้ำ 3

SCALE : 1: 50

Drawing No:

Sheet No : A–16 16 33

DOCUMENT No :

SEN14-008-Classic-Princess

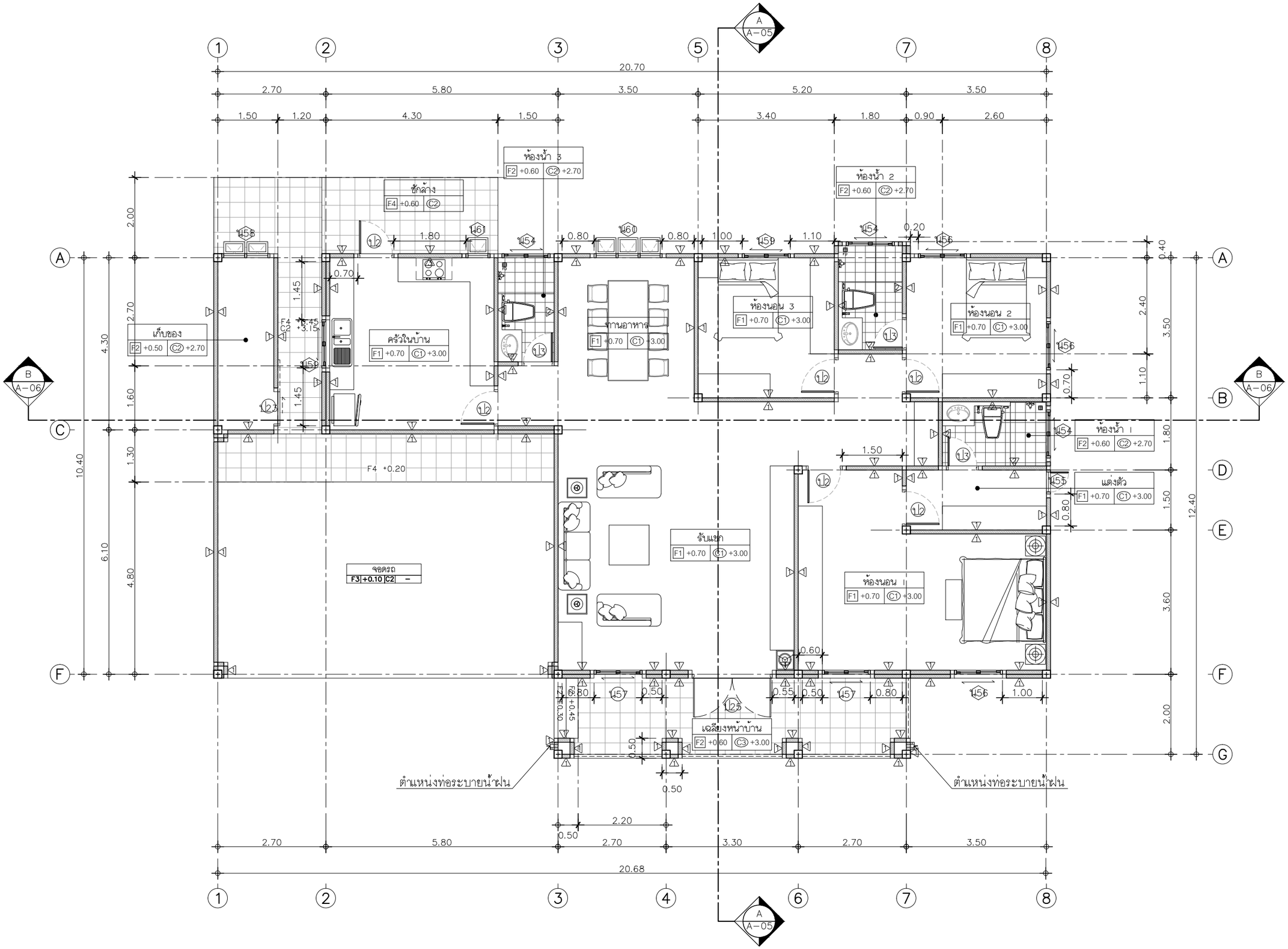

แปลนพื้น

IN SCALE 1 : 100

PROJECT	โครงการ บ้านเซนส์ เนเจอร์ 14 บ้านพักอาศัย ค.ส.ล 1 ชั้น
DATE :	
ARCHITECT & DRAWING	จักรีพงศ์ ทิพย์ภาษา ภ–สถ 13193
STRUCTURAL ENGINEER	
SANITARY ENGINEER	-
MECHANICAL ENGINEER	-
DRAWING	-

REVISE

No.	Detail	Date

KEY PLAN

DRAWING TITLE: แปลนพื้น

SCALE : 1: 100

Drawing No: A–06

Sheet No : 06 33

DOCUMENT No :

SEN14-008-Classic-Princess

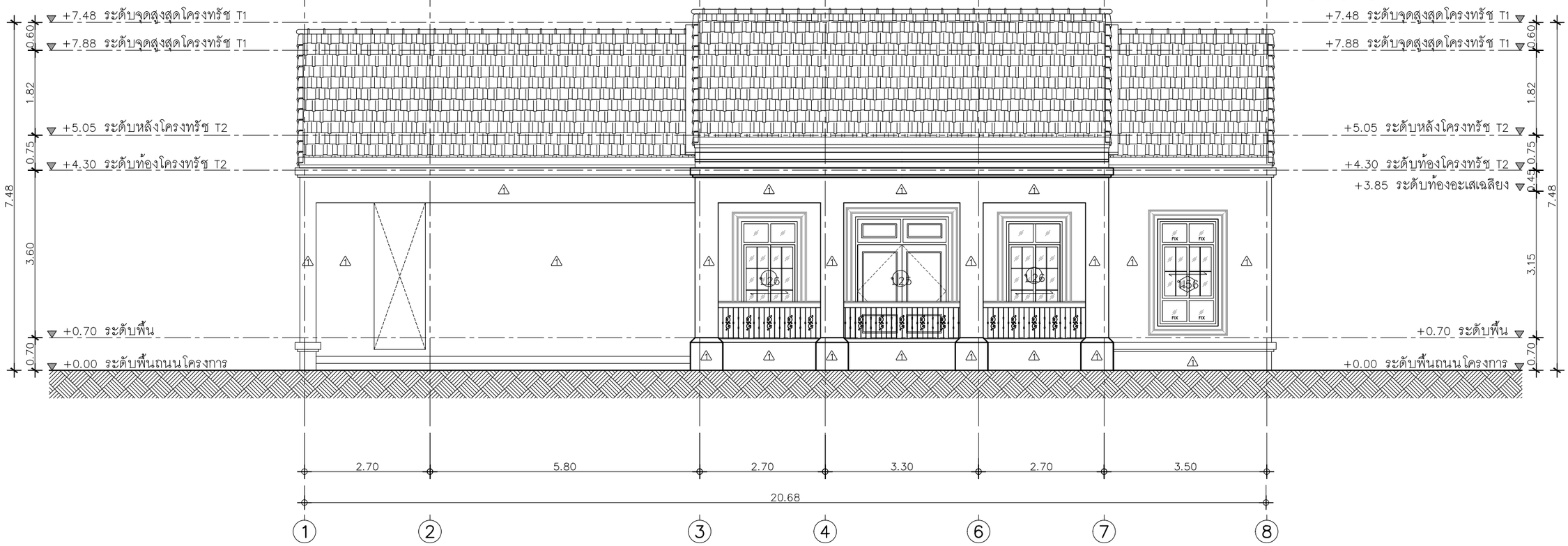

รูปด้าน 1

IN SCALE 1 : 100

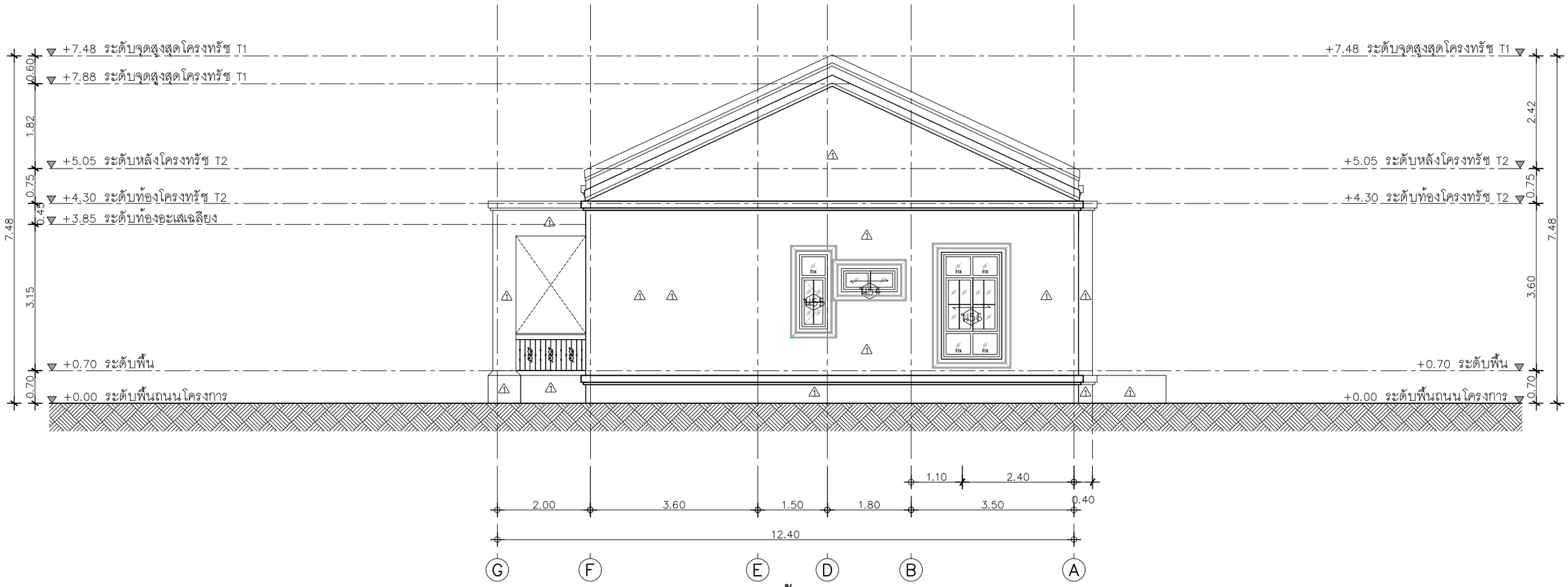

รูปด้าน 2

IN SCALE 1 : 100

QDHouse

PROJECT

โครงการ บ้านเซนส์ เนเจอร์ 14
บ้านพักอาศัย คสล 1 ชั้น

DATE :

ARCHITECT & DRAWING

จักรีพงศ์ ทิพย์ภาษา ภ-สถ 13193

STRUCTURAL ENGINEER

SANITARY ENGINEER
-

MECHANICAL ENGINEER
-

DRAWING
-

REVISE

No.	Detail	Date

KEY PLAN

DRAWING TITLE

รูปด้าน 1-2

SCALE : 1: 100

Drawing No: A-10

Sheet No : 10 | 33

DOCUMENT No :

SEN14-008-Classic-Princess

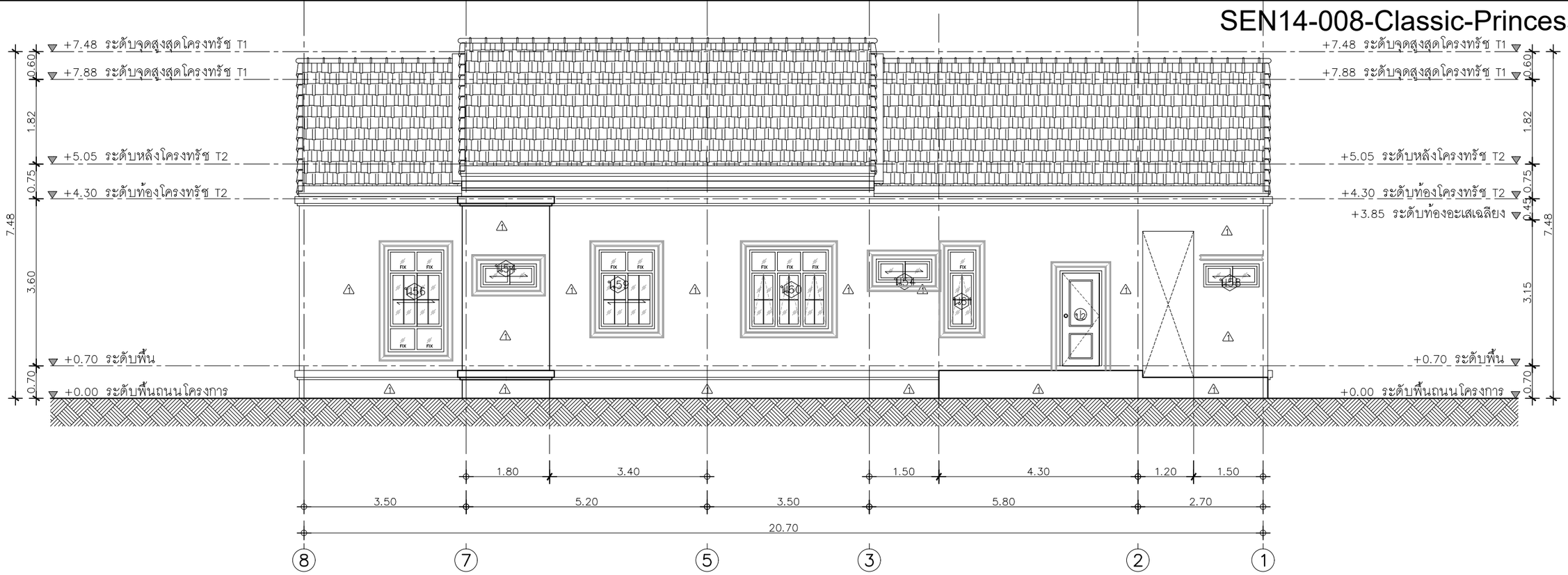

รูปด้าน 3

IN SCALE 1 : 100

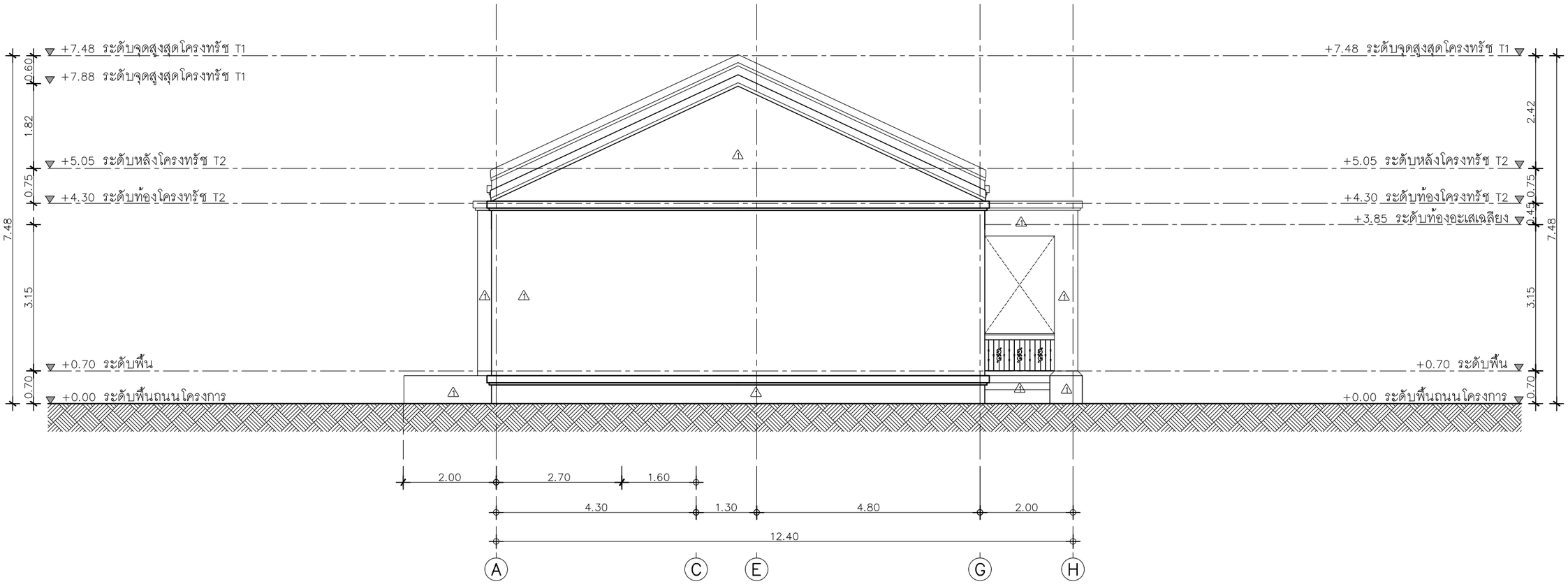

รูปด้าน 4

IN SCALE 1 : 100

QDHouse คว้ดีดำสี

PROJECT

โครงการ บ้านเซนส์ เนเจอร์ 14
บ้านพักอาศัย ค.ส.ล 1 ชั้น

DATE :

ARCHITECT & DRAWING

จักรีพงศ์ ทิพย์ภาษา ภ-สถ 13193

STRUCTURAL ENGINEER

SANITARY ENGINEER
-

MECHANICAL ENGINEER
-

DRAWING
-

REVISE

No.	Detail	Date

KEY PLAN

DRAWING TITLE

รูปด้าน 3-4

SCALE : 1: 100

Drawing No: A-11

Sheet No : 11 / 33

DOCUMENT No :

SEN14-008-Classic-Princess

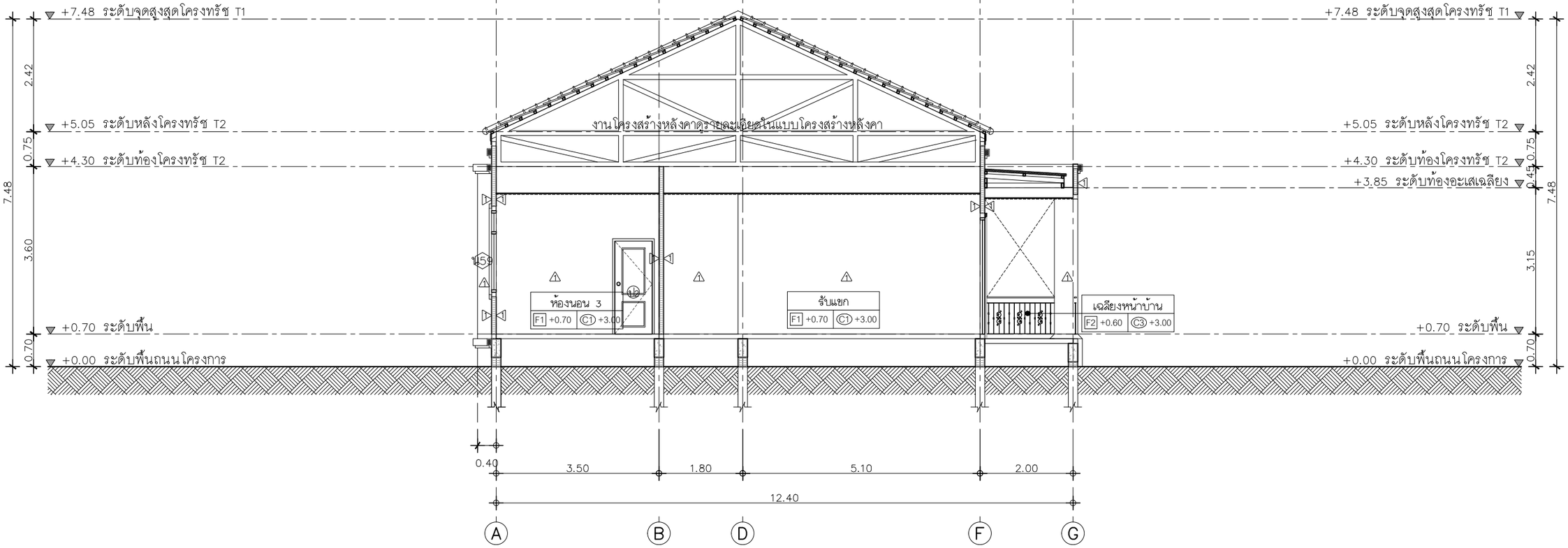

รูปตัด A–A

IN SCALE 1 : 100

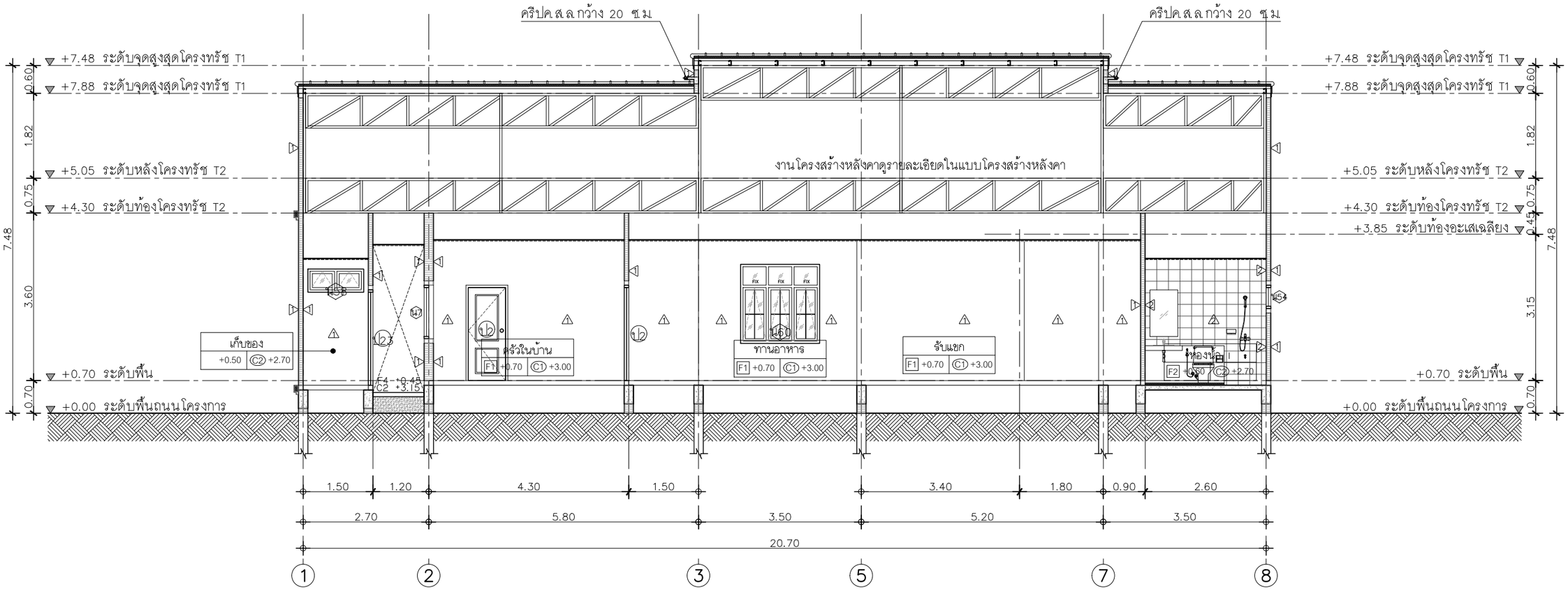

รูปตัด B–B

IN SCALE 1 : 100

QDHouse

PROJECT

โครงการ บ้านเซนส์ เนเจอร์ 14
บ้านพักอาศัย ค.ส.ล 1 ชั้น

DATE :

ARCHITECT & DRAWING

จักรีพงศ์ ทิพย์ภาษา ภ–สถ 13193

STRUCTURAL ENGINEER

SANITARY ENGINEER
-

MECHANICAL ENGINEER
-

DRAWING
-

REVISE

No.	Detail	Date

KEY PLAN

DRAWING TITLE

รูปตัด A–A, รูปตัด B–B

SCALE : 1: 100

Drawing No: A–09

Sheet No : 09 33

DOCUMENT No :

SEN14-008-Classic-Princess

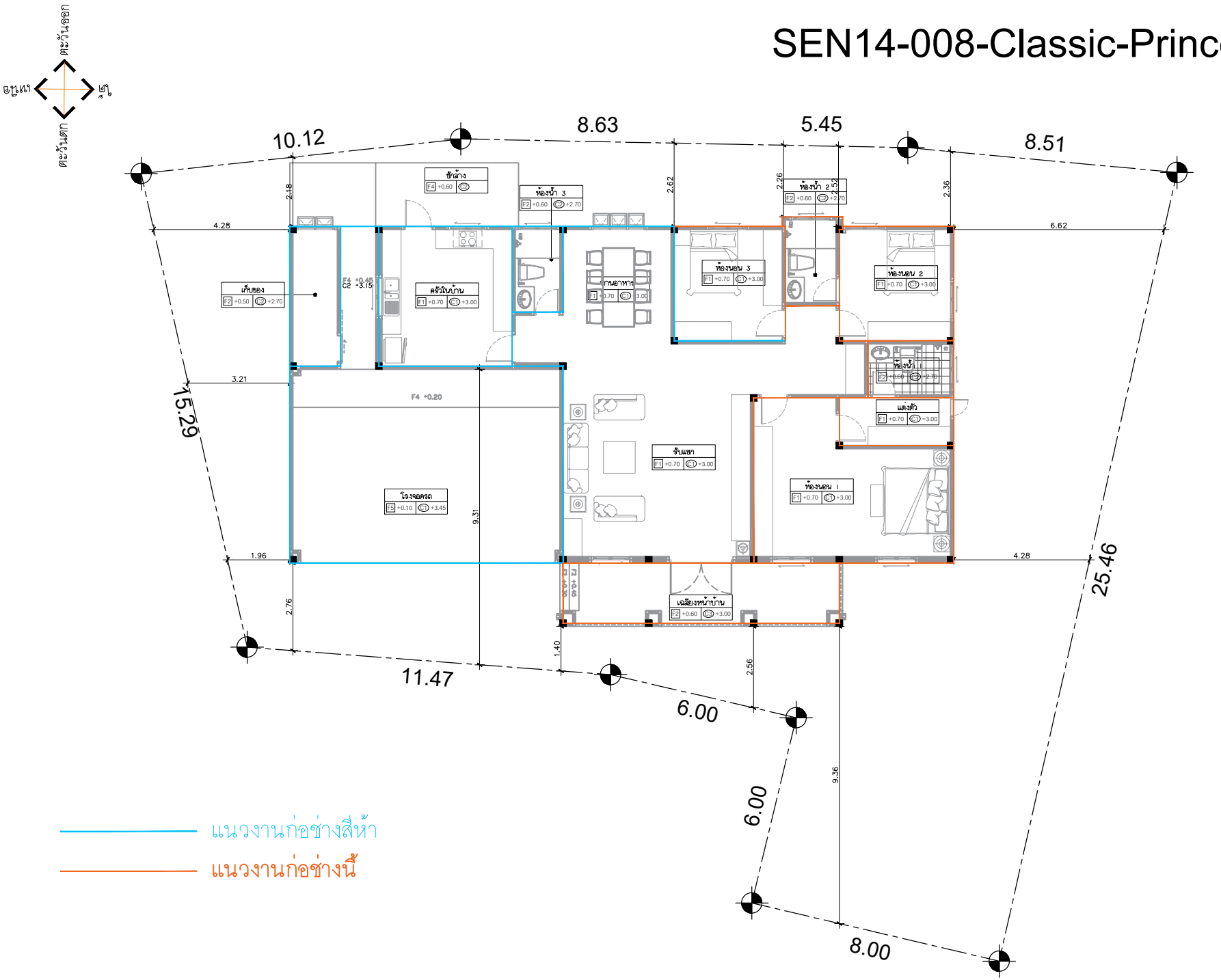

ผังบริเวณ

IN SCALE 1 : 125

QDHouse

PROJECT

โครงการ บ้านเซนส์ เนเจอร์ 14
บ้านพักอาศัย ค.ส.ล. 1 ชั้น

DATE :

ARCHITECT & DRAWING

จักริพงศ์ ทิพย์ภาษา ภ-สถ. 13193

STRUCTURAL ENGINEER

SANITARY ENGINEER

MECHANICAL ENGINEER

DRAWING

REVISE

No.	Detail	Date

KEY PLAN

DRAWING TITLE

ผังบริเวณ

SCALE : 1: 125

Drawing No: A-06

Sheet No : 06 33

DOCUMENT No :

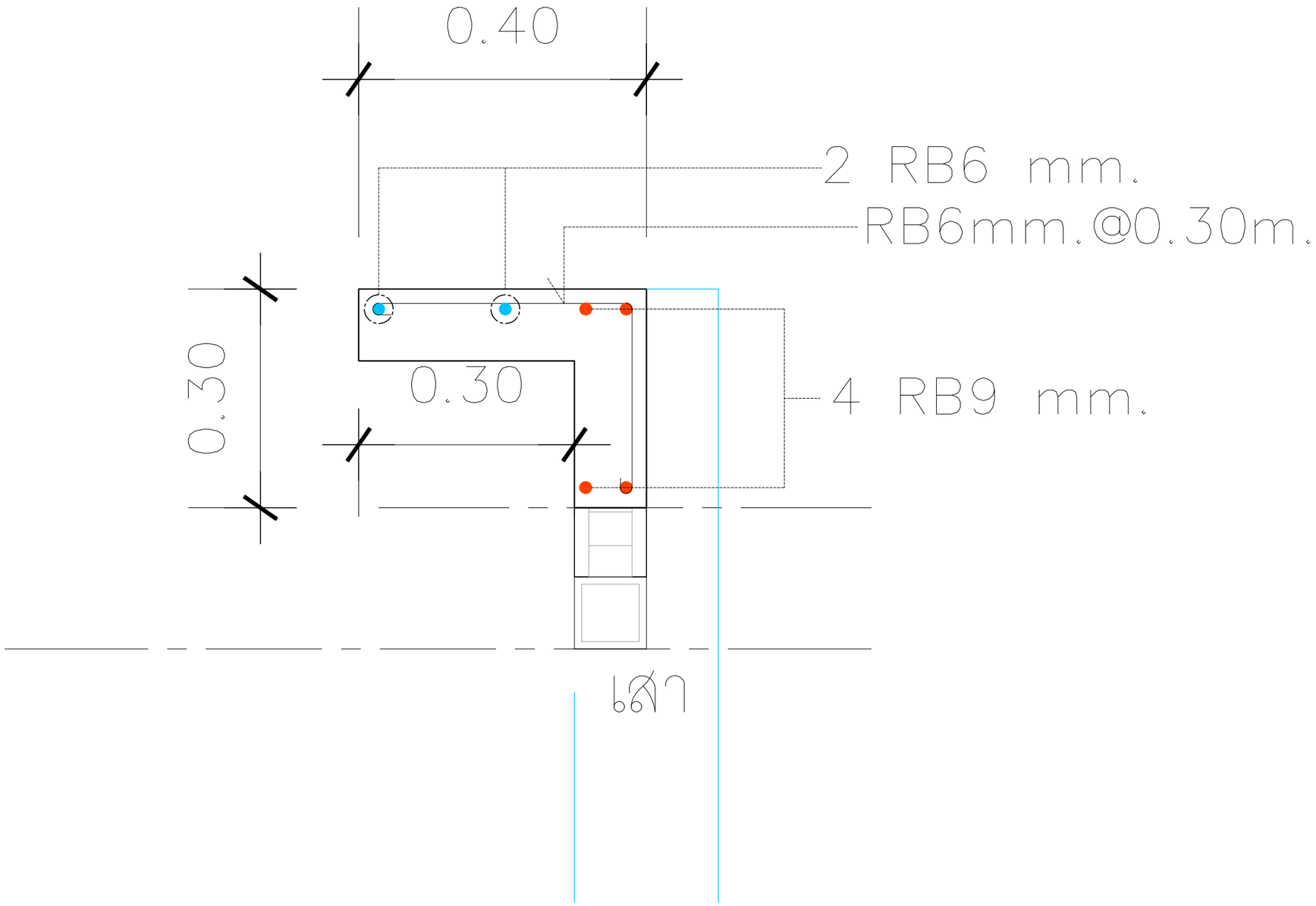

ขยายครีบ ค.ส.ล.

IN SCALE 1 : –

QDHouse

PROJECT

DATE :

ARCHITECT

STRUCTURAL ENGINEER

SANITARY ENGINEER
-

MECHANICAL ENGINEER
-

LANDSCAPE PROJECT
-

REVISE

No.	Detail	Date

KEY PLAN

DRAWING TITLE

SCALE :

Drawing No:

Sheet No : 00

DOCUMENT No :

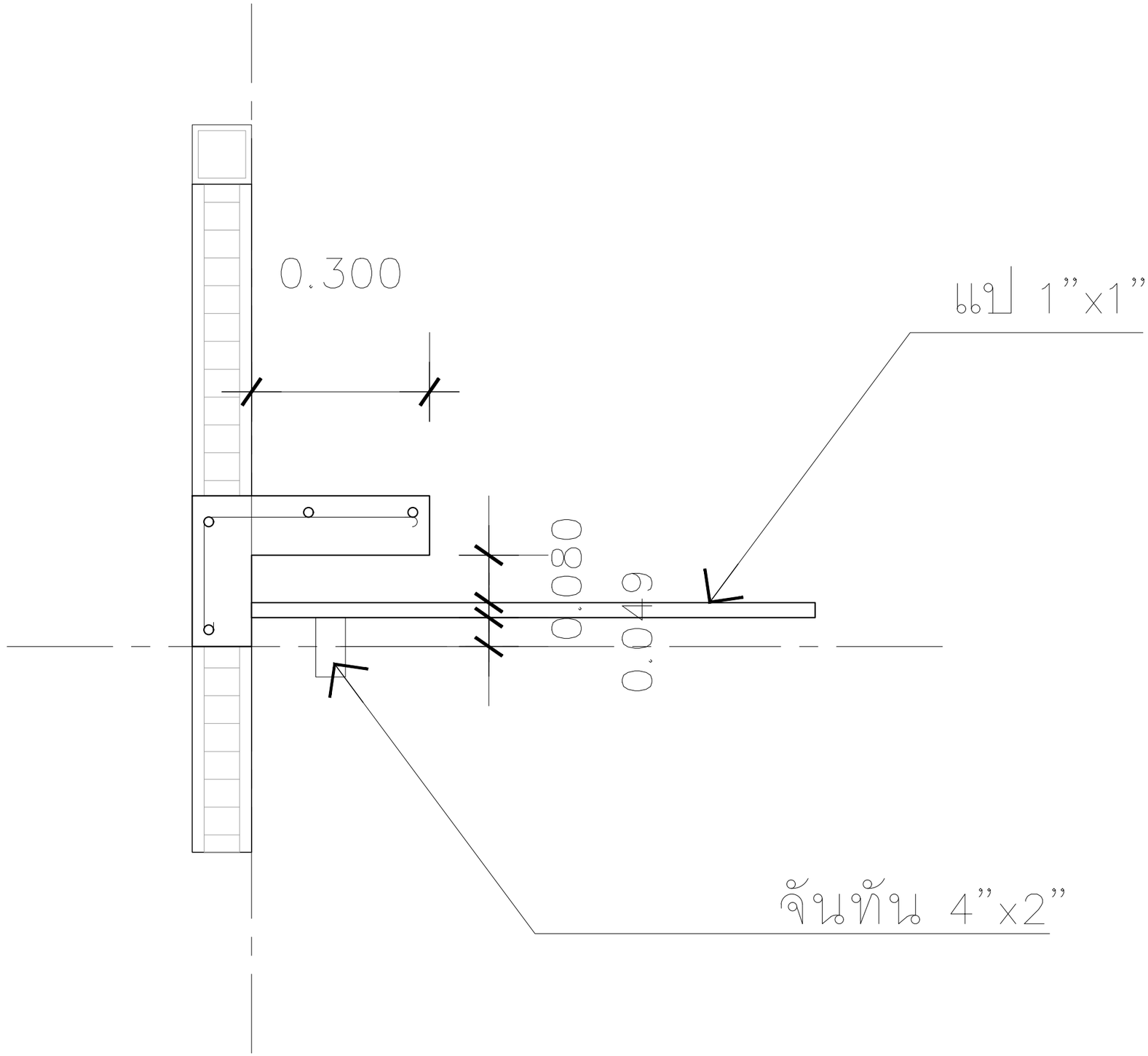

ขยายครีบหลังคา

IN SCALE 1 : –

QDHouse

PROJECT

DATE :

ARCHITECT

STRUCTURAL ENGINEER

SANITARY ENGINEER
-

MECHANICAL ENGINEER
-

LANDSCAPE PROJECT
-

REVISE

No.	Detail	Date

KEY PLAN

DRAWING TITLE
แบบขยายเหล็บหลังคา

SCALE : 1: 50

Drawing No: A–13

Sheet No : 13 00

DOCUMENT No :

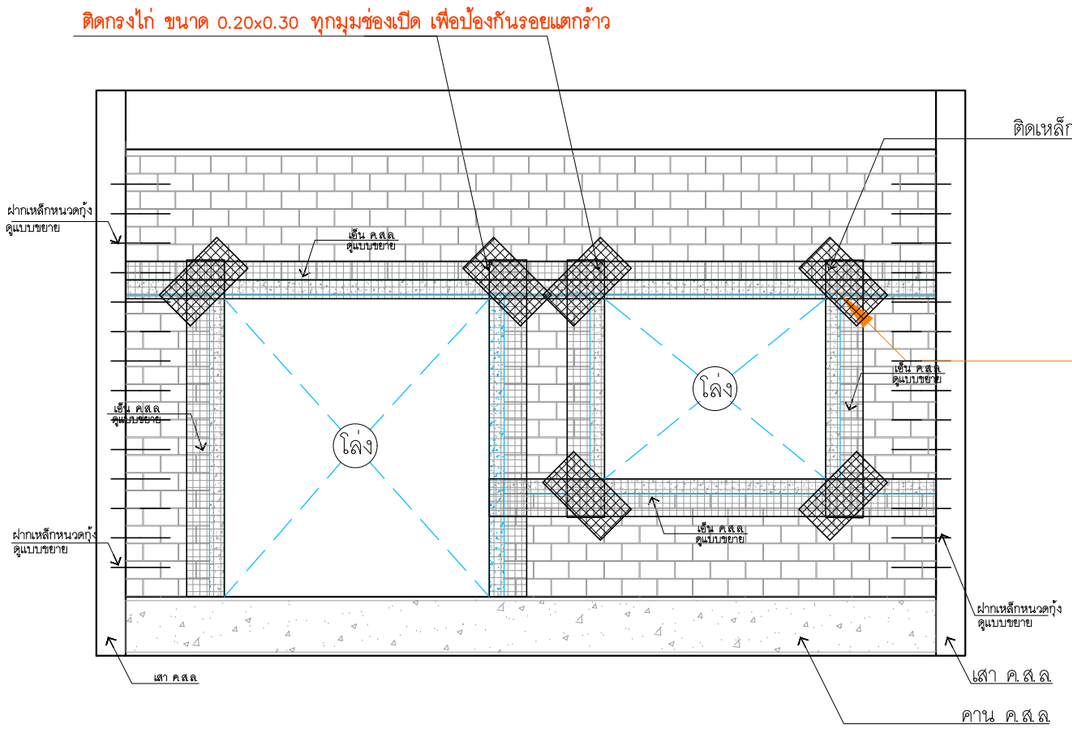

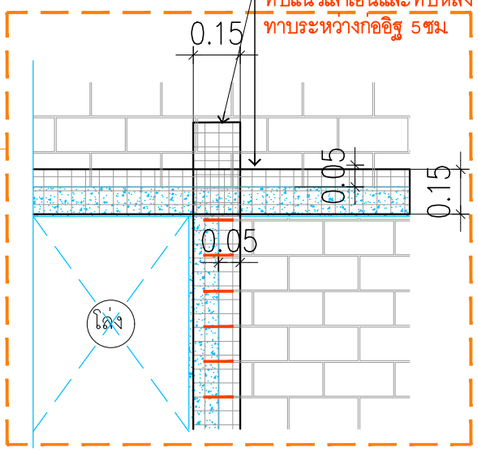

แบบขยายการติดตะแกรงกรงไก่

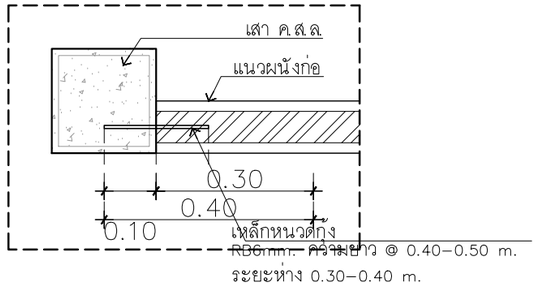

แปลนแบบขยายการฝากหนวดกุ้ง

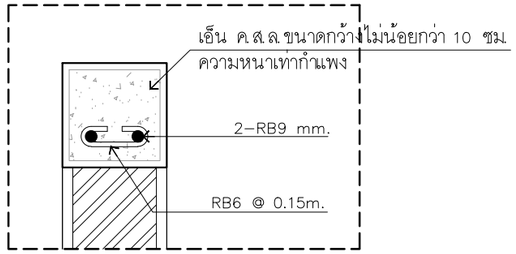

แบบขยายเอ็น คสล.

หมายเหตุ ทำเอ็น คสล ทุกระยะ 1.5 ม ของความสูงผนัง
และทุกระยะ 2.5 ม ของความยาวผนัง

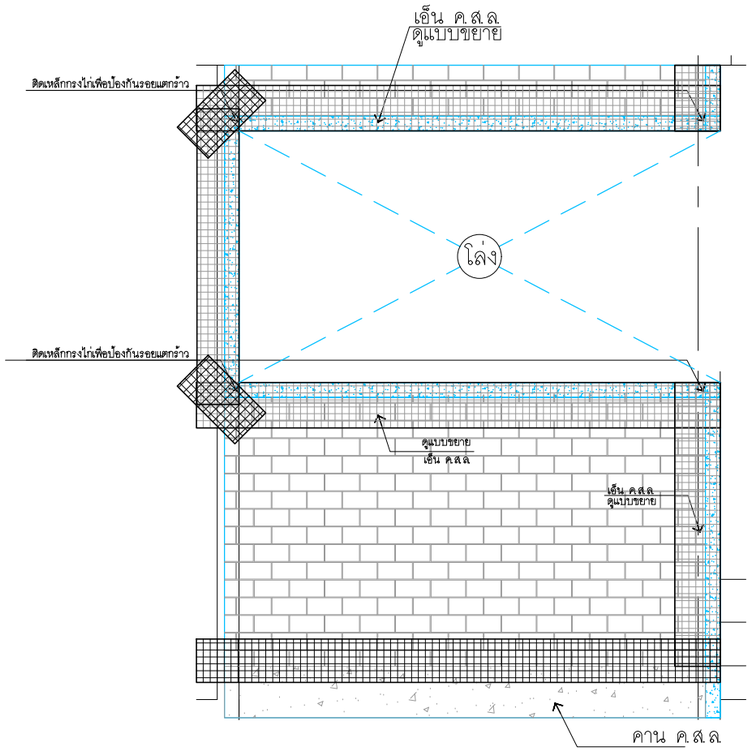

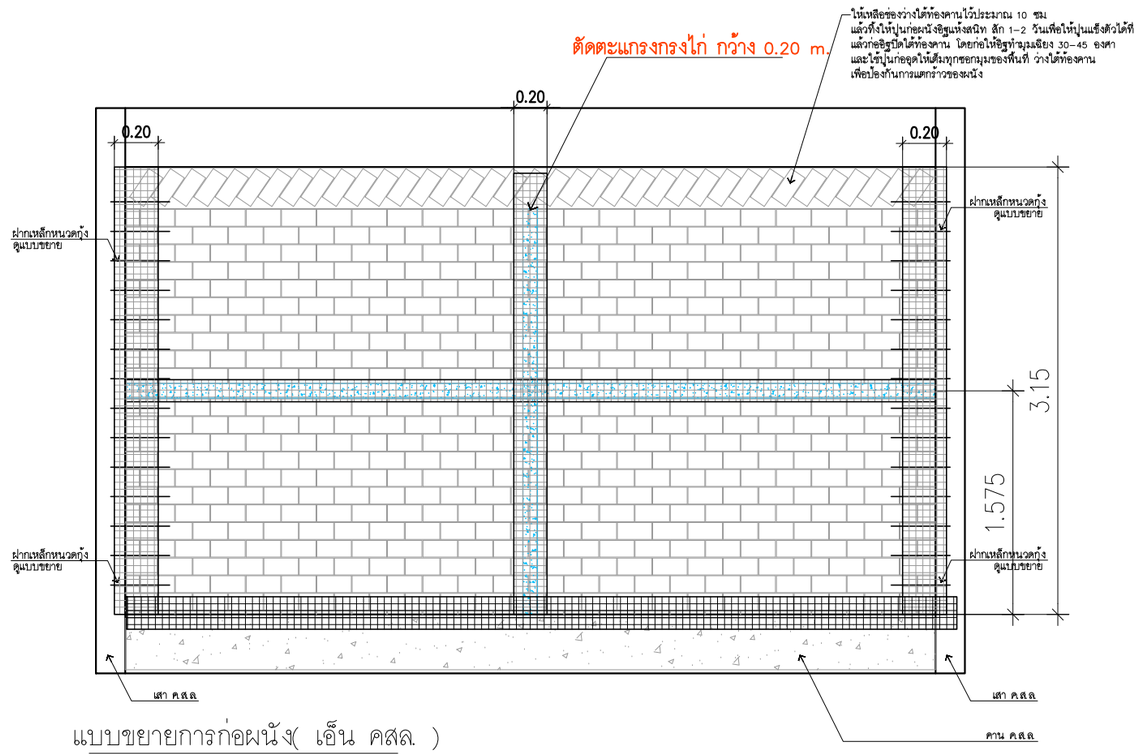

แบบขยายการก่อผนัง(เอ็น คสล.)

IN SCALE 1 : 25

QDHouse

PROJECT

DATE :

ARCHITECT

STRUCTURAL ENGINEER

SANITARY ENGINEER
-

MECHANICAL ENGINEER
-

LANDSCAPE PROJECT
-

REVISE

No.	Detail	Date

KEY PLAN

DRAWING TITLE
แบบขยายการก่อผนัง

SCALE : 1: 25

Drawing No: A-15

Sheet No : 15 00

DOCUMENT No :

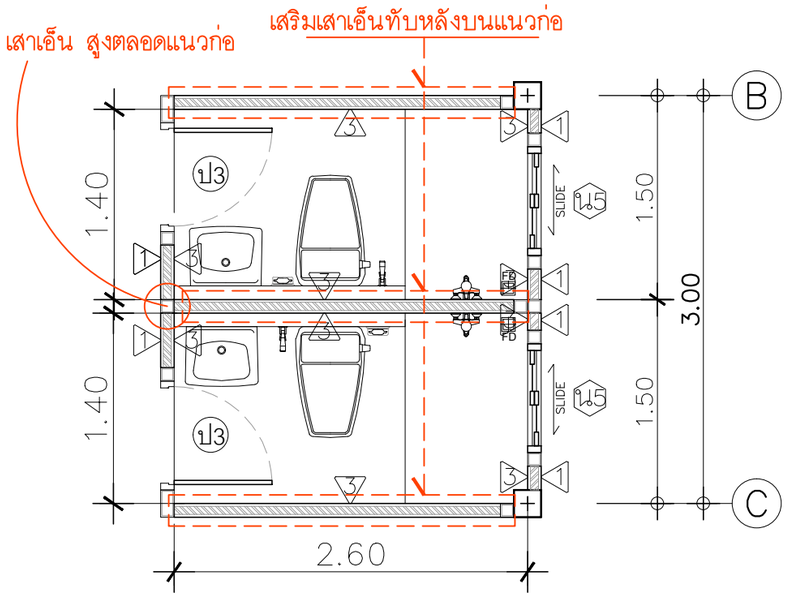

แปลนขยายห้องน้ำ 1,2

IN SCALE 1 : --

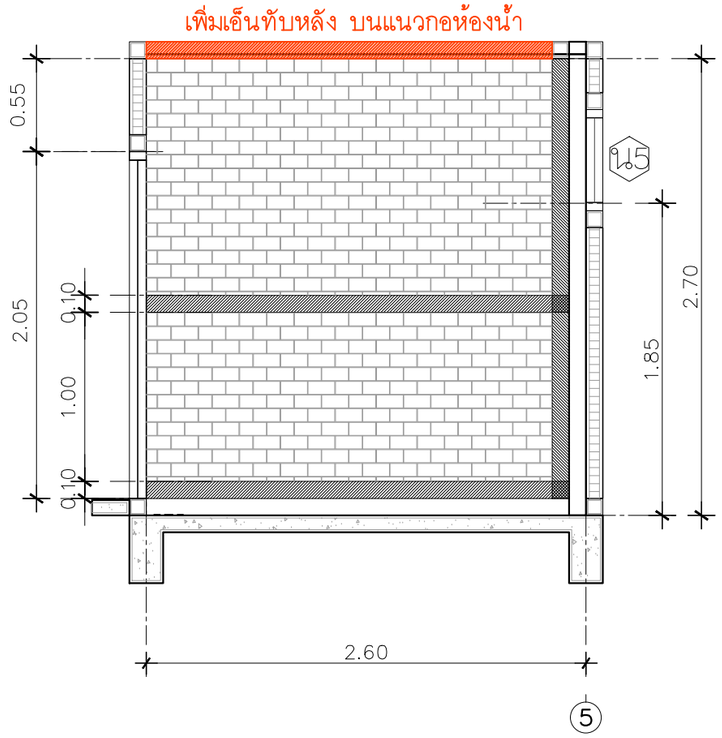

รูปตัดขยายห้องน้ำ 1 แนว A

IN SCALE 1 : --

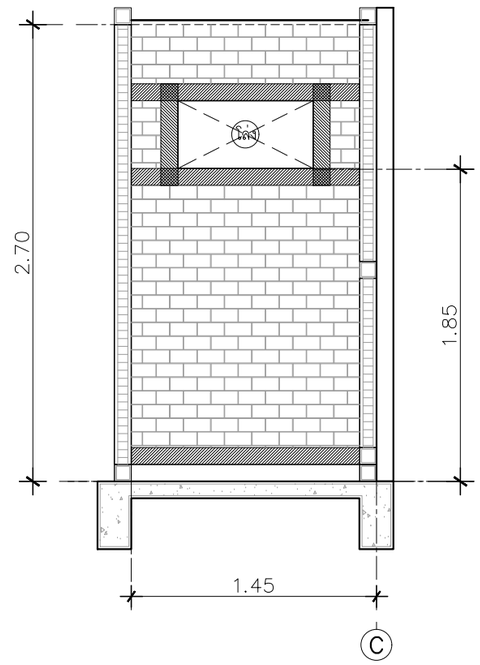

รูปตัดขยายห้องน้ำ 1 แนว B

IN SCALE 1 : --

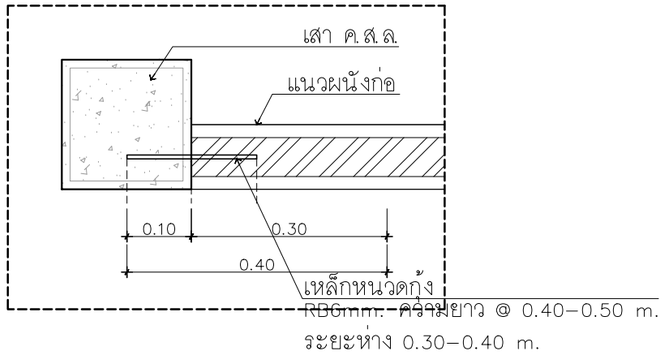

แปลนแบบขยายการฝากหนวดกุ้ง

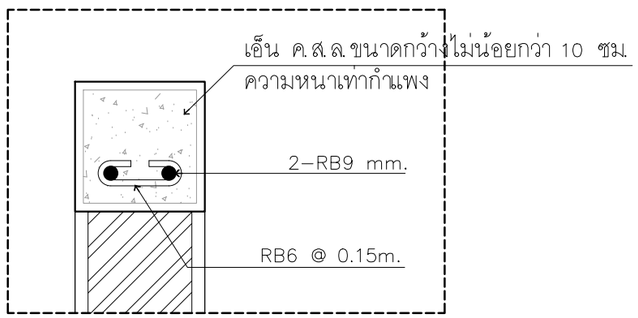

แบบขยายเอ็น ค.ส.ล.

หมายเหตุ ทำเอ็น ค.ส.ล. ทุกระยะ 1.5 ม.ของความสูงผนัง
และทุกระยะ 2.5 ม.ของความยาวผนัง

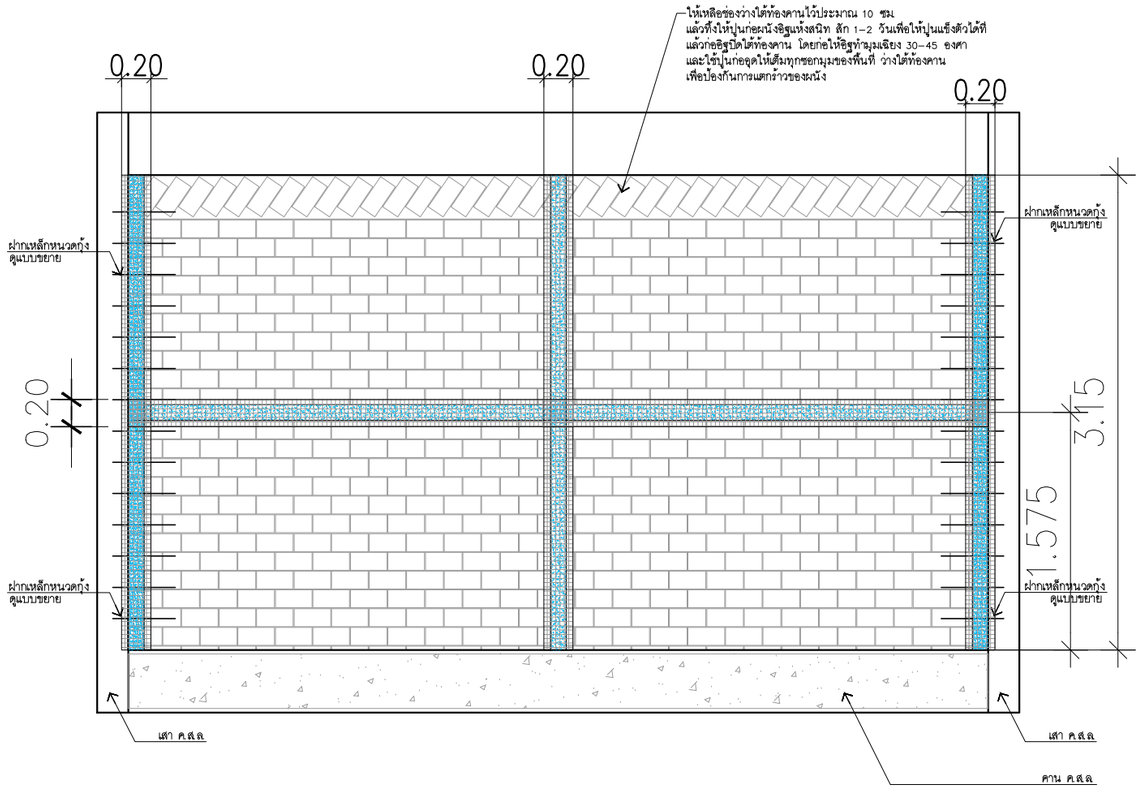

แบบขยายการก่อผนัง(เอ็น คสล.)

IN SCALE 1 : --

QDHouse

PROJECT

DATE :

ARCHITECT

STRUCTURAL ENGINEER

SANITARY ENGINEER
-

MECHANICAL ENGINEER
-

LANDSCAPE PROJECT
-

REVISE

No.	Detail	Date

KEY PLAN

DRAWING TITLE
แบบขยายห้องน้ำ 1, 2

SCALE : 1: --

Drawing No: A–17

Sheet No : 17 00

DOCUMENT No :

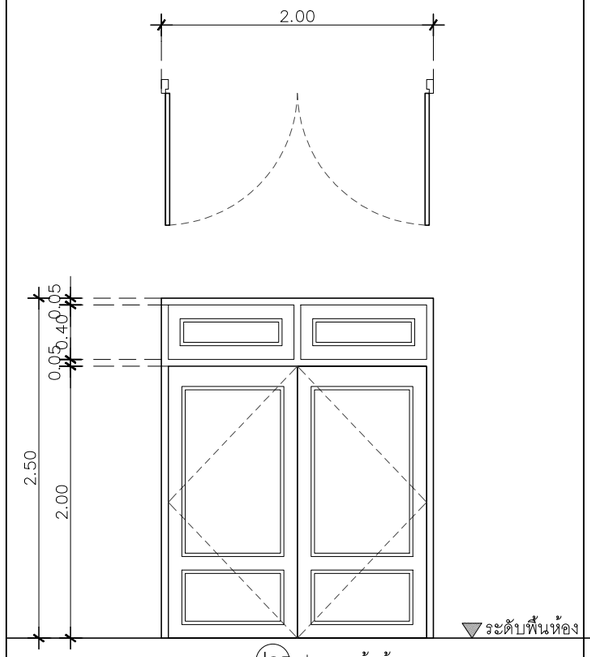

ป25 ประตูหน้าบ้าน

ประเภท	ประตูบานเปิดคู่ช่องแสงตกแต่งด้านบนติดตาย
วงกบ	ไม้เนื้อแข็งอบอย่างดีขนาด 2"x4"ทาน้ำมันสีระบุภายหลัง
กรอบบาน	ไม้เนื้อแข็ง ระบุและรายละเอียดภายหลัง
ลูกฟัก	ไม้เนื้อแข็ง ระบุและรายละเอียดภายหลัง
มือจับ	ระบุรุ่นภายหลัง
อุปกรณ์	ระบุรุ่นภายหลัง
ช่องแสง	–

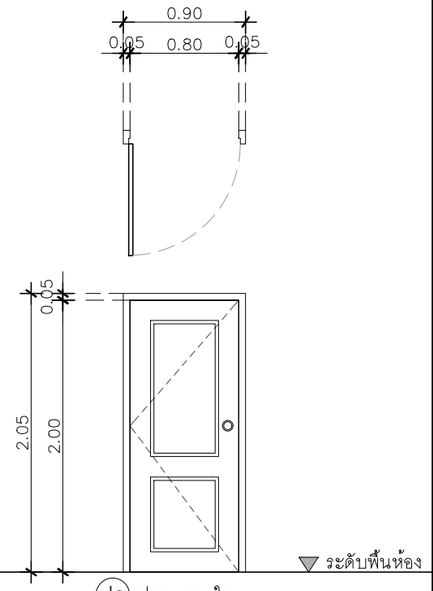

ป2 ประตูภายใน

ประเภท	ประตูบานเปิดเดี่ยว
วงกบ	ไม้เนื้อแข็งอบอย่างดีขนาด 2"x4" ทาน้ำมันสีขาว
กรอบบาน	ไม้เนื้อแข็งทึบ เซาะร่อง 5 มม. โดยรอบ
ลูกฟัก	บานไม้เนื้อแข็ง บานศรีวิชัย
มือจับ	ลูกบิดประตู COLTLITE
อุปกรณ์	บานพับเหล็ก 4"x3" ,Door stop : สีสแตนเลส มาตรฐานโครงการ
ช่องแสง	–

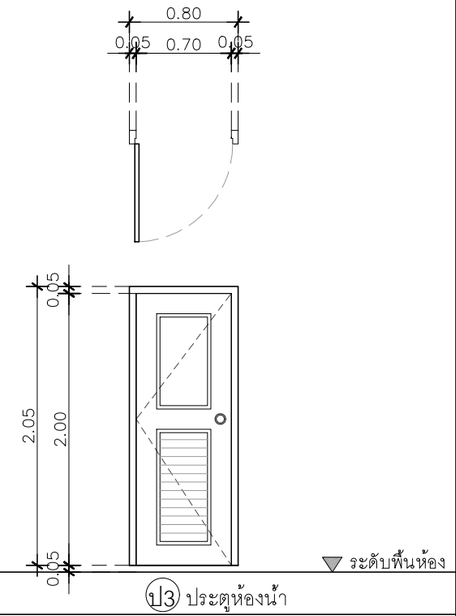

ป3 ประตูห้องน้ำ

ประเภท	ประตูบานเปิดเดี่ยว
วงกบ	ไม้เนื้อแข็งอบอย่างดีขนาด 2"x5" ทาน้ำมันสีขาว
กรอบบาน	ไม้เนื้อแข็งทึบ เซาะร่อง 5 มม. โดยรอบ
ลูกฟัก	บาน UPVC
มือจับ	ลูกบิดประตู COLTLITE
อุปกรณ์	บานพับเหล็ก 4"x3" ,Door stop : สีสแตนเลส มาตรฐานโครงการ
ช่องแสง	–

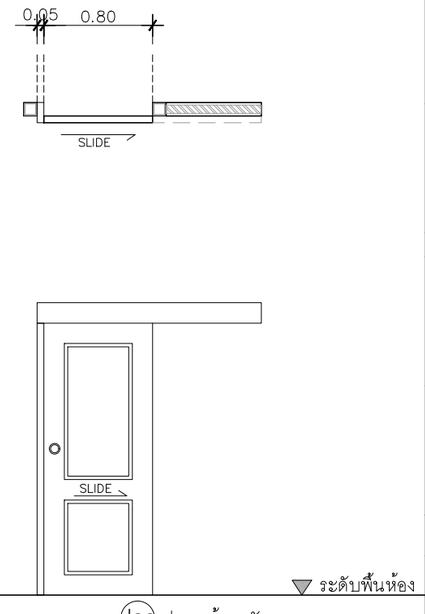

ป23 ประตูห้องครัว

ประเภท	ประตูบานเปิดเดี่ยวรางแขวนบน
วงกบ	ไม้เนื้อแข็งอบอย่างดีขนาด 2"x4" ทาน้ำมันสีขาว
กรอบบาน	ไม้เนื้อแข็งทึบ เซาะร่อง 5 มม. โดยรอบ
ลูกฟัก	บานไม้เนื้อแข็ง บานศรีวิชัย
มือจับ	ลูกบิดประตู COLTLITE
อุปกรณ์	มาตรฐานรางแขวน
ช่องแสง	–

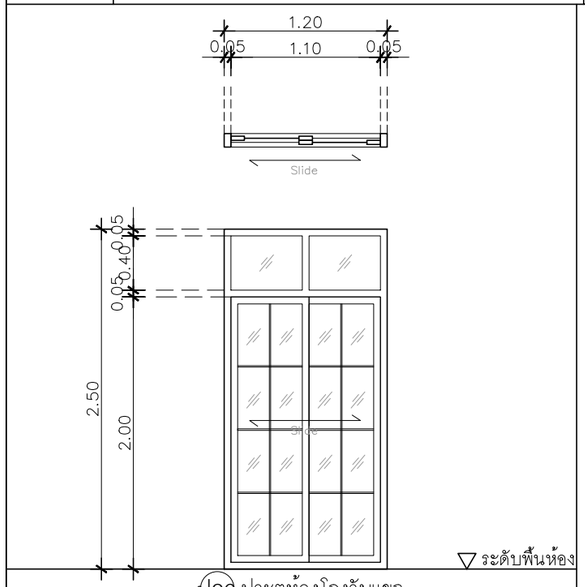

ป26 ประตูห้องโถงรับแขก

ประเภท	ประตูบานเลื่อนสลับช่องแสงติดตายตามแบบ
วงกบ	อลูมิเนียม สีดำ 2"x4"หนา 1.2 มม.
กรอบบาน	อลูมิเนียม สีดำ หนา 1.2 มม.
ลูกฟัก	กระจกเขียวตัดแสงหนา 5 มม. ติดคิ้ว PVC ขนาด 1 ซม.
มือจับ	มาตรฐานบานเลื่อน
อุปกรณ์	มาตรฐานบานเลื่อน
ช่องแสง	–

QDHouse

PROJECT

โครงการ บ้านเซนส์ เนเจอร์ 14
บ้านพักอาศัย ค.ส.ล 1 ชั้น

DATE :

ARCHITECT & DRAWING

จักรีพงศ์ ทิพย์ภาษา ภ–สถ 13193

STRUCTURAL ENGINEER

SANITARY ENGINEER
-

MECHANICAL ENGINEER
-

DRAWING
-

REVISE

No.	Detail	Date

KEY PLAN

DRAWING TITLE

แบบขยายประตู

SCALE : 1: 50

Drawing No: A–12

Sheet No : 12 33

DOCUMENT No :