SEN14-008-Classic-Princess

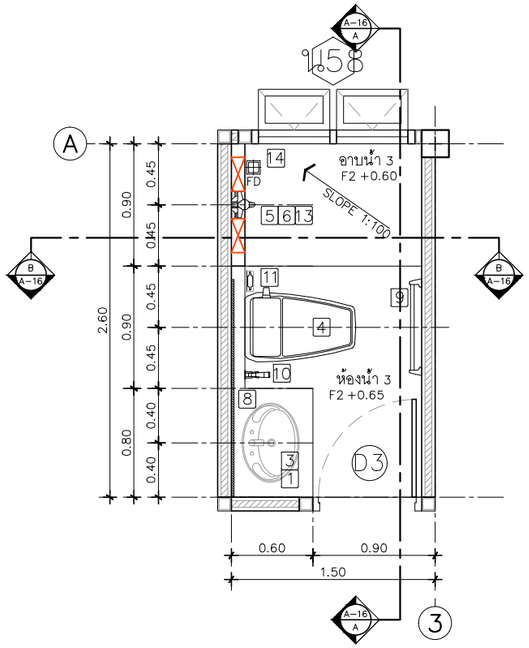

แปลนขยายห้องน้ำ 3

IN SCALE 1 : 50

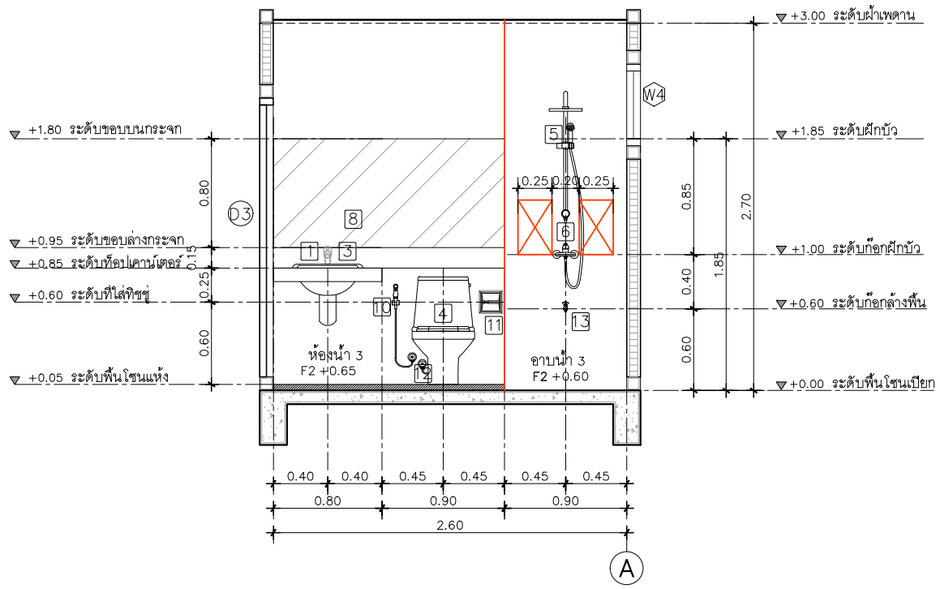

รูปตัดขยายห้องน้ำ 3 แนว A

IN SCALE 1 : 50

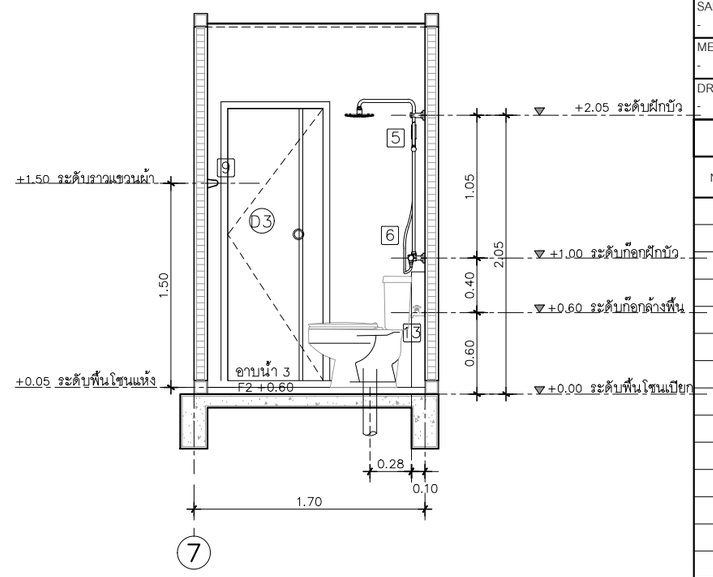

รูปตัดขยายห้องน้ำ 3 แนว B

IN SCALE 1 : 50

QDHouse ควอดฮ้าส

PROJECT

โครงการ บ้านเซนส์ เนเจอร์ 14
บ้านพักอาศัย ค.ส.ล 1 ชั้น

DATE :

ARCHITECT & DRAWING

จักรีพงศ์ ทิพย์ภาษา ภ-สถ 13193

STRUCTURAL ENGINEER

SANITARY ENGINEER
-

MECHANICAL ENGINEER
-

DRAWING
-

REVISE

No.	Detail	Date

KEY PLAN

DRAWING TITLE

แบบขยายห้องน้ำ 3

SCALE : 1: 50

Drawing No:

Sheet No : A-16 / 16 33

DOCUMENT No :