# SEN14-008-Classic-Princess

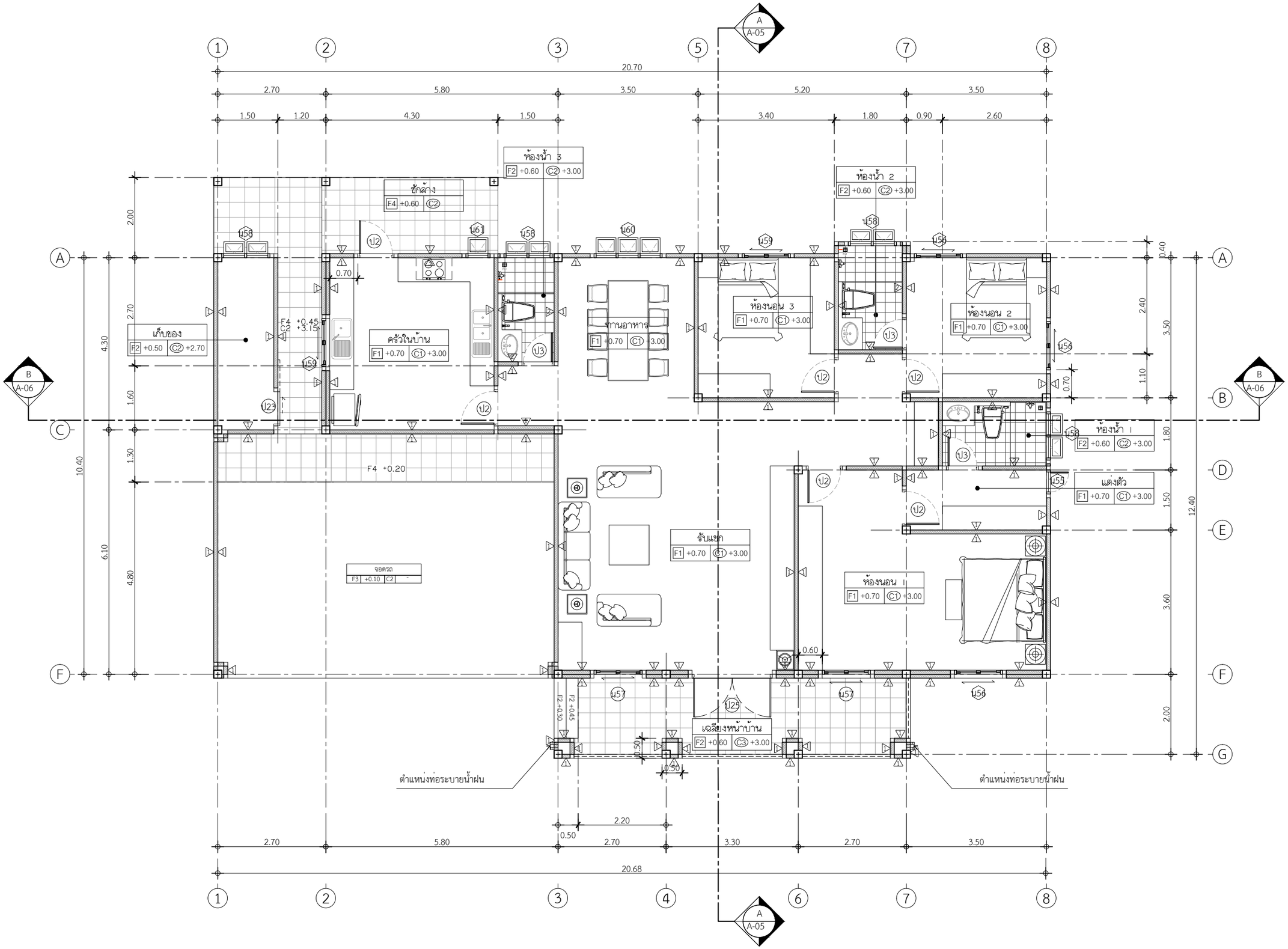


## แปลนพื้น

IN SCALE 1 : 100

3 A-11 | 4 A-11 | 2 A-10 | 1 A-10

QDHouse คว้ดฮ้าส์

PROJECT

โครงการ บ้านเซนส์ เนเจอร์ 14

บ้านพักอาศัย ค.ส.ล. 1 ชั้น

DATE :

ARCHITECT & DRAWING

จักรีพงศ์ ทิพย์ภาษา ภ.สถ. 13193

STRUCTURAL ENGINEER

SANITARY ENGINEER

-

MECHANICAL ENGINEER

-

DRAWING

-

REVISE

| No. | Detail | Date |
|---|---|---|
| | | |

KEY PLAN

DRAWING TITLE

แปลนพื้น

SCALE : 1: 100

Drawing No: A-06

Sheet No : 06 33

DOCUMENT No :

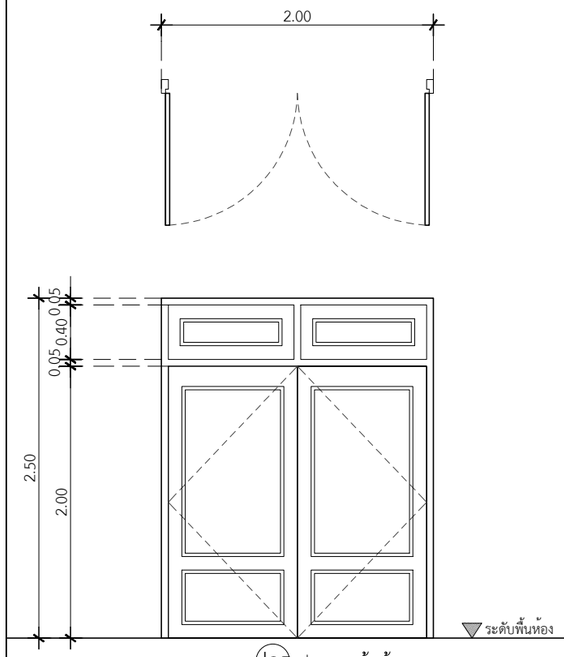


ป25 ประตูหน้าบ้าน

| | |
|---|---|
| ประเภท | ประตูบานเปิดคู่ช่องแสงตกแต่งด้านบนติดตาย |
| วงกบ | ไม้เนื้อแข็งอบอย่างดีขนาด 2"x4"ทาน้ำมันสีระบุภายหลัง |
| กรอบบาน | ไม้เนื้อแข็ง ระบุและรายละเอียดภายหลัง |
| ลูกฟัก | ไม้เนื้อแข็ง ระบุและรายละเอียดภายหลัง |
| มือจับ | ระบุรุ่นภายหลัง |
| อุปกรณ์ | ระบุรุ่นภายหลัง |
| ช่องแสง | - |

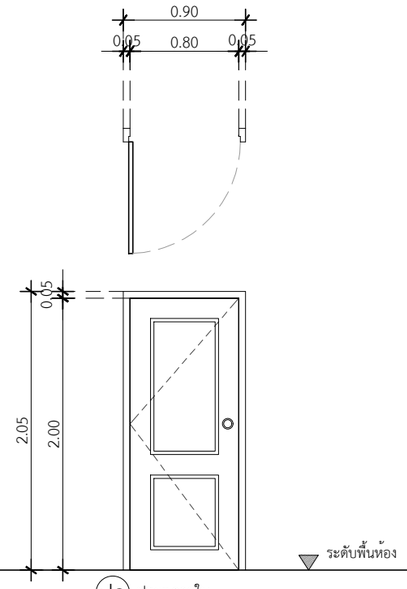


ป2 ประตูภายใน

| | |
|---|---|
| ประเภท | ประตูบานเปิดเดี่ยว |
| วงกบ | ไม้เนื้อแข็งอบอย่างดีขนาด 2"x4" ทาน้ำมันสีขาว |
| กรอบบาน | ไม้เนื้อแข็งทึบ เซาะร่อง 5 มม. โดยรอบ |
| ลูกฟัก | บานไม้เนื้อแข็ง บานศรีวิชัย |
| มือจับ | ลูกบิดประตู COLTLITE |
| อุปกรณ์ | บานพับเหล็ก 4"x3" ,Door stop : สีสแตนเลส มาตรฐานโครงการ |
| ช่องแสง | - |

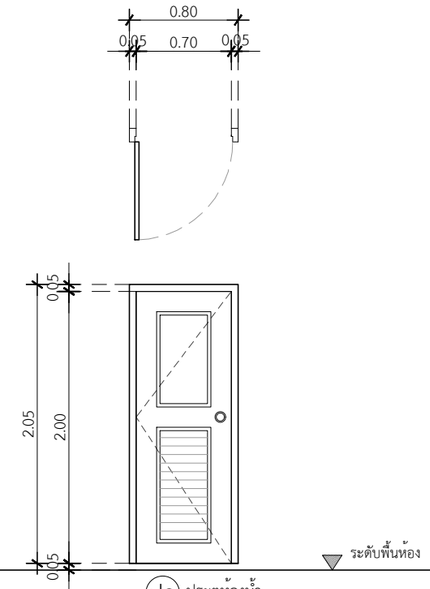


ป3 ประตูห้องน้ำ

| | |
|---|---|
| ประเภท | ประตูบานเปิดเดี่ยว |
| วงกบ | ไม้เนื้อแข็งอบอย่างดีขนาด 2"x5" ทาน้ำมันสีขาว |
| กรอบบาน | ไม้เนื้อแข็งทึบ เซาะร่อง 5 มม. โดยรอบ |
| ลูกฟัก | บาน UPVC |
| มือจับ | ลูกบิดประตู COLTLITE |
| อุปกรณ์ | บานพับเหล็ก 4"x3" ,Door stop : สีสแตนเลส มาตรฐานโครงการ |
| ช่องแสง | - |

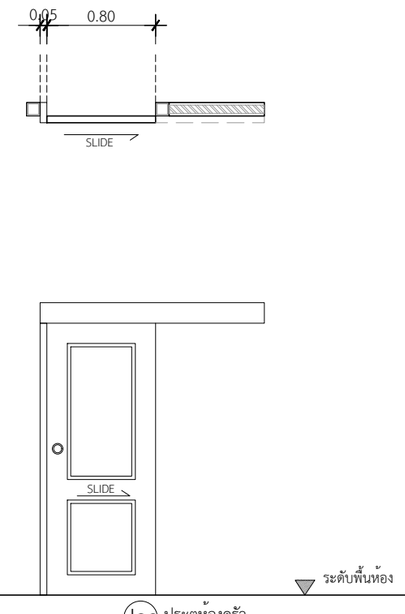


ป23 ประตูห้องครัว

| | |
|---|---|
| ประเภท | ประตูบานเปิดเดี่ยวรางแขวนบน |
| วงกบ | ไม้เนื้อแข็งอบอย่างดีขนาด 2"x4" ทาน้ำมันสีขาว |
| กรอบบาน | ไม้เนื้อแข็งทึบ เซาะร่อง 5 มม. โดยรอบ |
| ลูกฟัก | บานไม้เนื้อแข็ง บานศรีวิชัย |
| มือจับ | ลูกบิดประตู COLTLITE |
| อุปกรณ์ | มาตรฐานรางแขวน |
| ช่องแสง | - |

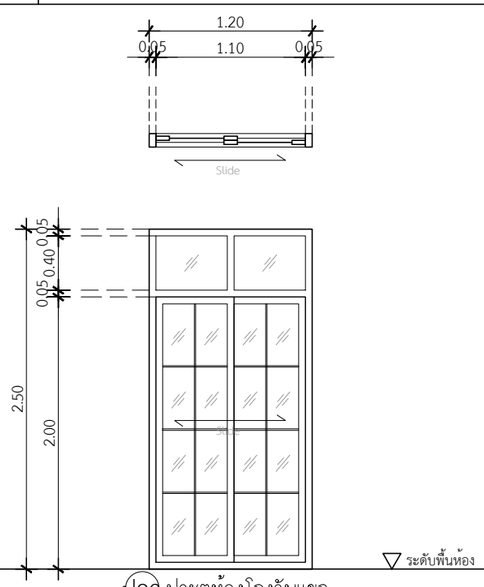


ป26 ประตูห้องโถงรับแขก

| | |
|---|---|
| ประเภท | ประตูบานเลื่อนสลับช่องแสงติดตายตามแบบ |
| วงกบ | อลูมิเนียม สีดำ 2"x4"หนา 1.2 มม. |
| กรอบบาน | อลูมิเนียม สีดำ หนา 1.2 มม. |
| ลูกฟัก | กระจกเขียวตัดแสงหนา 5 มม. ติดคิ้ว PVC ขนาด 1 ซม. |
| มือจับ | มาตรฐานบานเลื่อน |
| อุปกรณ์ | มาตรฐานบานเลื่อน |
| ช่องแสง | - |

QDHouse

PROJECT

โครงการ บ้านเซนส์ เนเจอร์ 14

บ้านพักอาศัย ค.ส.ล. 1 ชั้น

DATE :

ARCHITECT & DRAWING

จักรีพงศ์ ทิพย์ภาษา ภ.สถ. 13193

STRUCTURAL ENGINEER

SANITARY ENGINEER
-

MECHANICAL ENGINEER
-

DRAWING
-

REVISE

| No. | Detail | Date |
|---|---|---|
| | | |

KEY PLAN

DRAWING TITLE

แบบขยายประตู

SCALE : 1: 50

Drawing No: A-12

Sheet No : 12 33

DOCUMENT No :

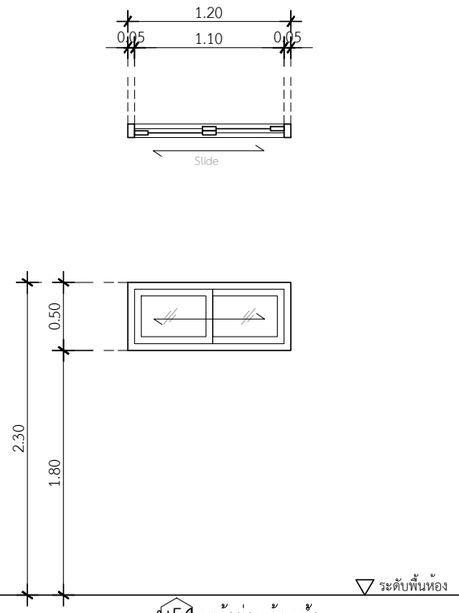


## น54 หน้าต่างห้องน้ำ

| | |
|---|---|
| ประเภท | หน้าต่างบานเลื่อนสลับ |
| วงกบ | อลูมิเนียม สีดำ 2"x4"หนา 1.2 มม. |
| กรอบบาน | อลูมิเนียม สีดำ หนา 1.2 มม. |
| ลูกฟัก | กระจกฝ้าสีขาวขุ่น หนา 5 มม. ติดมุ้งลวด สีดำ กันแมลง |
| มือจับ | มาตรฐานบานกระทุ้ง |
| อุปกรณ์ | มาตรฐานบานกระทุ้ง |
| ช่องแสง | - |

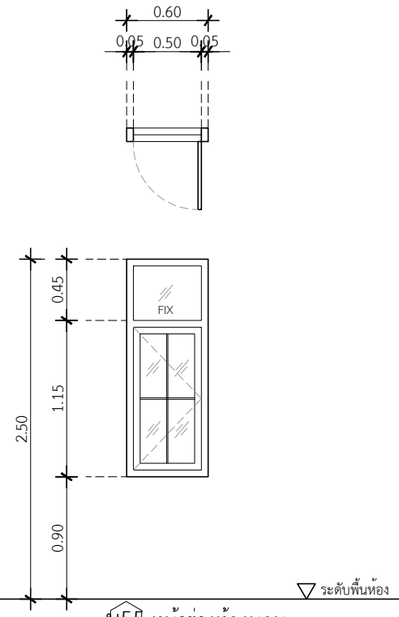


## น55 หน้าต่างห้องนอน

| | |
|---|---|
| ประเภท | หน้าต่างบานเปิดเดี่ยวช่องแสงติดตายตามแบบ |
| วงกบ | อลูมิเนียม สีดำ 2"x4"หนา 1.2 มม. |
| กรอบบาน | อลูมิเนียม สีดำ หนา 1.2 มม. |
| ลูกฟัก | กระจกเขียวตัดแสงหนา 5 มม. |
| มือจับ | มาตรฐานบานเปิด |
| อุปกรณ์ | มาตรฐานบานเปิด |
| ช่องแสง | - |

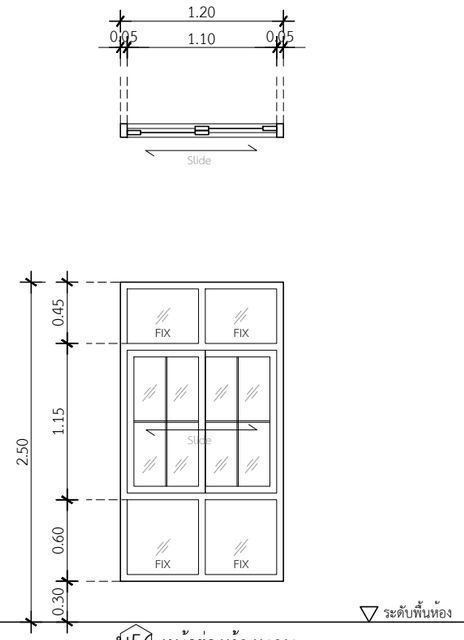


## น56 หน้าต่างห้องนอน

| | |
|---|---|
| ประเภท | หน้าต่างบานเลื่อนสลับช่องแสงติดตายตามแบบ |
| วงกบ | อลูมิเนียม สีดำ 2"x4"หนา 1.2 มม. |
| กรอบบาน | อลูมิเนียม สีดำ หนา 1.2 มม. |
| ลูกฟัก | กระจกเขียวตัดแสงหนา 5 มม. ติดคิ้ว PVC ขนาด 1 ซม. |
| มือจับ | มาตรฐานบานเลื่อน |
| อุปกรณ์ | มาตรฐานบานเลื่อน |
| ช่องแสง | - |

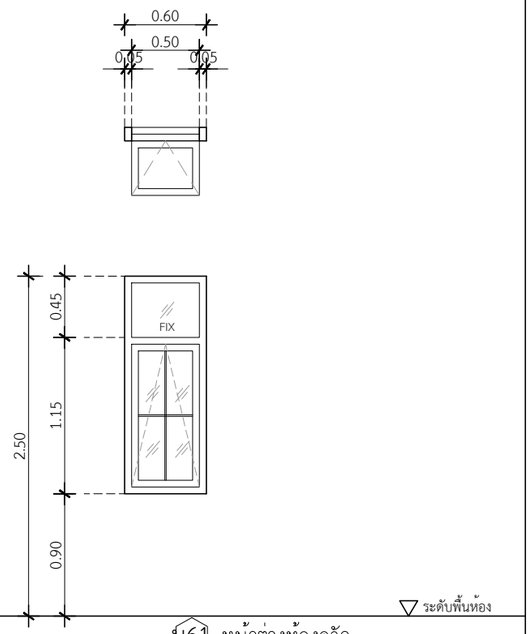


## น61 หน้าต่างห้องครัว

| | |
|---|---|
| ประเภท | หน้าต่างบานกระทุ้งช่องแสงติดตายตามแบบ |
| วงกบ | อลูมิเนียม สีดำ 2"x4"หนา 1.2 มม. |
| กรอบบาน | อลูมิเนียม สีดำ หนา 1.2 มม. |
| ลูกฟัก | กระจกเขียวตัดแสงหนา 5 มม. ติดคิ้ว PVC ขนาด 1 ซม. |
| มือจับ | มาตรฐานบานกระทุ้ง |
| อุปกรณ์ | มาตรฐานบานกระทุ้ง |
| ช่องแสง | - |

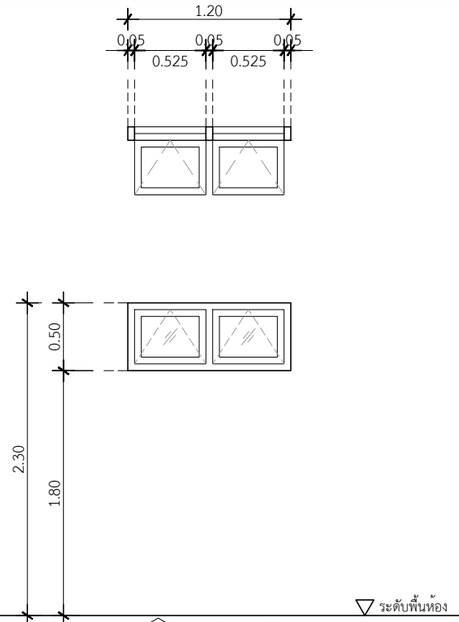


## น58 หน้าต่างห้องเก็บของ

| | |
|---|---|
| ประเภท | หน้าต่างบานกระทุ้งคู่ |
| วงกบ | อลูมิเนียม สีดำ 2"x4"หนา 1.2 มม. |
| กรอบบาน | อลูมิเนียม สีดำ หนา 1.2 มม. |
| ลูกฟัก | กระจกฝ้าสีขาวขุ่น หนา 5 มม. ติดมุ้งลวด สีดำ กันแมลง |
| มือจับ | มาตรฐานบานกระทุ้ง |
| อุปกรณ์ | มาตรฐานบานกระทุ้ง |
| ช่องแสง | - |

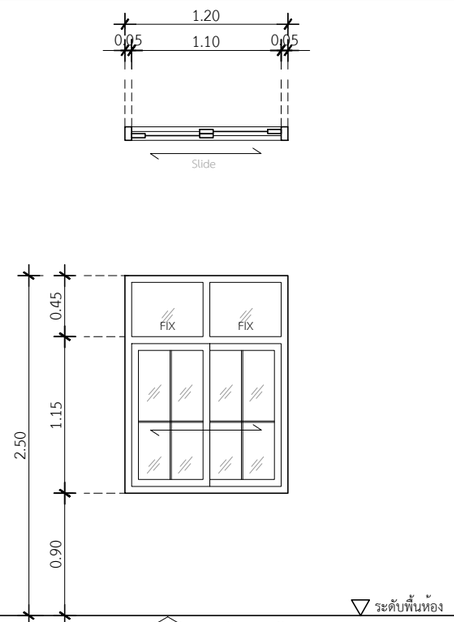


## น59 หน้าต่างห้องนอน

| | |
|---|---|
| ประเภท | หน้าต่างบานเลื่อนสลับช่องแสงติดตายตามแบบ |
| วงกบ | อลูมิเนียม สีดำ 2"x4"หนา 1.2 มม. |
| กรอบบาน | อลูมิเนียม สีดำ หนา 1.2 มม. |
| ลูกฟัก | กระจกเขียวตัดแสงหนา 5 มม. ติดคิ้ว PVC ขนาด 1 ซม. |
| มือจับ | มาตรฐานบานเลื่อน |
| อุปกรณ์ | มาตรฐานบานเลื่อน |
| ช่องแสง | - |

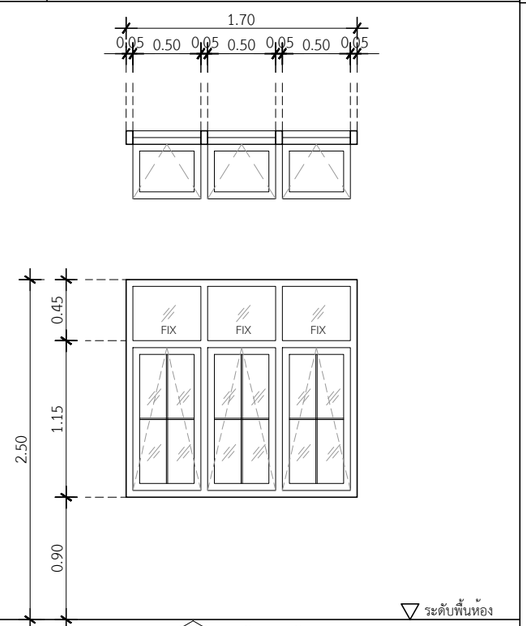


## น60 หน้าต่างห้องทานอาหาร

| | |
|---|---|
| ประเภท | หน้าต่างบานกระทุ้งช่องแสงติดตายตามแบบ |
| วงกบ | อลูมิเนียม สีดำ 2"x4"หนา 1.2 มม. |
| กรอบบาน | อลูมิเนียม สีดำ หนา 1.2 มม. |
| ลูกฟัก | กระจกเขียวตัดแสงหนา 5 มม. ติดคิ้ว PVC ขนาด 1 ซม. |
| มือจับ | มาตรฐานบานกระทุ้ง |
| อุปกรณ์ | มาตรฐานบานกระทุ้ง |
| ช่องแสง | - |

QDHouse คว้ดีฮ้าส์

PROJECT

โครงการ บ้านเซนส์ เนเจอร์ 14

บ้านพักอาศัย ค.ส.ล. 1 ชั้น

DATE :

ARCHITECT & DRAWING

จักรีพงศ์ ทิพย์ภาษา ภ.สถ. 13193

STRUCTURAL ENGINEER

SANITARY ENGINEER
-

MECHANICAL ENGINEER
-

DRAWING
-

REVISE

| No. | Detail | Date |
|---|---|---|
| | | |

KEY PLAN

DRAWING TITLE
แบบขยายหน้าต่าง

SCALE : 1: 50

Drawing No: A-13

Sheet No : 13 33

DOCUMENT No :