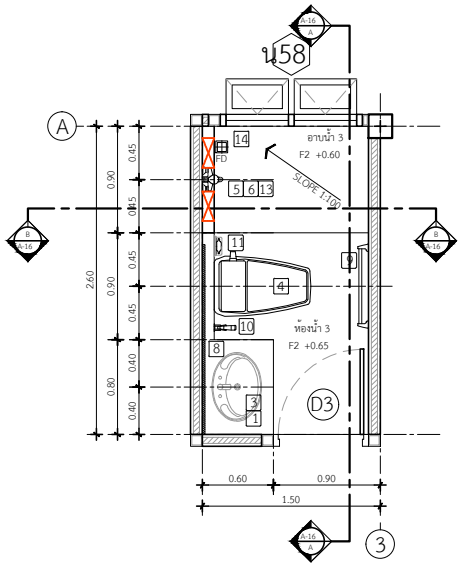

แปลนขยายห้องน้ำ 3

IN SCALE 1 : 50

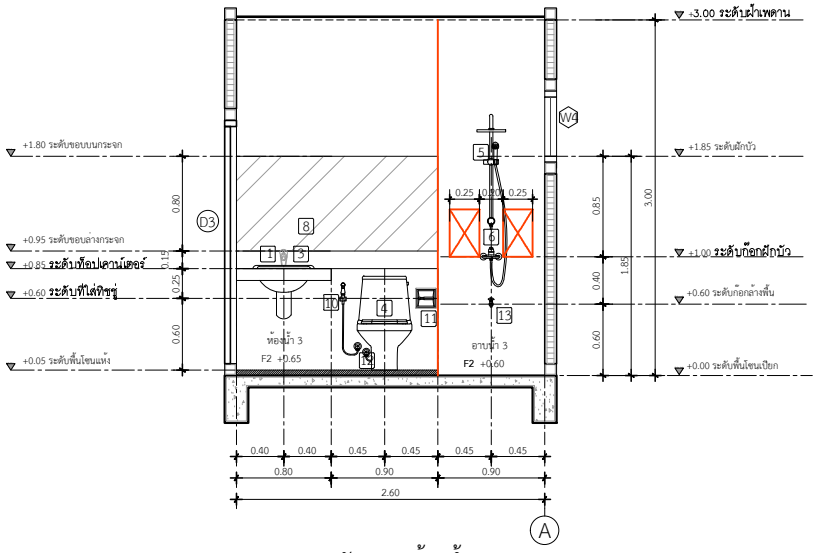

รูปตัดขยายห้องน้ำ 3 แนว A

IN SCALE 1 : 50

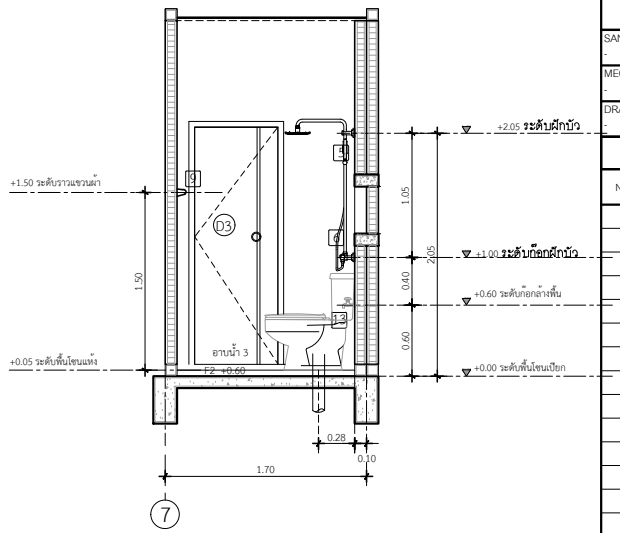

รูปตัดขยายห้องน้ำ 3 แนว B

IN SCALE 1 : 50

QDHouse

PROJECT

โครงการ บ้านเซนส์ เนเจอร์ 14

บ้านพักอาศัย ค.ส.ล. 1 ชั้น

DATE :

ARCHITECT & DRAWING

จักรีพงศ์ ทิพย์ภาษา ภ.สถ. 13193

STRUCTURAL ENGINEER

SANITARY ENGINEER

MECHANICAL ENGINEER

DRAWING

REVISE

No.	Detail	Date

KEY PLAN

DRAWING TITLE

แบบขยายห้องน้ำ 3

SCALE : 1: 50

Drawing No: A-16

Sheet No : 16 | 33

DOCUMENT No :