SEN14-009-Classic-Princess

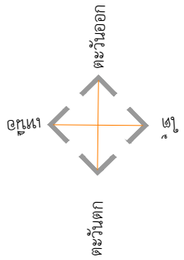

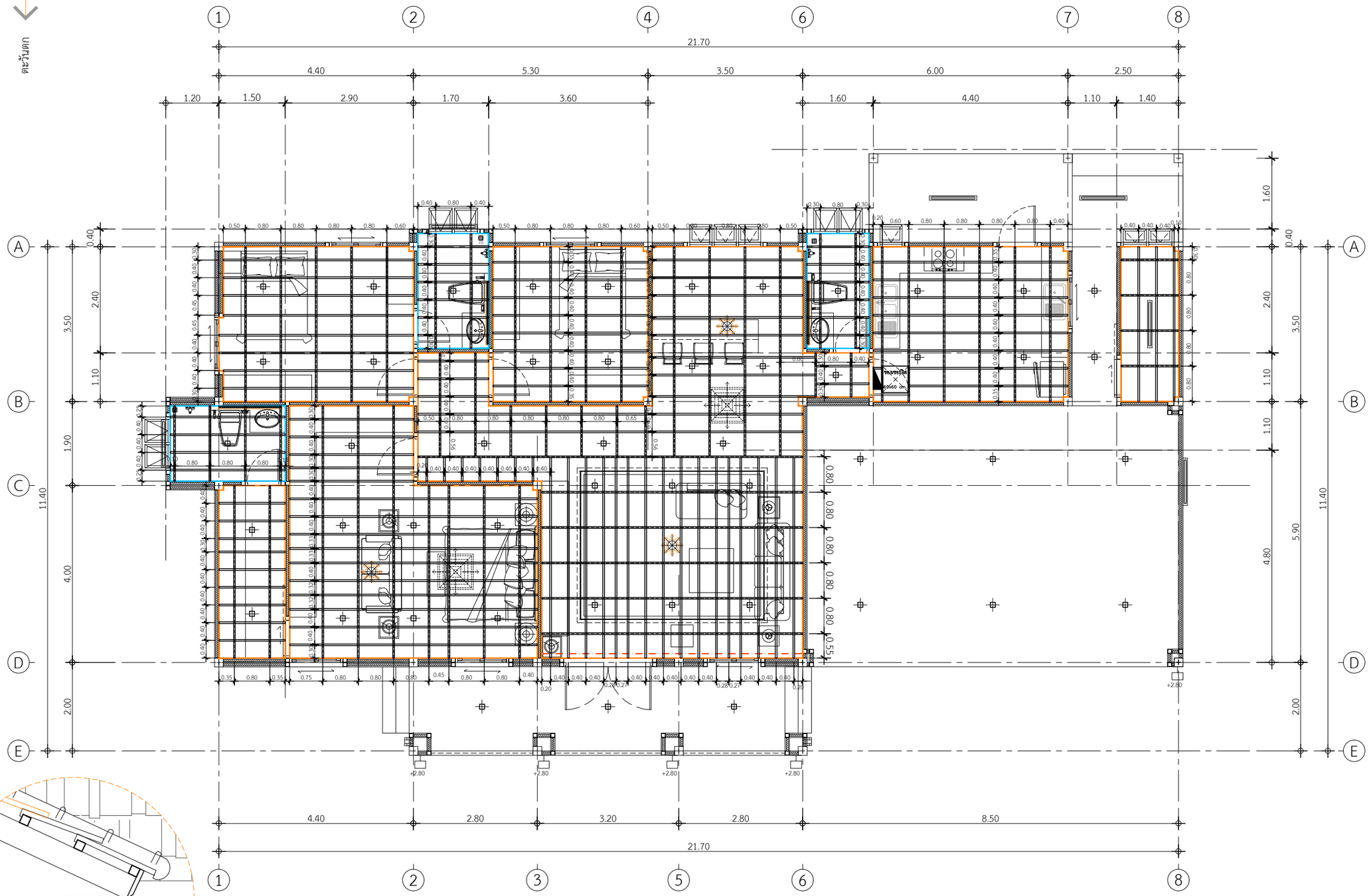

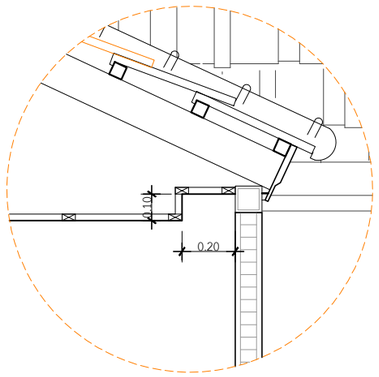

แบบขยายหลืบฝ้าซ่อนรางผ้าม่าน ตำแหน่งประตูทางเข้าบ้าน

โครงซีลายแนวตั้ง ระยะ 0.80 ม.
โครงซีลายแนวนอน ระยะ 0.40 ม.

แปลนโครงฝ้าภายใน

IN SCALE 1 : 75

QDHouse คว้ดฮ้าส

PROJECT

โครงการ บ้านเซนส์ เนเจอร์ 14

บ้านพักอาศัย ค.ส.ล. 1 ชั้น

DATE :

ARCHITECT & DRAWING

จักรีพงศ์ ทิพย์ภาษา ภ.สถ. 13193

STRUCTURAL ENGINEER

SANITARY ENGINEER

-

MECHANICAL ENGINEER

-

DRAWING

-

REVISE

No.	Detail	Date

KEY PLAN

DRAWING TITLE

แปลนพื้นที่ฝ้าภายใน

SCALE : 1: 125

Drawing No: A-06

Sheet No : 06 33

DOCUMENT No :