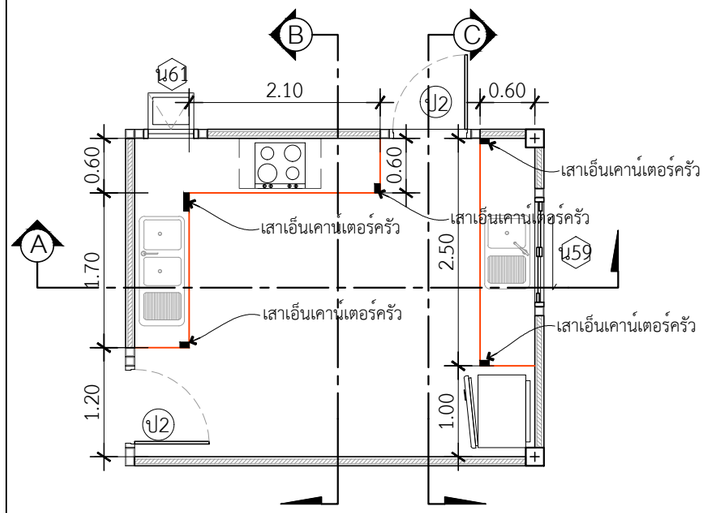

แปลนขยายเคาน์เตอร์ห้องครัว

INSCALE 1 : 75

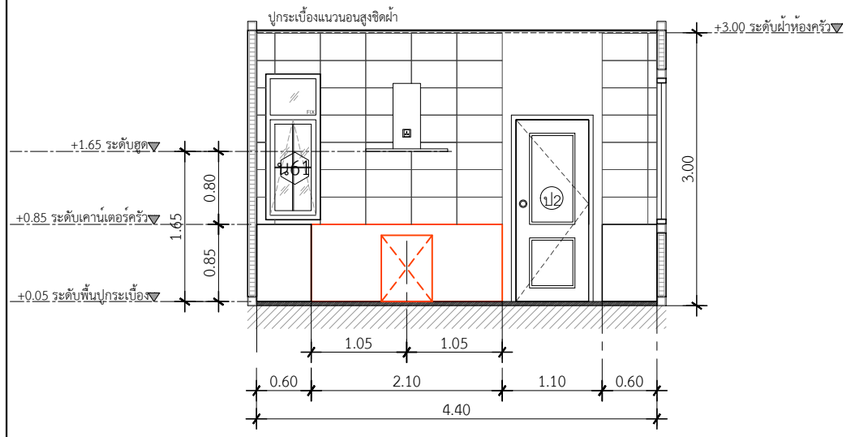

รูปตัด A-A

INSCALE 1 : 75

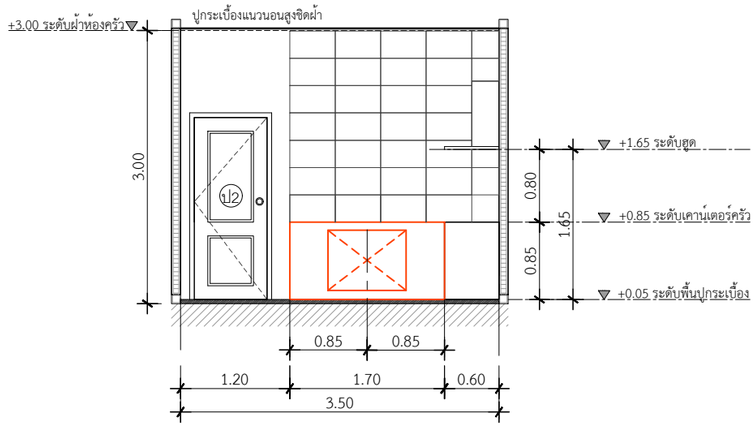

รูปตัด B-B

INSCALE 1 : 75

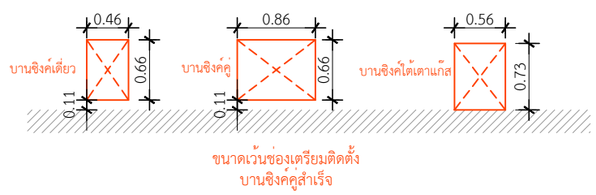

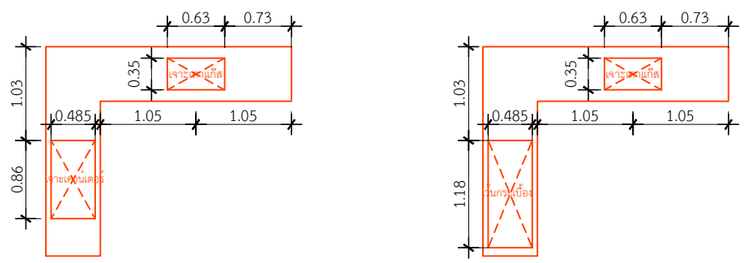

ขนาดเจาะเคาน์เตอร์ซิงค์ 2 หลุม 0.86x0.485 m.
ขนาดเจาะเตาแก๊สแบบฝัง 0.63x0.35 m.

ขนาดเว้นกระเบื้องซิงค์ 2 หลุม 1.18x0.485 m.
ขนาดเจาะเตาแก๊สแบบฝัง 0.63x0.35 m.

ขนาดเจาะของซิงค์ล้างจานแหละเตาแก๊ส

INSCALE 1 : 75

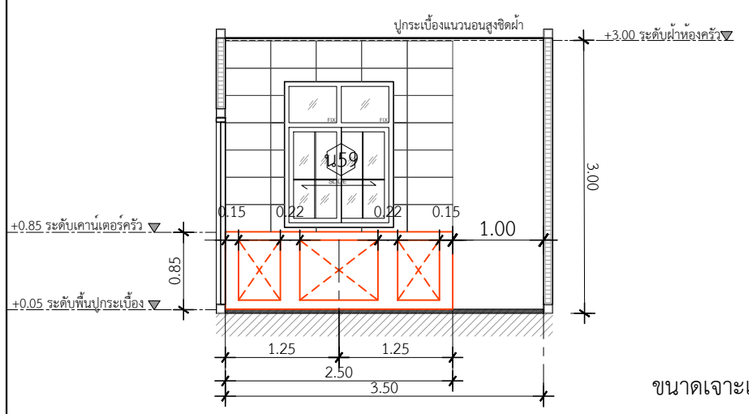

รูปตัด C-C

INSCALE 1 : 75

ขนาดเจาะเคาน์เตอร์ซิงค์1หลุม 0.56x0.485 m.

ขนาดเว้นกระเบื้องซิงค์1หลุม 0.80x0.485 m.

ขนาดเจาะของซิงค์ล้างจานแหละเตาแก๊ส

INSCALE 1 : 75

**เคาน์เตอร์TOPหินแกรนิต สีดำ ลบมุม

**บานซิงค์ ยี่ห้อ STARMART รุ่น ALICE
สีเทาไทเทเนียมเกรย์

QDHouse ควัดฮ้าส

PROJECT

โครงการ บ้านเซนส์ เนเจอร์ 14

บ้านพักอาศัย ค.ส.ล. 1 ชั้น

DATE :

ARCHITECT & DRAWING

จักรีพงศ์ ทิพย์ภาษา ภ.สถ. 13193

STRUCTURAL ENGINEER

SANITARY ENGINEER
-

MECHANICAL ENGINEER
-

DRAWING
-

REVISE

No.	Detail	Date

KEY PLAN

DRAWING TITLE

SCALE :

Drawing No:

Sheet No : 33

DOCUMENT No :