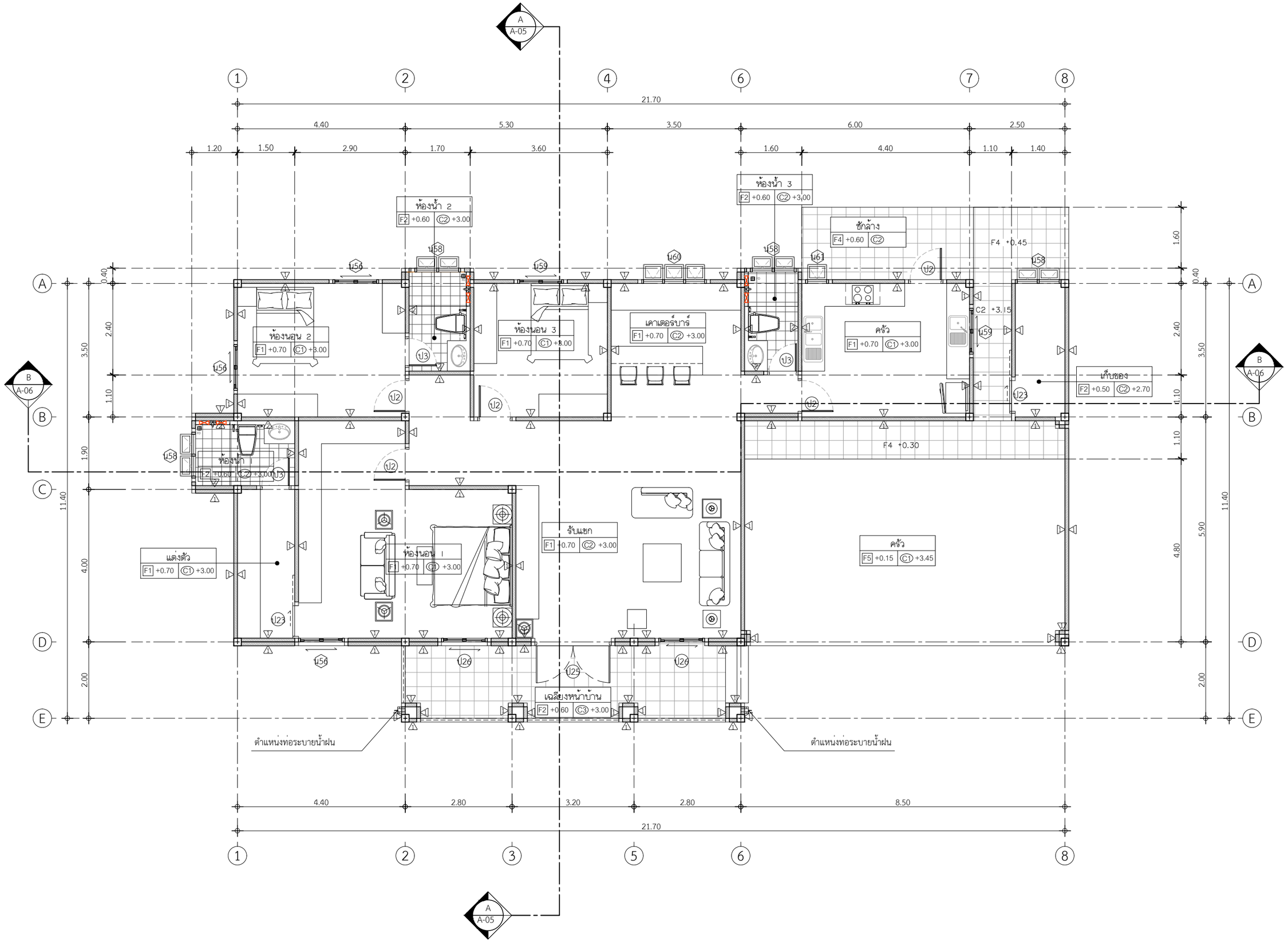

แปลนพื้น

IN SCALE 1 : 100

PROJECT

โครงการ บ้านเซนส์ เนเจอร์ 14

บ้านพักอาศัย ค.ส.ล. 1 ชั้น

DATE :

ARCHITECT & DRAWING

จักรีพงศ์ ทิพย์ภาษา ภ.สถ. 13193

STRUCTURAL ENGINEER

SANITARY ENGINEER

-

MECHANICAL ENGINEER

-

DRAWING

-

REVISE

No.	Detail	Date

KEY PLAN

DRAWING TITLE

แปลนพื้น

SCALE : 1: 100

Drawing No: A-06

Sheet No : 06 33

DOCUMENT No :

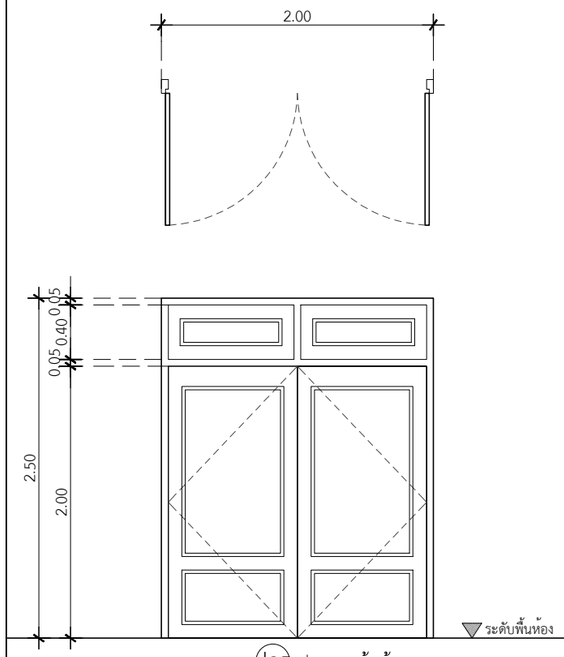

ป25 ประตูหน้าบ้าน

ประเภท	ประตูบานเปิดคู่ช่องแสงตกแต่งด้านบนติดตาย
วงกบ	ไม้เนื้อแข็งอบอย่างดีขนาด 2"x4"ทาน้ำมันสีระบุภายหลัง
กรอบบาน	ไม้เนื้อแข็ง ระบุและรายละเอียดภายหลัง
ลูกฟัก	ไม้เนื้อแข็ง ระบุและรายละเอียดภายหลัง
มือจับ	ระบุรุ่นภายหลัง
อุปกรณ์	ระบุรุ่นภายหลัง
ช่องแสง	-

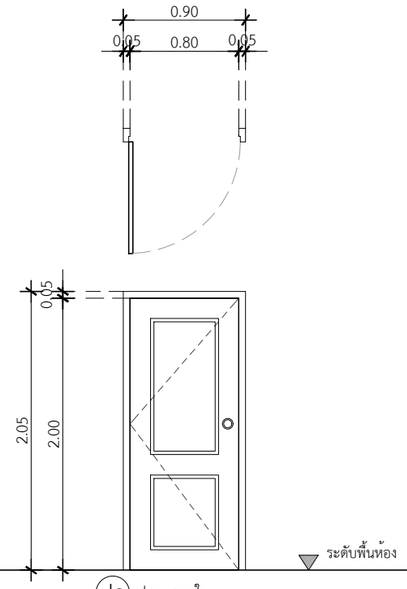

ป2 ประตูภายใน

ประเภท	ประตูบานเปิดเดี่ยว
วงกบ	ไม้เนื้อแข็งอบอย่างดีขนาด 2"x4" ทาน้ำมันสีขาว
กรอบบาน	ไม้เนื้อแข็งทึบ เซาะร่อง 5 มม. โดยรอบ
ลูกฟัก	บานไม้เนื้อแข็ง บานศรีวิชัย
มือจับ	ลูกบิดประตู COLTLITE
อุปกรณ์	บานพับเหล็ก 4"x3" ,Door stop : สีสแตนเลส มาตรฐานโครงการ
ช่องแสง	-

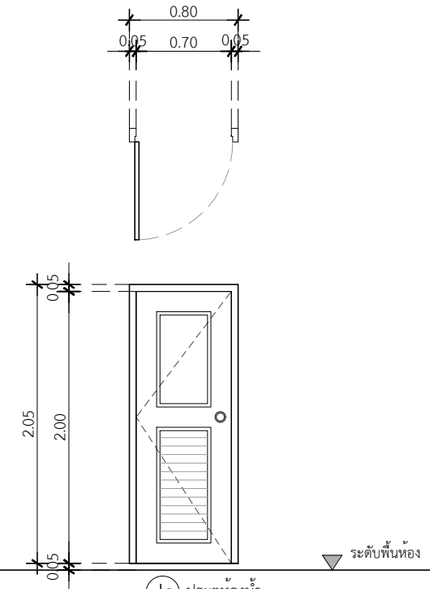

ป3 ประตูห้องน้ำ

ประเภท	ประตูบานเปิดเดี่ยว
วงกบ	ไม้เนื้อแข็งอบอย่างดีขนาด 2"x5" ทาน้ำมันสีขาว
กรอบบาน	ไม้เนื้อแข็งทึบ เซาะร่อง 5 มม. โดยรอบ
ลูกฟัก	บาน UPVC
มือจับ	ลูกบิดประตู COLTLITE
อุปกรณ์	บานพับเหล็ก 4"x3" ,Door stop : สีสแตนเลส มาตรฐานโครงการ
ช่องแสง	-

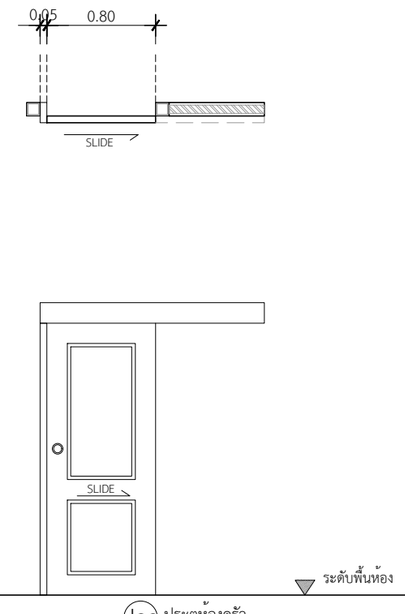

ป23 ประตูห้องครัว

ประเภท	ประตูบานเปิดเดี่ยวรางแขวนบน
วงกบ	ไม้เนื้อแข็งอบอย่างดีขนาด 2"x4" ทาน้ำมันสีขาว
กรอบบาน	ไม้เนื้อแข็งทึบ เซาะร่อง 5 มม. โดยรอบ
ลูกฟัก	บานไม้เนื้อแข็ง บานศรีวิชัย
มือจับ	ลูกบิดประตู COLTLITE
อุปกรณ์	มาตรฐานรางแขวน
ช่องแสง	-

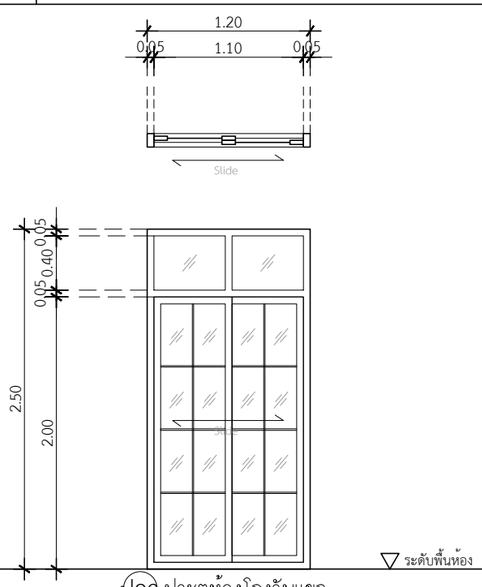

ป26 ประตูห้องโถงรับแขก

ประเภท	ประตูบานเลื่อนสลับช่องแสงติดตายตามแบบ
วงกบ	อลูมิเนียม สีดำ 2"x4"หนา 1.2 มม.
กรอบบาน	อลูมิเนียม สีดำ หนา 1.2 มม.
ลูกฟัก	กระจกเขียวตัดแสงหนา 5 มม. ติดคิ้ว PVC ขนาด 1 ซม.
มือจับ	มาตรฐานบานเลื่อน
อุปกรณ์	มาตรฐานบานเลื่อน
ช่องแสง	-

QDHouse

PROJECT

โครงการ บ้านเซนส์ เนเจอร์ 14

บ้านพักอาศัย ค.ส.ล. 1 ชั้น

DATE :

ARCHITECT & DRAWING

จักรีพงศ์ ทิพย์ภาษา ภ.สถ. 13193

STRUCTURAL ENGINEER

SANITARY ENGINEER
-

MECHANICAL ENGINEER
-

DRAWING
-

REVISE

No.	Detail	Date

KEY PLAN

DRAWING TITLE

แบบขยายประตู

SCALE : 1: 50

Drawing No: A-12

Sheet No : 12 33

DOCUMENT No :

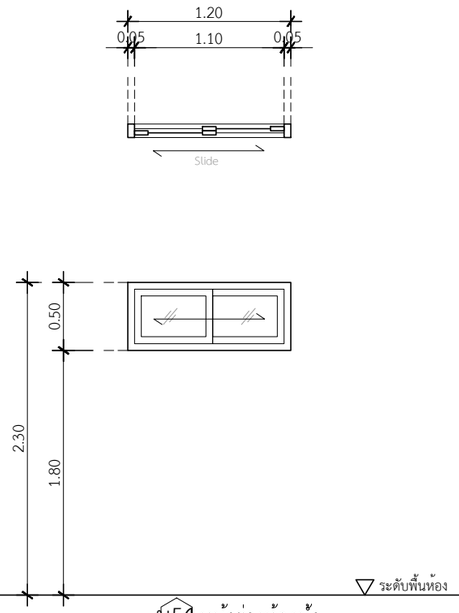

น54 หน้าต่างห้องน้ำ

ประเภท	หน้าต่างบานเลื่อนสลับ
วงกบ	อลูมิเนียม สีดำ 2"x4"หนา 1.2 มม.
กรอบบาน	อลูมิเนียม สีดำ หนา 1.2 มม.
ลูกฟัก	กระจกฝ้าสีขาวขุ่น หนา 5 มม. ติดมุ้งลวด สีดำ กันแมลง
มือจับ	มาตรฐานบานกระทุ้ง
อุปกรณ์	มาตรฐานบานกระทุ้ง
ช่องแสง	-

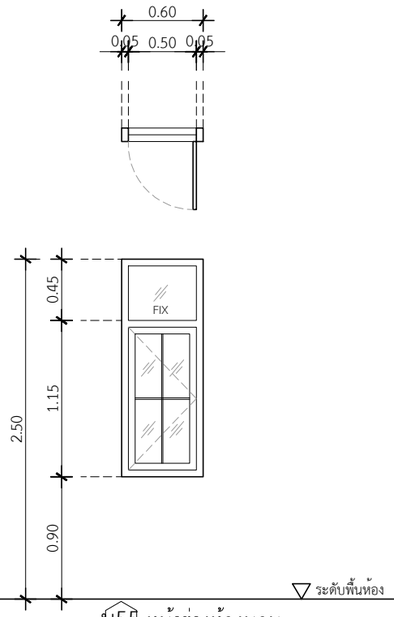

น55 หน้าต่างห้องนอน

ประเภท	หน้าต่างบานเปิดเดี่ยวช่องแสงติดตายตามแบบ
วงกบ	อลูมิเนียม สีดำ 2"x4"หนา 1.2 มม.
กรอบบาน	อลูมิเนียม สีดำ หนา 1.2 มม.
ลูกฟัก	กระจกเขียวตัดแสงหนา 5 มม.
มือจับ	มาตรฐานบานเปิด
อุปกรณ์	มาตรฐานบานเปิด
ช่องแสง	-

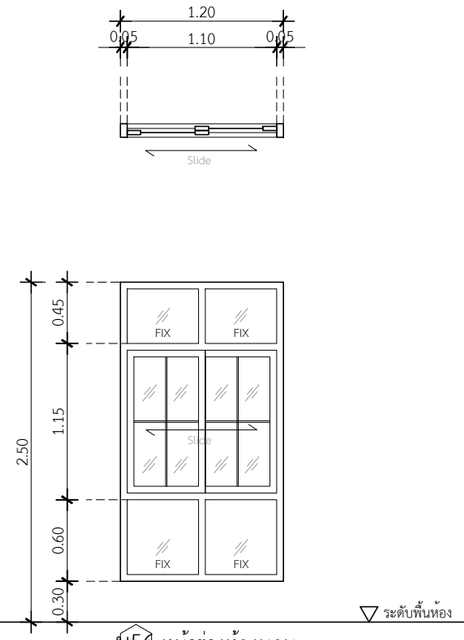

น56 หน้าต่างห้องนอน

ประเภท	หน้าต่างบานเลื่อนสลับช่องแสงติดตายตามแบบ
วงกบ	อลูมิเนียม สีดำ 2"x4"หนา 1.2 มม.
กรอบบาน	อลูมิเนียม สีดำ หนา 1.2 มม.
ลูกฟัก	กระจกเขียวตัดแสงหนา 5 มม. ติดคิ้ว PVC ขนาด 1 ซม.
มือจับ	มาตรฐานบานเลื่อน
อุปกรณ์	มาตรฐานบานเลื่อน
ช่องแสง	-

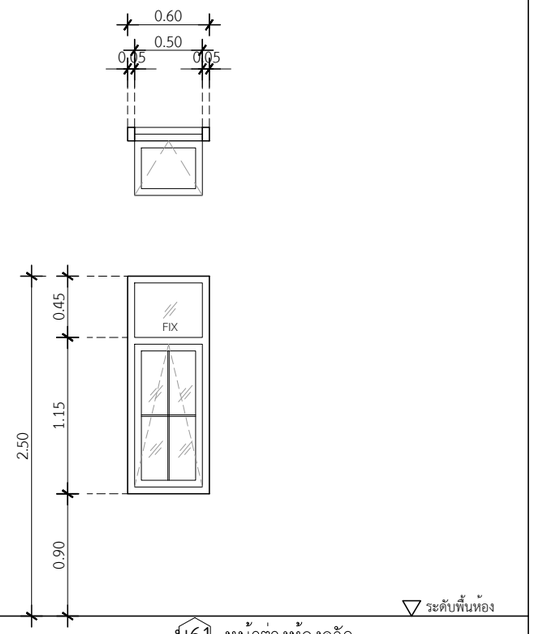

น61 หน้าต่างห้องครัว

ประเภท	หน้าต่างบานกระทุ้งช่องแสงติดตายตามแบบ
วงกบ	อลูมิเนียม สีดำ 2"x4"หนา 1.2 มม.
กรอบบาน	อลูมิเนียม สีดำ หนา 1.2 มม.
ลูกฟัก	กระจกเขียวตัดแสงหนา 5 มม. ติดคิ้ว PVC ขนาด 1 ซม.
มือจับ	มาตรฐานบานกระทุ้ง
อุปกรณ์	มาตรฐานบานกระทุ้ง
ช่องแสง	-

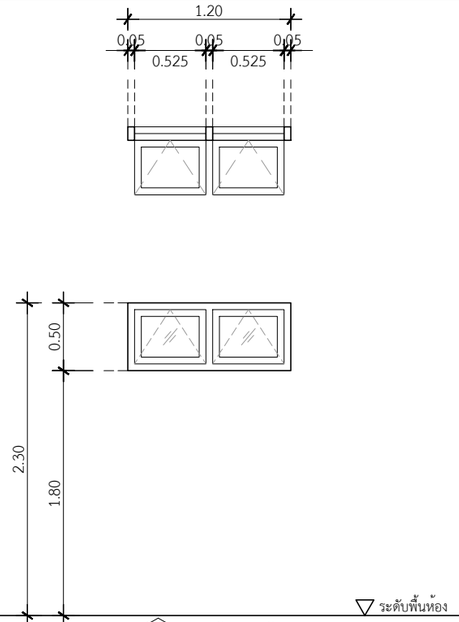

น58 หน้าต่างห้องเก็บของ

ประเภท	หน้าต่างบานกระทุ้งคู่
วงกบ	อลูมิเนียม สีดำ 2"x4"หนา 1.2 มม.
กรอบบาน	อลูมิเนียม สีดำ หนา 1.2 มม.
ลูกฟัก	กระจกฝ้าสีขาวขุ่น หนา 5 มม. ติดมุ้งลวด สีดำ กันแมลง
มือจับ	มาตรฐานบานกระทุ้ง
อุปกรณ์	มาตรฐานบานกระทุ้ง
ช่องแสง	-

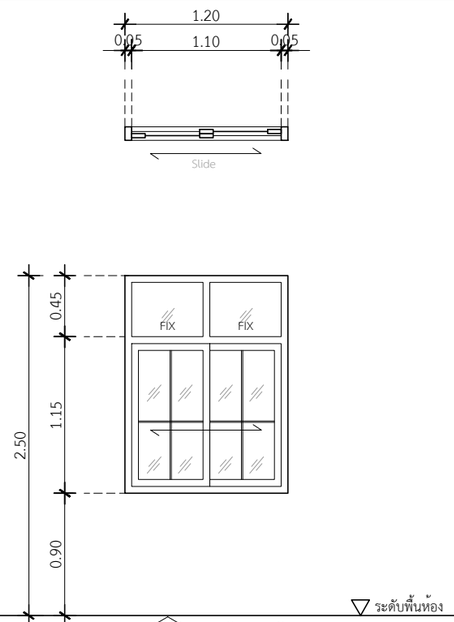

น59 หน้าต่างห้องนอน

ประเภท	หน้าต่างบานเลื่อนสลับช่องแสงติดตายตามแบบ
วงกบ	อลูมิเนียม สีดำ 2"x4"หนา 1.2 มม.
กรอบบาน	อลูมิเนียม สีดำ หนา 1.2 มม.
ลูกฟัก	กระจกเขียวตัดแสงหนา 5 มม. ติดคิ้ว PVC ขนาด 1 ซม.
มือจับ	มาตรฐานบานเลื่อน
อุปกรณ์	มาตรฐานบานเลื่อน
ช่องแสง	-

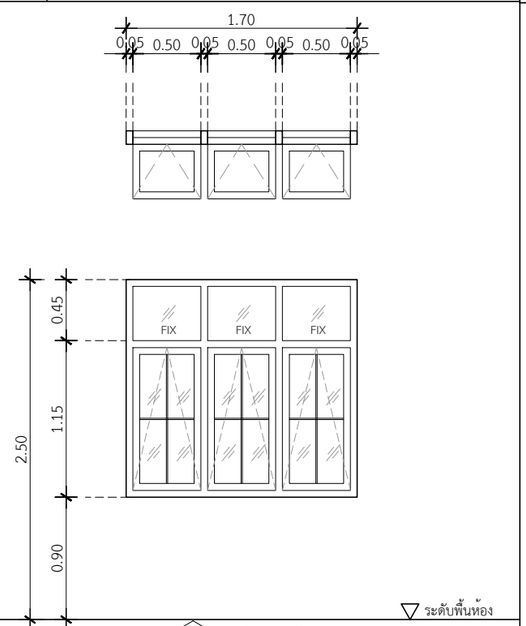

น60 หน้าต่างห้องทานอาหาร

ประเภท	หน้าต่างบานกระทุ้งช่องแสงติดตายตามแบบ
วงกบ	อลูมิเนียม สีดำ 2"x4"หนา 1.2 มม.
กรอบบาน	อลูมิเนียม สีดำ หนา 1.2 มม.
ลูกฟัก	กระจกเขียวตัดแสงหนา 5 มม. ติดคิ้ว PVC ขนาด 1 ซม.
มือจับ	มาตรฐานบานกระทุ้ง
อุปกรณ์	มาตรฐานบานกระทุ้ง
ช่องแสง	-

QDHouse คว้ดีค้าส่ง

PROJECT

โครงการ บ้านเซนส์ เนเจอร์ 14

บ้านพักอาศัย ค.ส.ล. 1 ชั้น

DATE :

ARCHITECT & DRAWING

จักรีพงศ์ ทิพย์ภาษา ภ.สถ. 13193

STRUCTURAL ENGINEER

SANITARY ENGINEER
-

MECHANICAL ENGINEER
-

DRAWING
-

REVISE

No.	Detail	Date

KEY PLAN

DRAWING TITLE

แบบขยายหน้าต่าง

SCALE : 1: 50

Drawing No: A-13

Sheet No : 13 33

DOCUMENT No :