SEN14-009-Classic-Princess

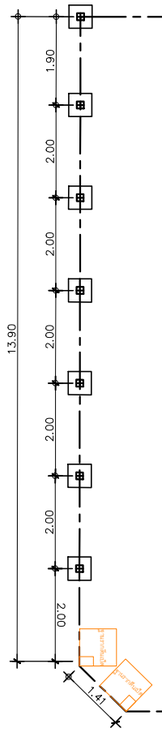

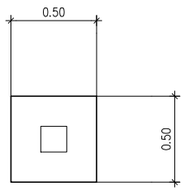

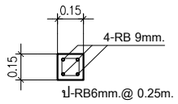

C1

แบบขยายตอม่อ,เสา

มาตราส่วน 1 : 25

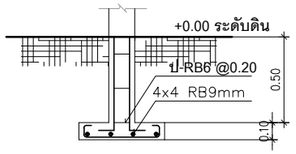

แบบขยายฐานราก

มาตราส่วน 1 : 25

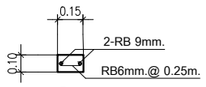

C'

แบบขยายเสาเอ็น

มาตราส่วน 1 : 25

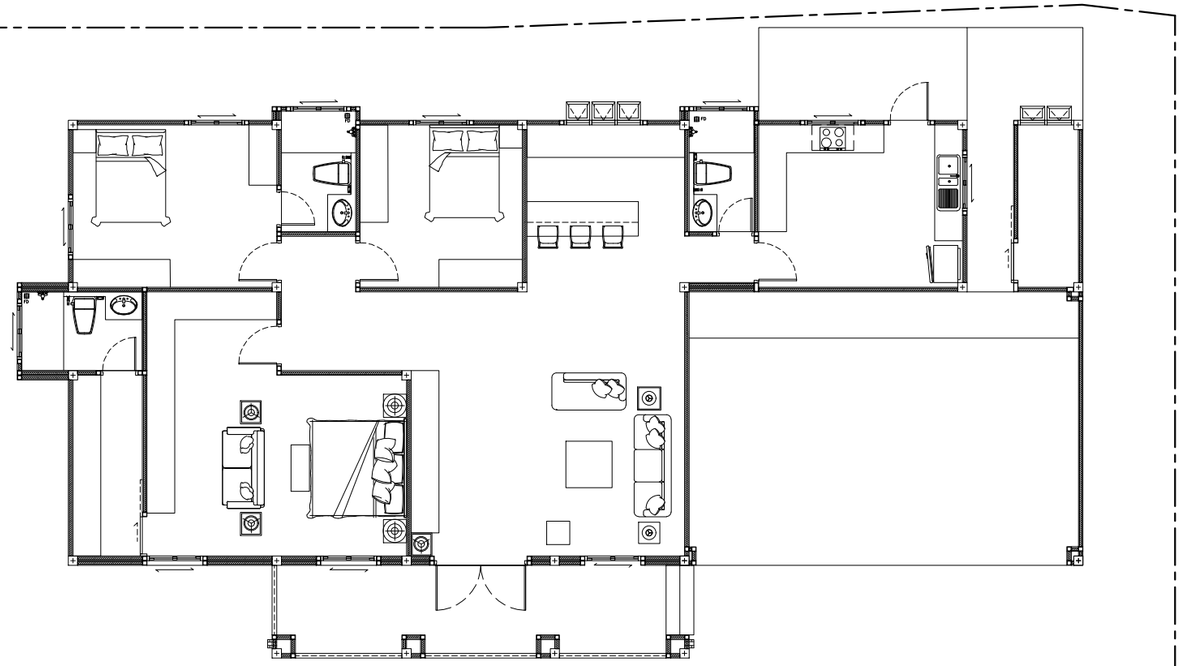

แปลนฐานราก,ตอม่อ รั้ว

IN SCALE 1 : 75

QDHouse คว้ดฮ้าส์

PROJECT

โครงการ บ้านเซนส์ เนเจอร์ 14

บ้านพักอาศัย ค.ส.ล. 1 ชั้น

DATE :

ARCHITECT & DRAWING

จักรีพงศ์ ทิพย์ภาษา ภ-สถ. 13193

STRUCTURAL ENGINEER

SANITARY ENGINEER

-

MECHANICAL ENGINEER

-

DRAWING

-

REVISE

No.	Detail	Date

KEY PLAN

DRAWING TITLE

SCALE :

Drawing No:

Sheet No : 33

DOCUMENT No :

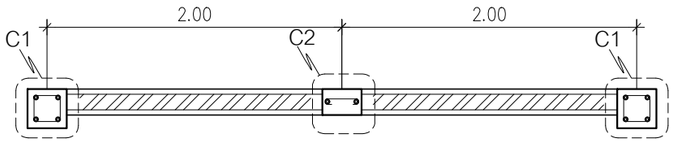

รูปแบบเสาแนวปกติ

แปลนแสดงตำแหน่งเสา

มาตราส่วน 1 : 25

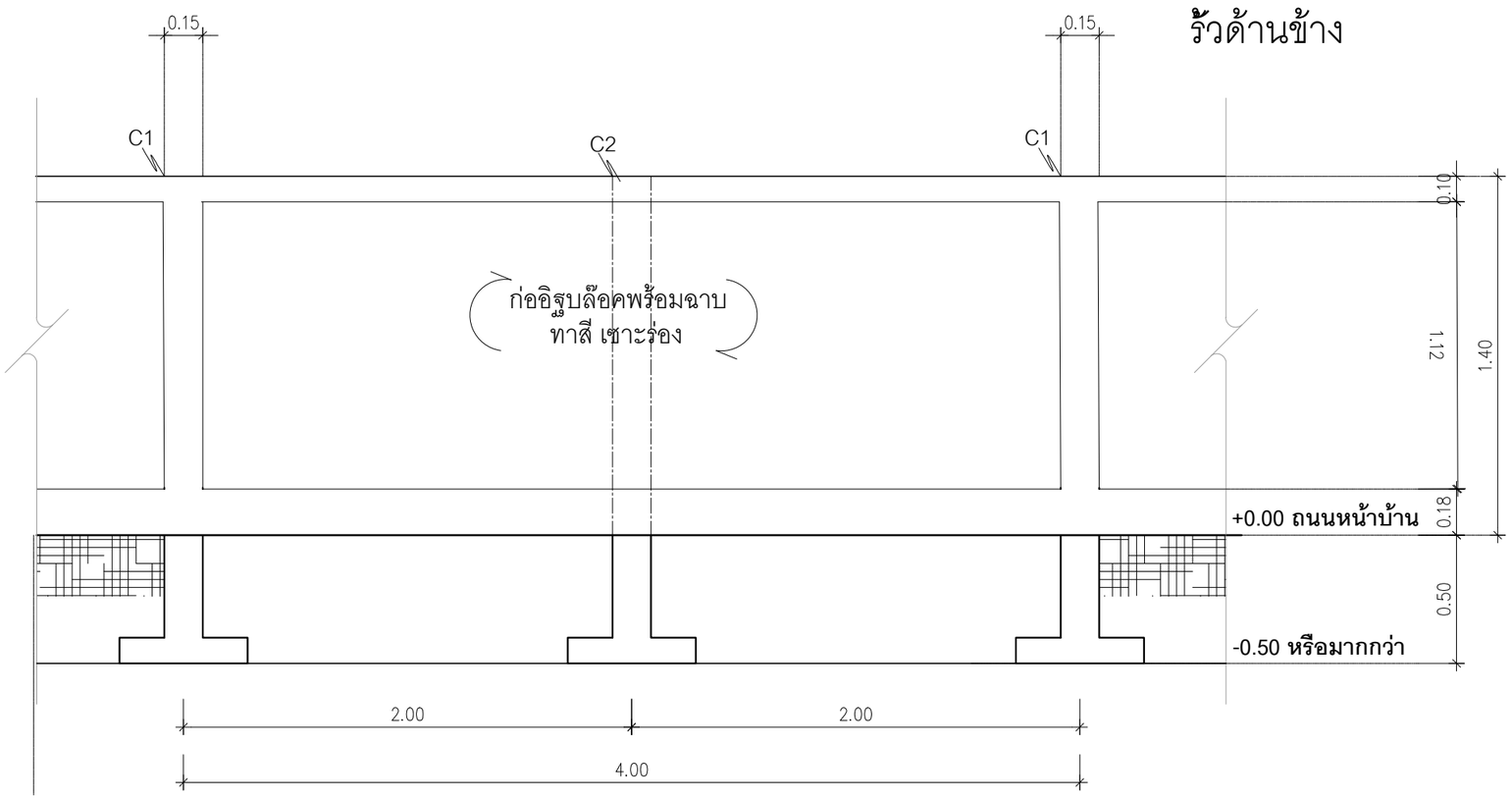

แบบขยายร้ว

มาตราส่วน 1 : 25

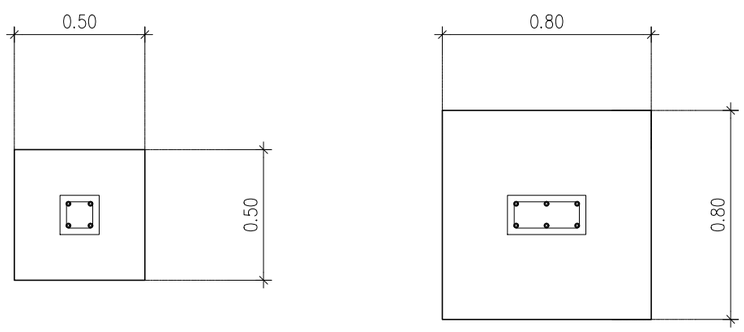

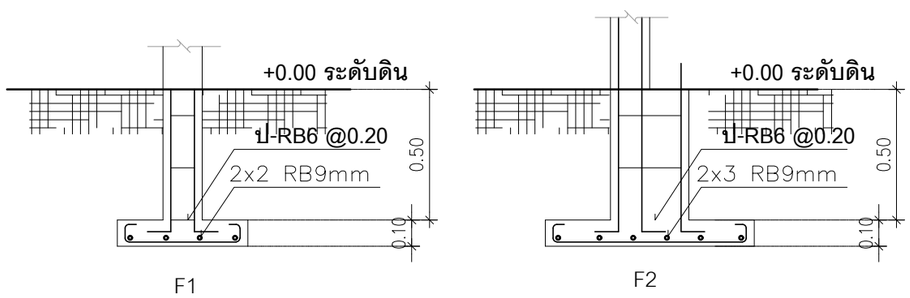

แบบขยายฐานราก

มาตราส่วน 1 : 25

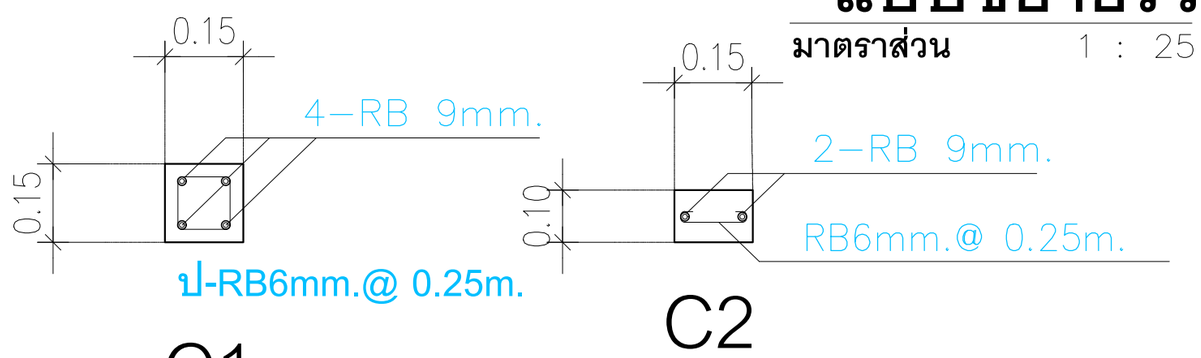

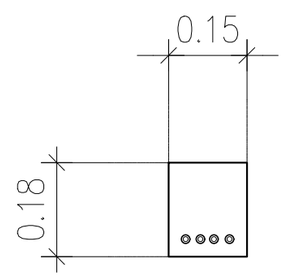

คานสำเร็จรูป

B1

แบบขยายคาน

มาตราส่วน 1 : 25

QDHouse

PROJECT

โครงการ บ้านเซนส์ เนเจอร์ 14
บ้านพักอาศัย ค.ส.ล 1 ชั้น

DATE :

ARCHITECT & DRAWING

จักรีพงศ์ ทิพย์ภาษา ภ–สถ. 13193

STRUCTURAL ENGINEER

SANITARY ENGINEER
-

MECHANICAL ENGINEER
-

DRAWING
-

REVISE

No.	Detail	Date

KEY PLAN

DRAWING TITLE

SCALE : 1: 50

Drawing No:

Sheet No : 33

DOCUMENT No :