ห้องน้ำให้ห้องนอน ใช้ฝักบัวเรนชาวเวอร์

** ดูแบบขยายระยะการติดตั้งเพิ่ม

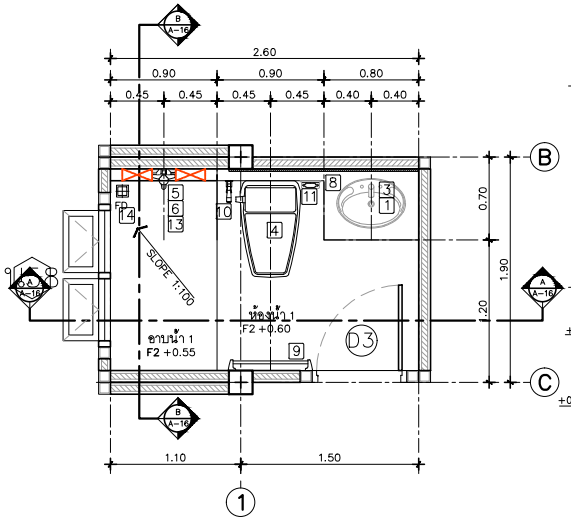

แปลนขยายห้องน้ำ 1

IN SCALE 1 : 50

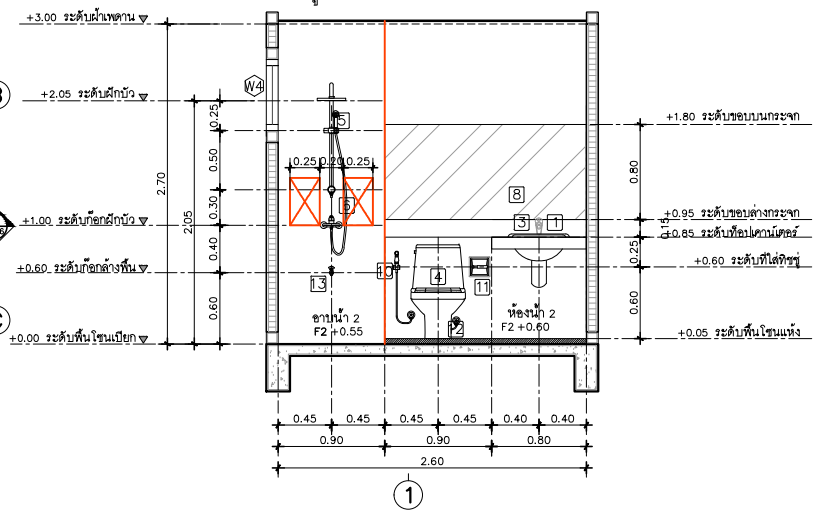

รูปตัดขยายห้องน้ำ 1 แนว A

IN SCALE 1 : 50

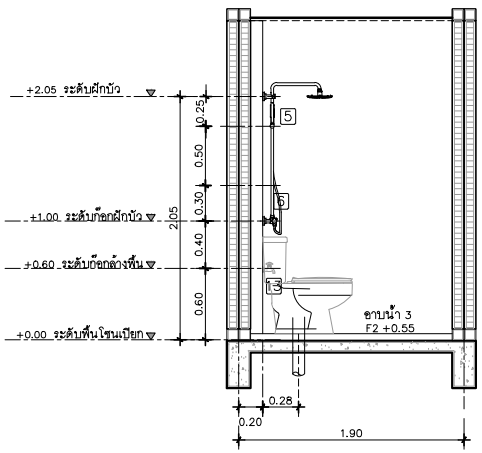

รูปตัดขยายห้องน้ำ 1 แนว B

IN SCALE 1 : 50

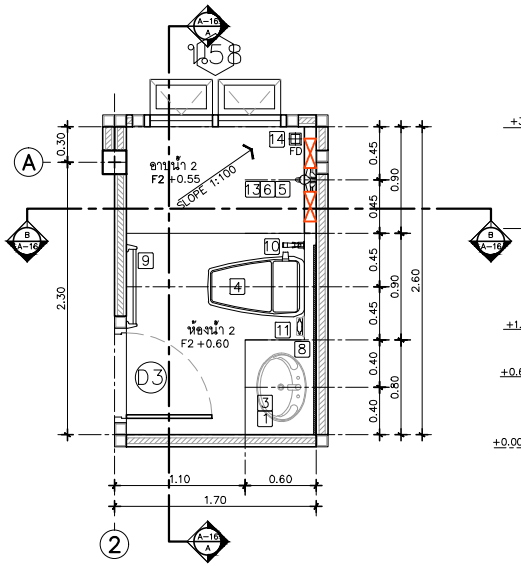

แปลนขยายห้องน้ำ 2

IN SCALE 1 : 50

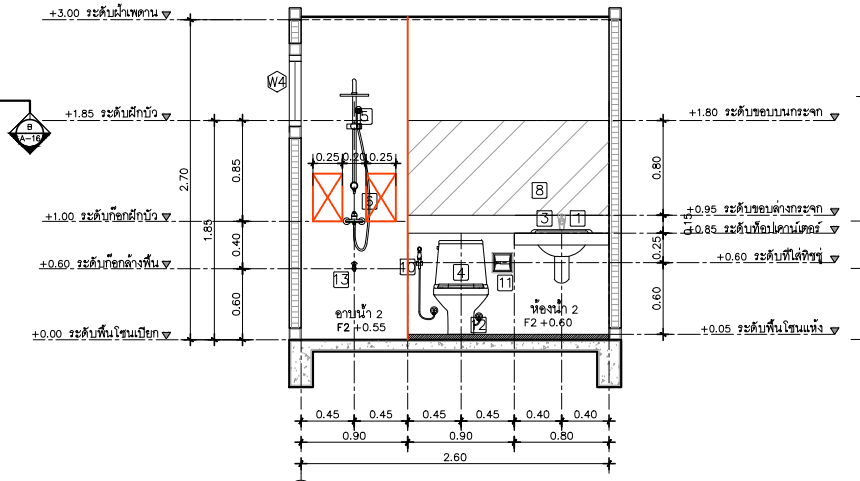

รูปตัดขยายห้องน้ำ 2 แนว A

IN SCALE 1 : 50

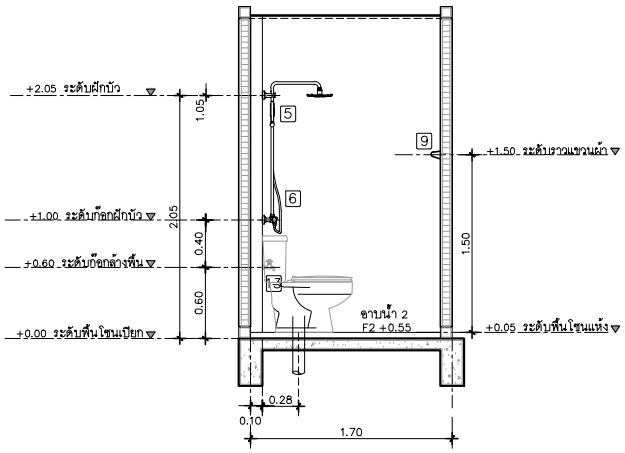

รูปตัดขยายห้องน้ำ 2 แนว B

IN SCALE 1 : 50

QDHouse

PROJECT

โครงการ บ้านเซนส์ เนเจอร์ 14

บ้านพักอาศัย คสล 1 ชั้น

DATE :

ARCHITECT & DRAWING

จักริพงศ์ ทิพย์ภาษา ภ-สถ. 13193

STRUCTURAL ENGINEER

SANITARY ENGINEER

MECHANICAL ENGINEER

DRAWING

REVISE

No.	Detail	Date

KEY PLAN

DRAWING TITLE

แบบขยายห้องน้ำ 1, 2

SCALE : 1: 50

Drawing No: A-16

Sheet No : 16 | 33

DOCUMENT No :