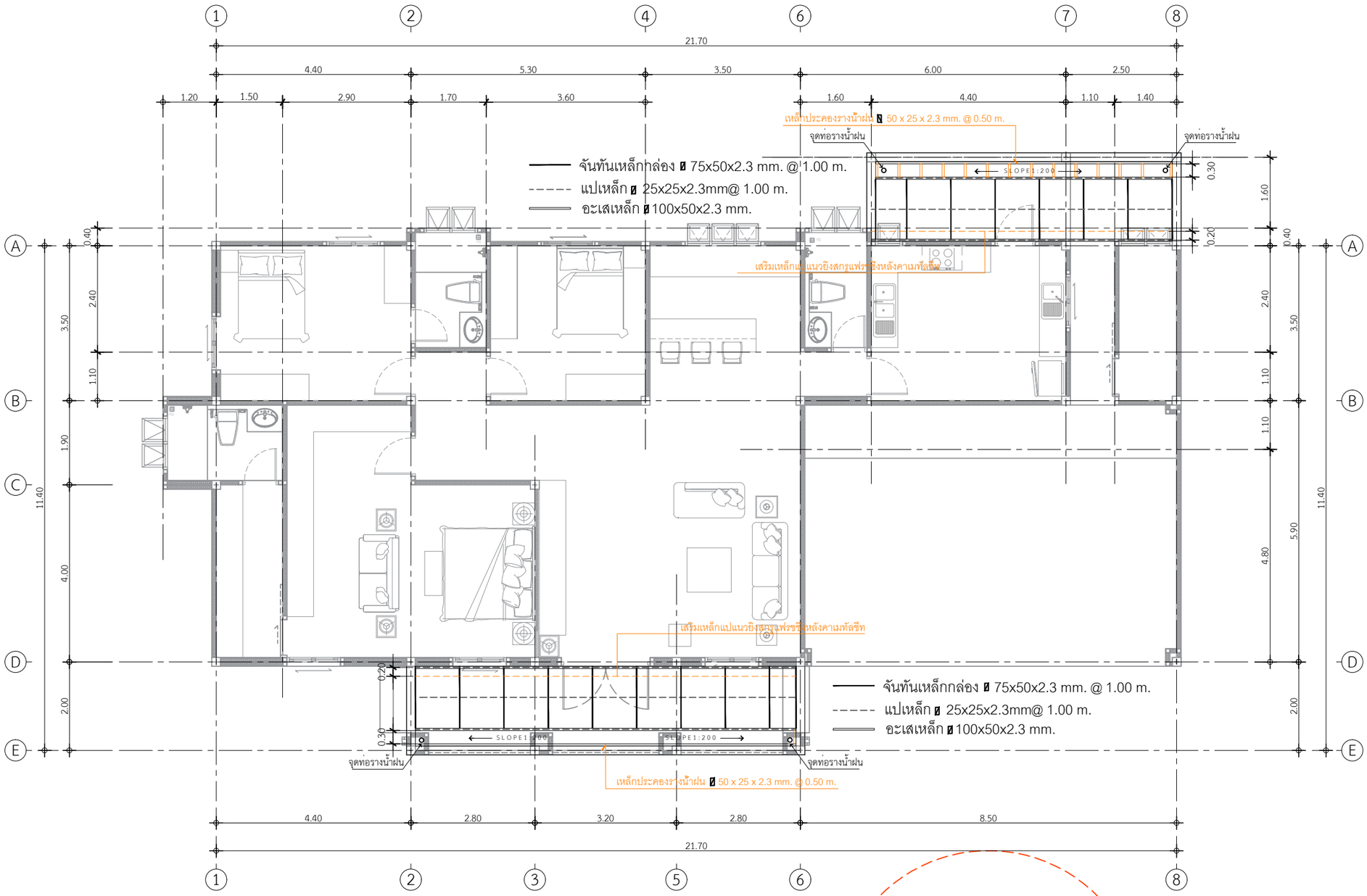

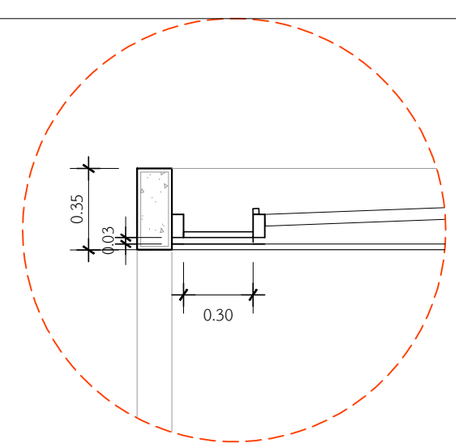

แบบขยายโครงสร้างเหล็กหลังคา

แปลนโครงสร้างหลังคา 2

IN SCALE 1 : 75

QDHouse คว้ดีฮ้าส์

PROJECT

โครงการ บ้านเซนส์ เนเจอร์ 14

บ้านพักอาศัย ค.ส.ล. 1 ชั้น

DATE :

ARCHITECT & DRAWING

จักรีพงศ์ ทิพย์ภาษา ภ.สถ. 13193

STRUCTURAL ENGINEER

SANITARY ENGINEER

-

MECHANICAL ENGINEER

-

DRAWING

-

REVISE

No.	Detail	Date

KEY PLAN

DRAWING TITLE

SCALE :

Drawing No:

Sheet No : 33

DOCUMENT No :