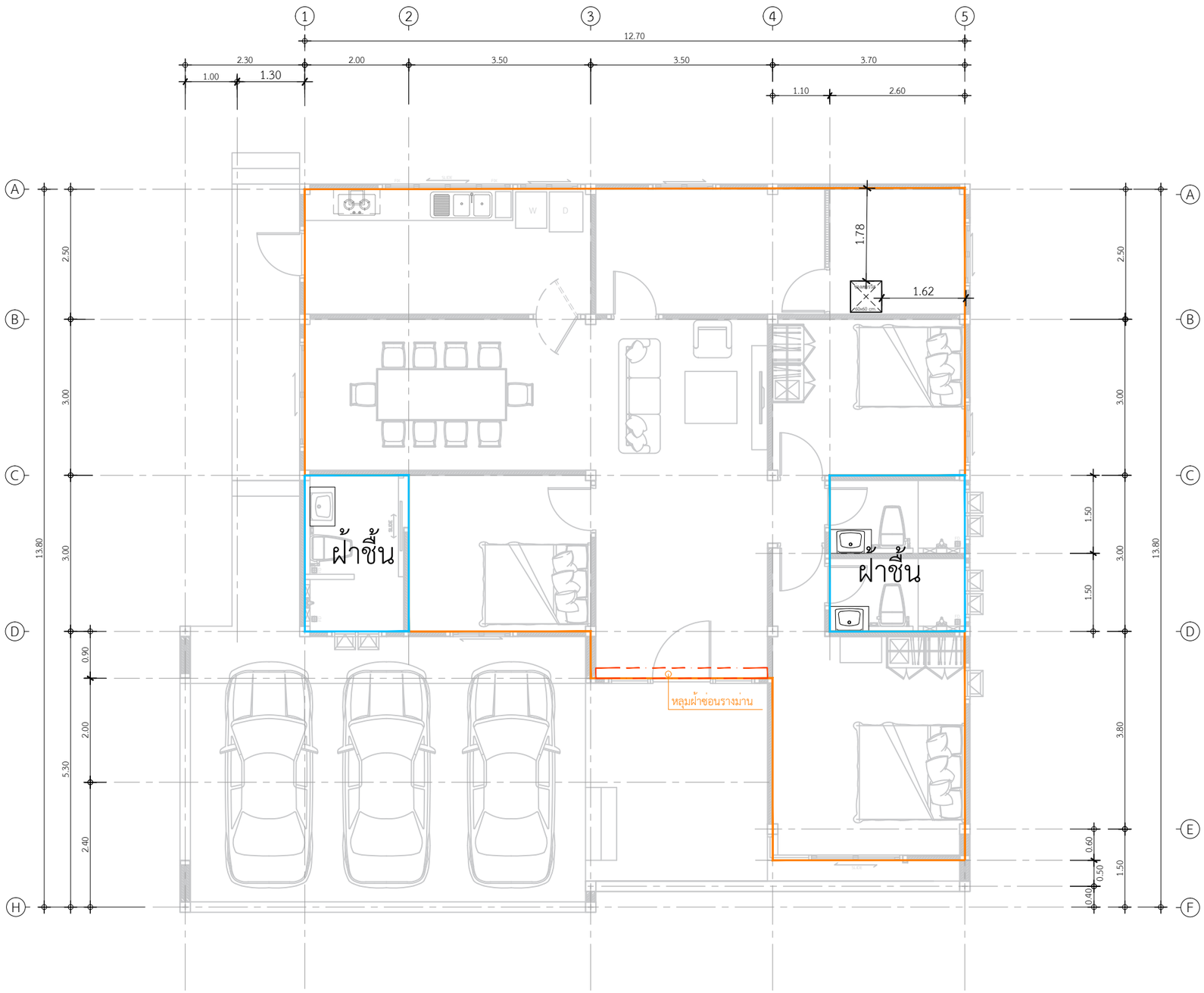

พื้นที่ฝ้าภายใน
- 113.72 ตร.ม.

พื้นที่ฝ้าชื้นภายใน
- 13.79 ตร.ม.

หลุมฝ้าซ่อนรางม่าน 1 จุด

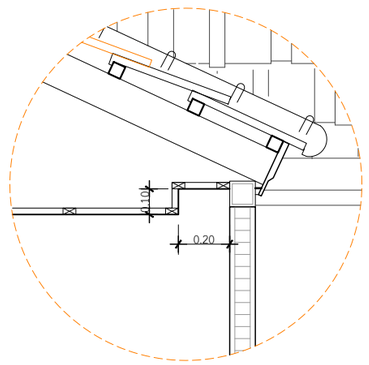

แบบขยายหลืบฝ้าซ่อนรางผ้าม่าน ตำแหน่งประตูทางเข้าบ้าน

แปลนพื้นที่ฝ้าภายใน

IN SCALE 1 : 75

DBuild ดีบิลด์

PROJECT

DATE :

ARCHITECT

STRUCTURAL ENGINEER

SANITARY ENGINEER
-

MECHANICAL ENGINEER
-

LANDSCAPE PROJECT
-

REVISE

No.	Detail	Date

KEY PLAN

DRAWING TITLE

SCALE : 1: 75

Drawing No:

Sheet No : 00

DOCUMENT No :