เคาน์เตอร์ห้องครัวต่อเติม ภายนอก

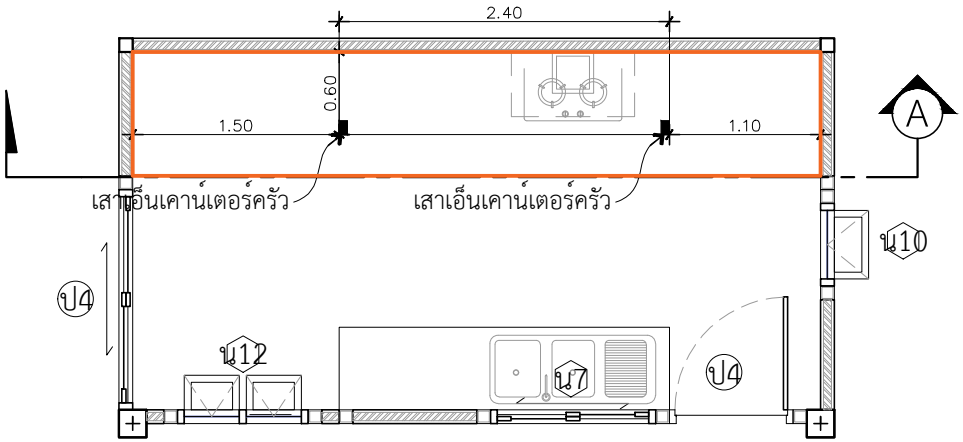

แปลนขยายเคาน์เตอร์ห้องครัว

INSCALE 1 : 75

ปูกระเบื้องแนวนอน ปูสูงชิดเหล็กอะเส

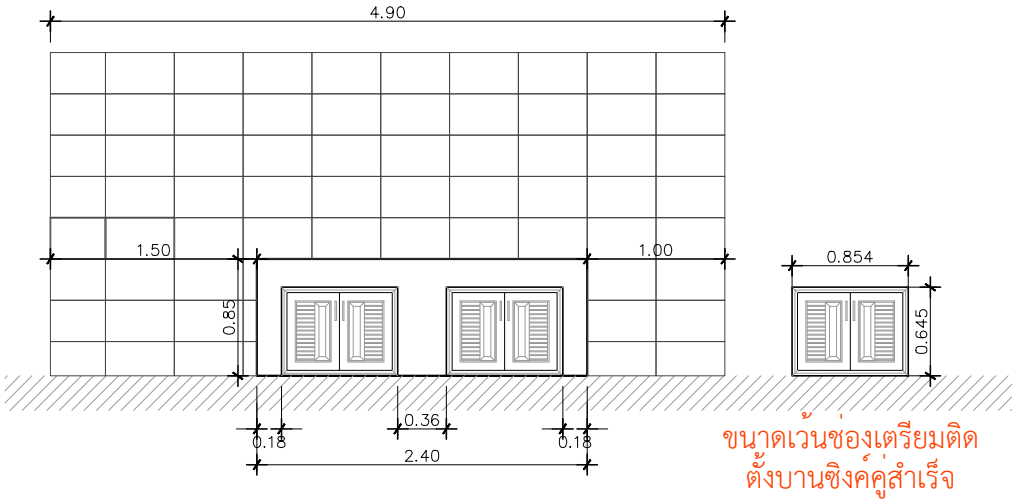

รูปตัด A-A

INSCALE 1 : 75

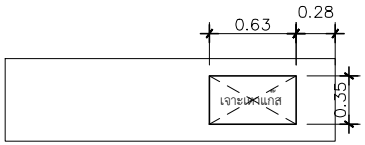

ขนาดเจาะเตาแก๊สแบบฝั่ง 0.63x0.35 m.

**TOPหินแกรนิต
***บานซิงค์PVC บานคู่ สีขาว

QDHouse

PROJECT

DATE :

ARCHITECT

STRUCTURAL ENGINEER

SANITARY ENGINEER

MECHANICAL ENGINEER

LANDSCAPE PROJECT

REVISE

No.	Detail	Date

KEY PLAN

DRAWING TITLE

SCALE :

Drawing No:

Sheet No : 00

DOCUMENT No :