SEN15-002 Muji

- เพิ่มเคาน์เตอร์ ความยาว 2.40 ม. TOP หินแกรนิต
- แก้ไขย้ายหินแกรนิตส่วนเตาแก๊สเคาน์เตอร์ในมาใช้เคาน์เตอร์ส่วนต่อเติม
- แก้ไขปิดบล็อกช่องลมส่วนต่อเติมเป็นผนังฉาบเรียบทาสีปูกระเบื้องส่วนบนเคาน์เตอร์
- เพิ่มหน้าต่าง น10 พร้อมผนังก่อฉาบเรียบทาสี
- เพิ่มผ้าเพดานส่วนต่อเติมครัวไทย 13 ตร.ม.
- เพิ่มประตูบานเลื่อนลลับ ป4 ทางออกซักล้าง

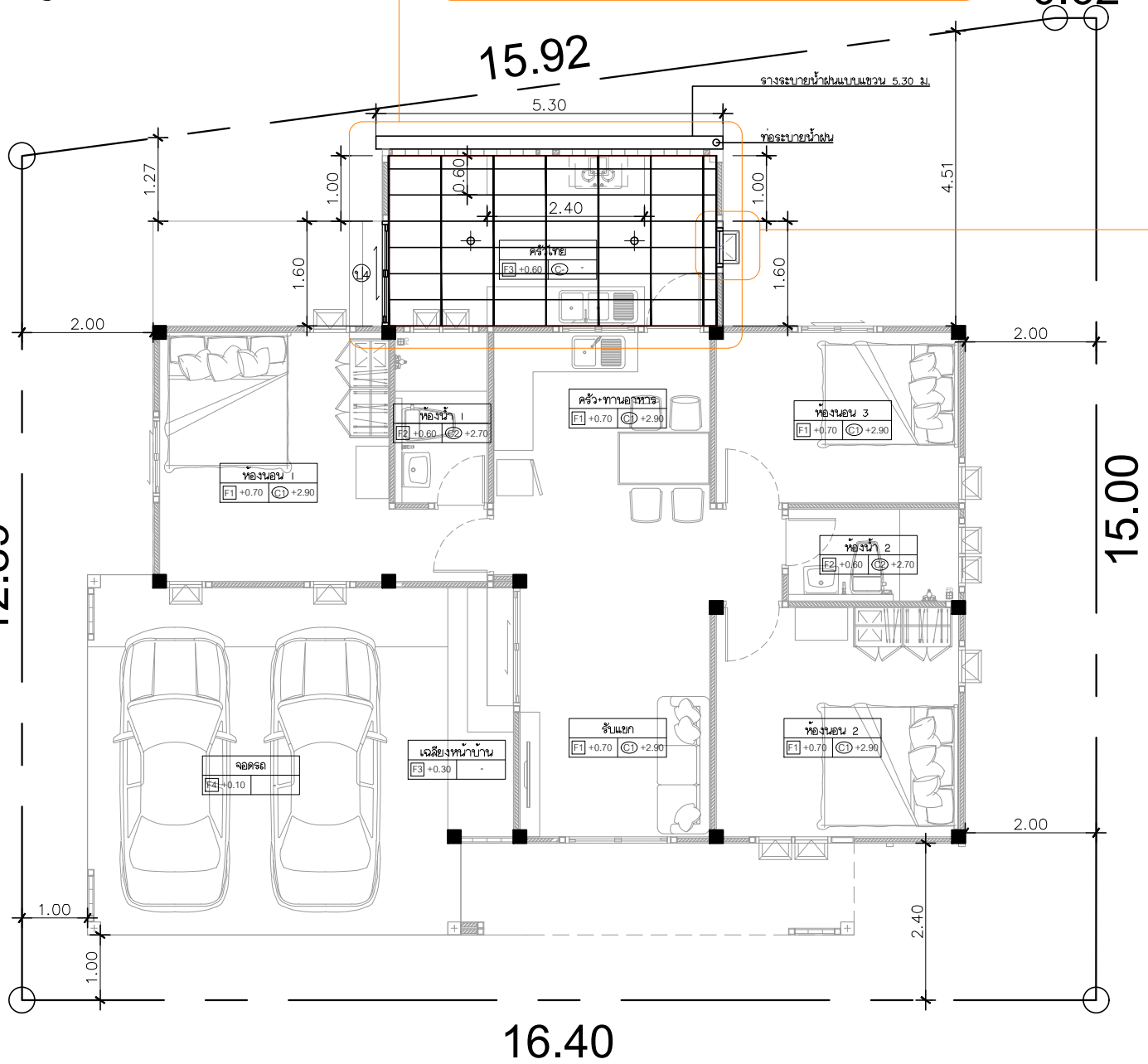

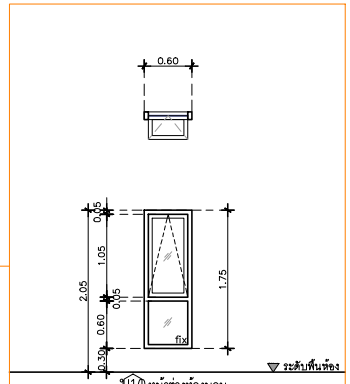

น10 หน้าต่างห้องนอน

ประเภท	หน้าต่างบานกระทุ้งเดี่ยวพร้อมช่องแสงติดตายล่าง
วงกบ	อลูมิเนียม สีดำ 2"x4" หนา 1.2 มม.
กรอบบาน	อลูมิเนียม สีดำ หนา 1.2 มม.
ลูกฟัก	กระจกเขียวตัดแสง หนา 5 มม.
มือจับ	มาตรฐานบานเปิด
อุปกรณ์	มาตรฐานบานเปิด
ช่องแสง	บานฟิกซ์ ด้านล่าง

ผังบริเวณ

IN SCALE 1 : 75

QDHouse

PROJECT

DATE :

ARCHITECT

STRUCTURAL ENGINEER

SANITARY ENGINEER

MECHANICAL ENGINEER

LANDSCAPE PROJECT

REVISE

No.	Detail	Date

KEY PLAN

DRAWING TITLE

SCALE :

Drawing No:

Sheet No : 00

DOCUMENT No :