ติดตั้งเสาโรงจอดรถ
หนา 0.15 x 0.15

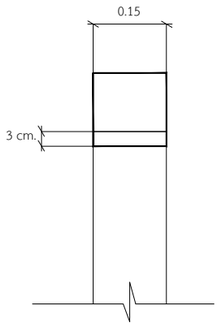


ติดตั้งเสาโรงจอดรถ
หนา 0.15 x 0.30

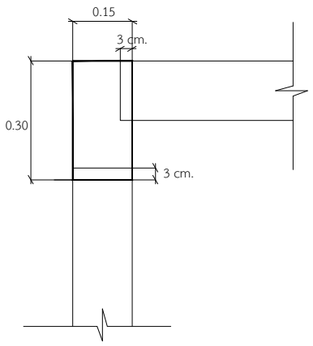


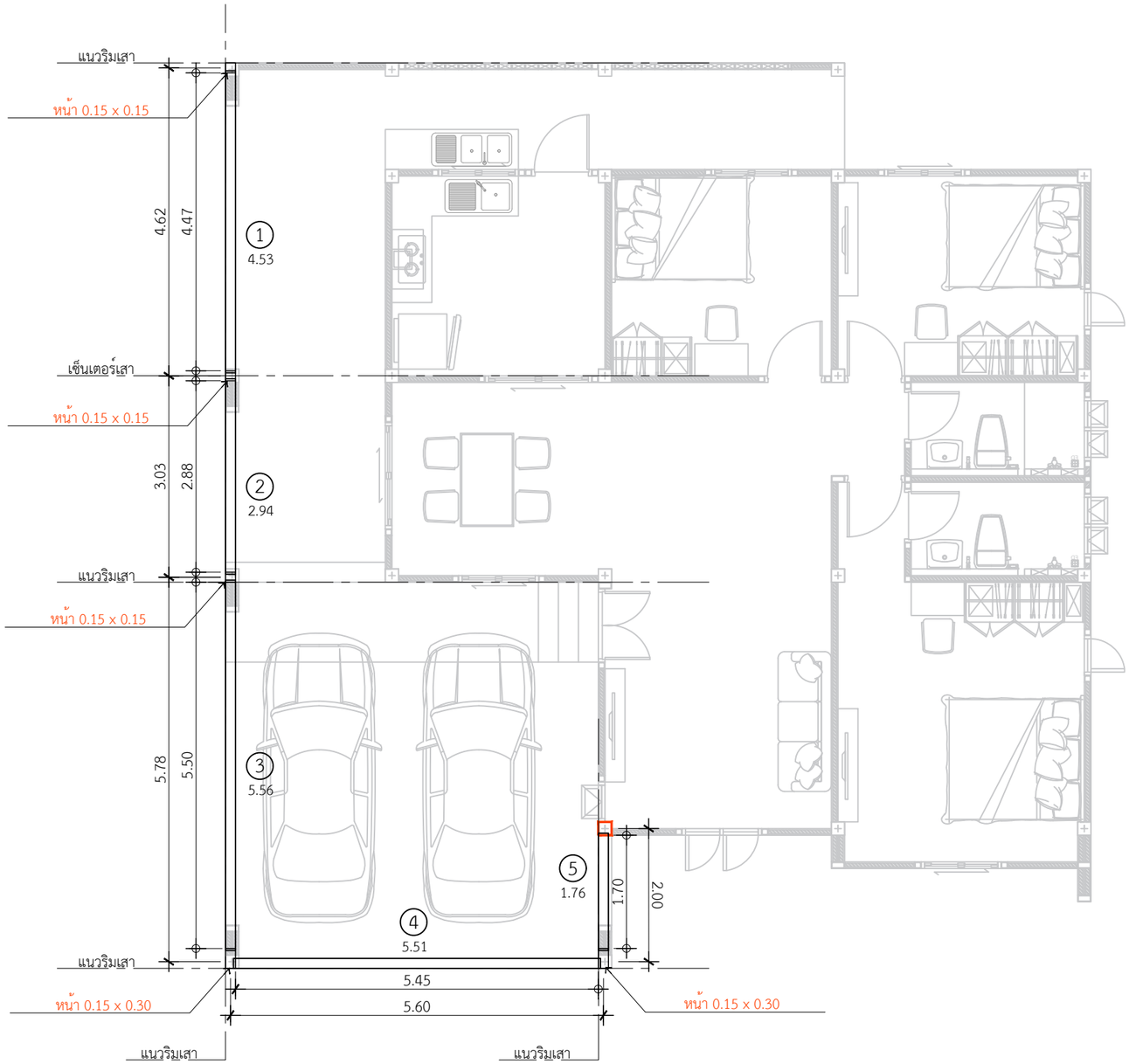


1. คานโรงจอดรถ ยาว 4.53 = 1 ท่อน
2. คานโรงจอดรถ ยาว 2.94 = 1 ท่อน
3. คานโรงจอดรถ ยาว 5.56 = 1 ท่อน
4. คานโรงจอดรถ ยาว 5.51 = 1 ท่อน
5. คานโรงจอดรถ ยาว 1.76 = 1 ท่อน

*ใช้เสาโรงจอดรถขนาด 0.15 x 0.30 = 2 ต้น
*ใช้เสาโรงจอดรถขนาด 0.15 x 0.15 = 3 ต้น

แปลนคานโรงจอดรถ
IN SCALE 1 : 75

DBuild ดีบิลด์

PROJECT

DATE :

ARCHITECT

STRUCTURAL ENGINEER

SANITARY ENGINEER
-

MECHANICAL ENGINEER
-

LANDSCAPE PROJECT
-

REVISE

| No. | Detail | Date |
|---|---|---|
| | | |

KEY PLAN

DRAWING TITLE

SCALE :

Drawing No:

Sheet No : 32

DOCUMENT No :