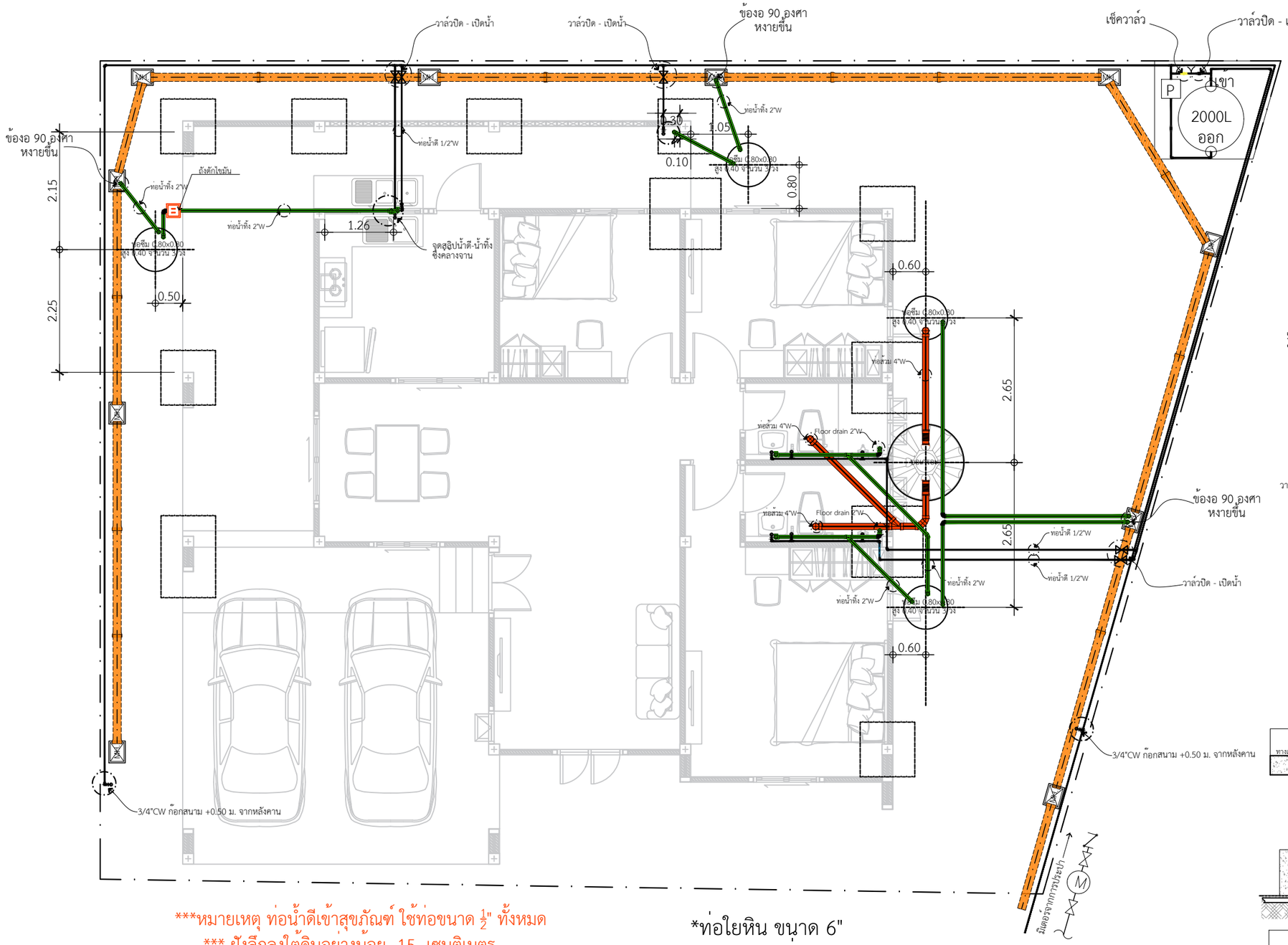

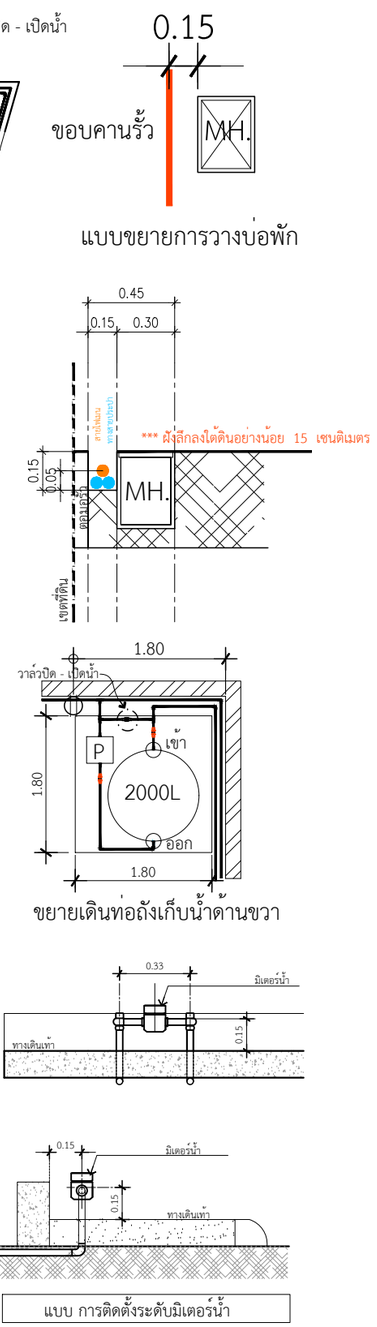

***หมายเหตุ ท่อน้ำดีเข้าสุขภัณฑ์ ใช้ท่อขนาด $\frac{1}{2}$" ทั้งหมด
*** ฝังลึกลงใต้ดินอย่างน้อย 15 เซนติเมตร
***ท่ออากาศ สูง 3 เมตร

บ่อซึม ถังแซทต้องวางให้ตรงเซนเตอร์เดียวกัน
ระดับหลังทางน้ำเข้าถังแซท = 0.00 m.

*ท่อใยหิน ขนาด 6"
2 เมตร 15 ท่อน
3 เมตร 5 ท่อน

*บ่อพัก 30x40
10 บ่อ

*ถังดักไขมัน ขนาด 40x50
1 บ่อ

แปลนสุขาภิบาล

IN SCALE 1 : 75

DBuild ดีบิลด์

PROJECT

DATE :

ARCHITECT

STRUCTURAL ENGINEER

SANITARY ENGINEER
-

MECHANICAL ENGINEER
-

LANDSCAPE PROJECT
-

REVISE

No.	Detail	Date

KEY PLAN

DRAWING TITLE

SCALE :

Drawing No:

Sheet No : 32

DOCUMENT No :