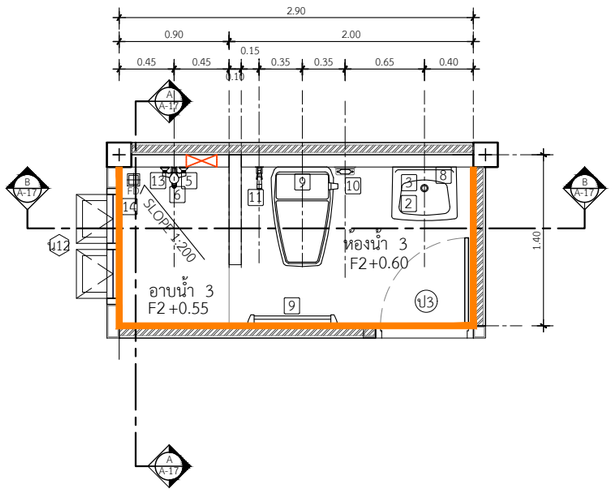

แปลนขยายห้องน้ำ 3

IN SCALE 1 : 50

ผนังหลักสีขาว รอบด้าน กระเบื้องตามมาตรฐานโครงการ

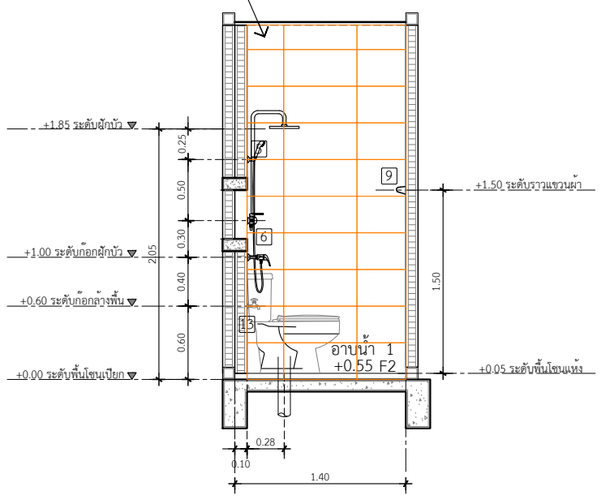

รูปตัดขยายห้องน้ำ 3 แนว A

IN SCALE 1 : 50

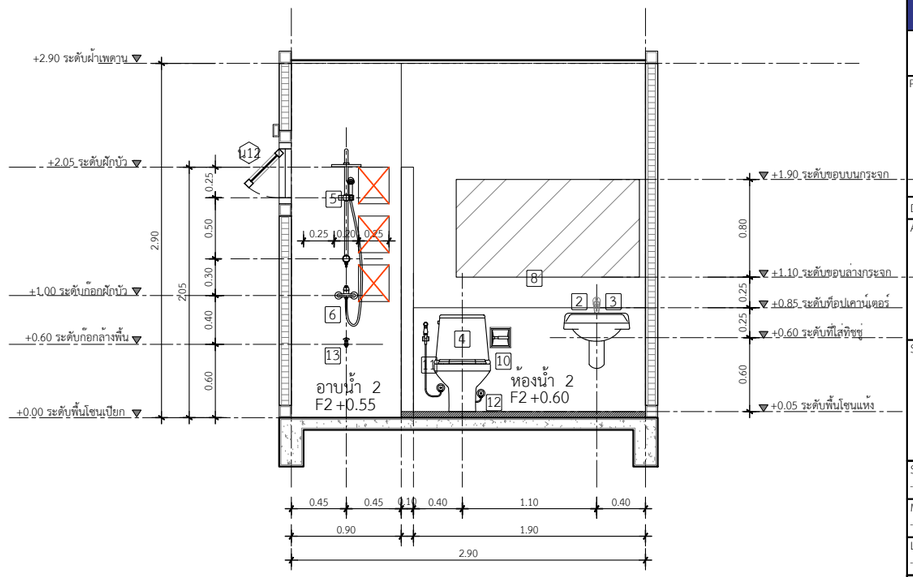

รูปตัดขยายห้องน้ำ 3 แนว B

IN SCALE 1 : 50

หมายเหตุ : TOP เคาน์เตอร์,ที่วางของ เป็น หินแกรนิต สีดำ ลบมุม

**กระเบื้อง คัมพานา 12 x 24 กลอสซี่ไวท์

** คิ้วอลูมิเนียมเหลี่ยม สีทรายเงิน

** แนบแบบขยายระยะ / การติดตั้งสุขภัณฑ์

QDBuild คิวดีบิลด์

PROJECT

DATE :

ARCHITECT

STRUCTURAL ENGINEER

SANITARY ENGINEER
-

MECHANICAL ENGINEER
-

LANDSCAPE PROJECT
-

REVISE

No.	Detail	Date

OWNER

DRAWING TITLE

SCALE :

Drawing No:

Sheet No : 33

DOCUMENT No :