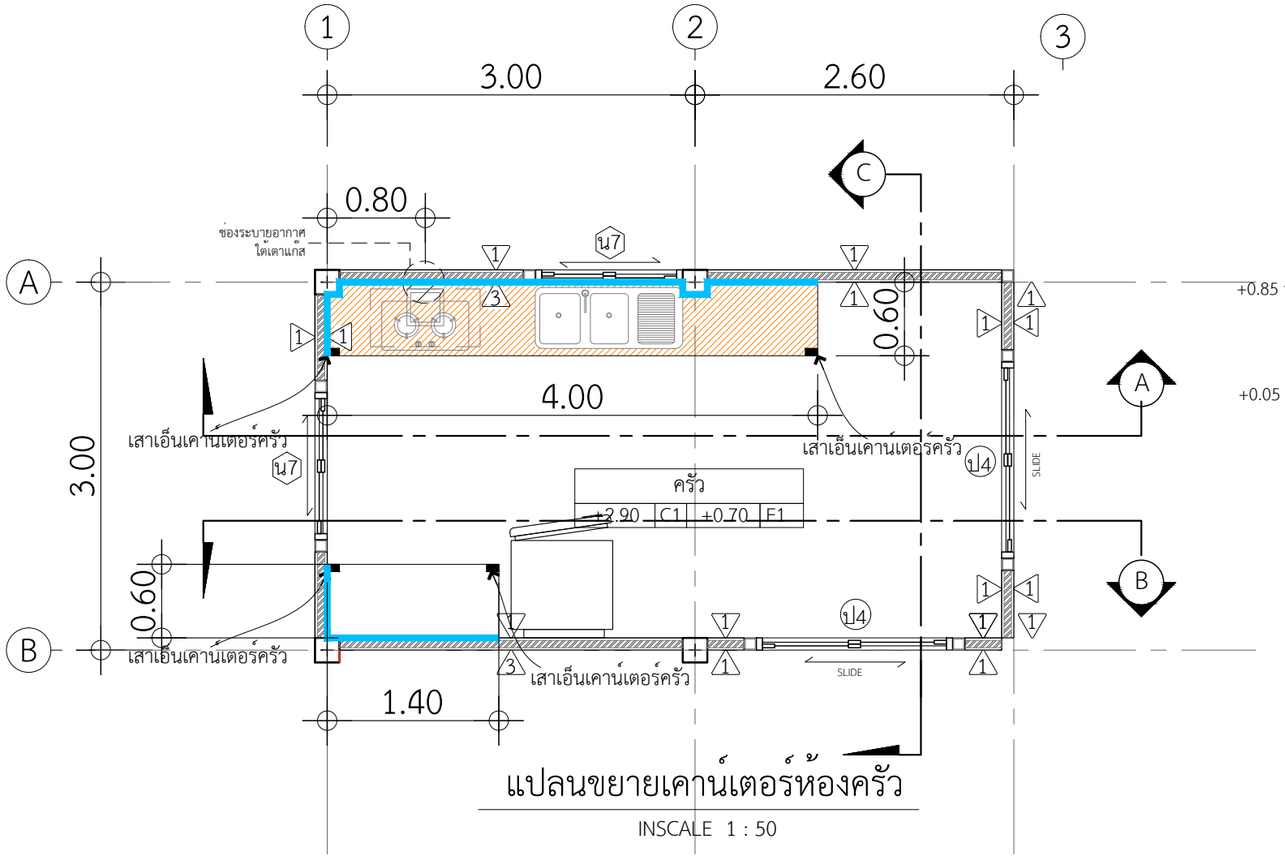

แปลนขยายเคาน์เตอร์ห้องครัว

INSCALE 1 : 50

งานปูกระเบื้องผนังห้องครัว8.40ตร.ม

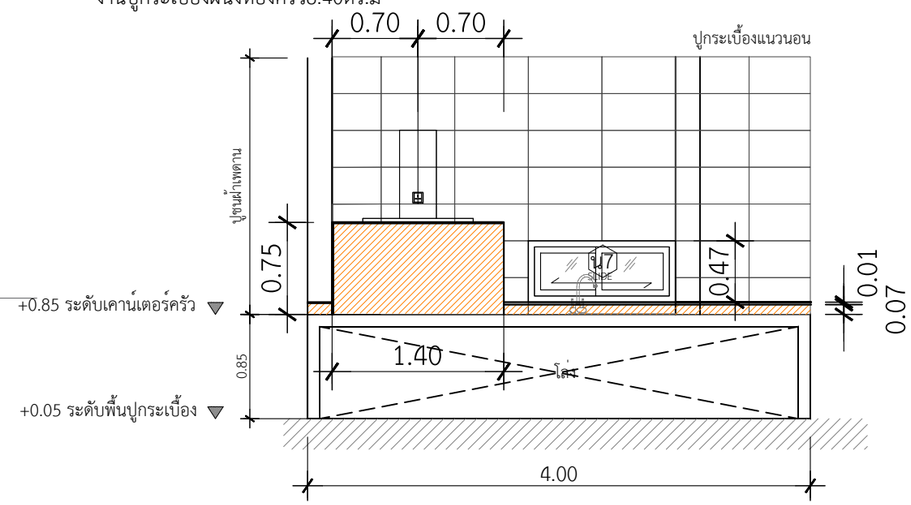

รูปตัด A-A

INSCALE 1 : 50

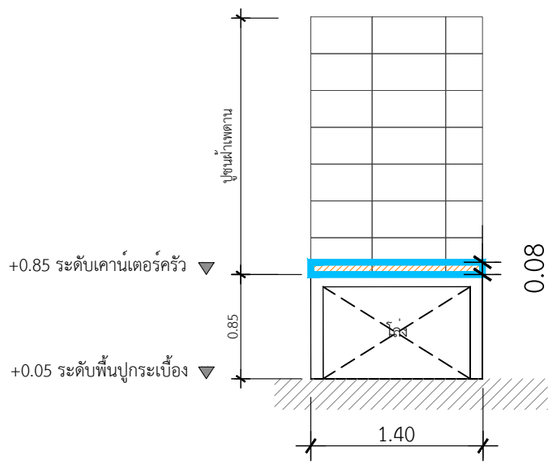

รูปตัด B-B

INSCALE 1 : 50

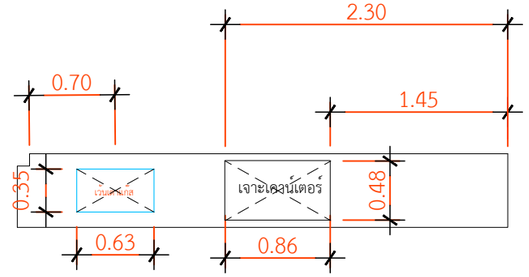

ขนาดเจาะเคาน์เตอร์ซิงค์ 2 หลุม 0.86x0.485 m.

ขนาดเจาะเตาแก๊สแบบฝัง 0.63x0.35 m.

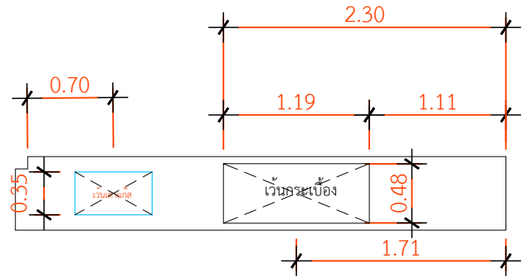

ขนาดเว้นกระเบื้องซิงค์ 2 หลุม 1.19x0.485 m.

ขนาดเว้นกระเบื้องเตาแก๊สแบบฝัง 0.63x0.35 m.

หมายเหตุที่1 : ห้องครัวด้านในTOP หินแกรนิต สีสตีลเกรย์ ลบมุม

**กระเบื้อง คัมพานา 12 x 24 กลอสซี่ไวท์

** คิ้วอลูมิเนียมเหลี่ยม สีทรายเงิน

QDBuild คิวดีบิลด์

PROJECT

DATE :

ARCHITECT

STRUCTURAL ENGINEER

SANITARY ENGINEER

MECHANICAL ENGINEER

LANDSCAPE PROJECT

REVISE

No.	Detail	Date

OWNER

DRAWING TITLE

SCALE : 1: 50

Drawing No:

Sheet No : 33

DOCUMENT No :