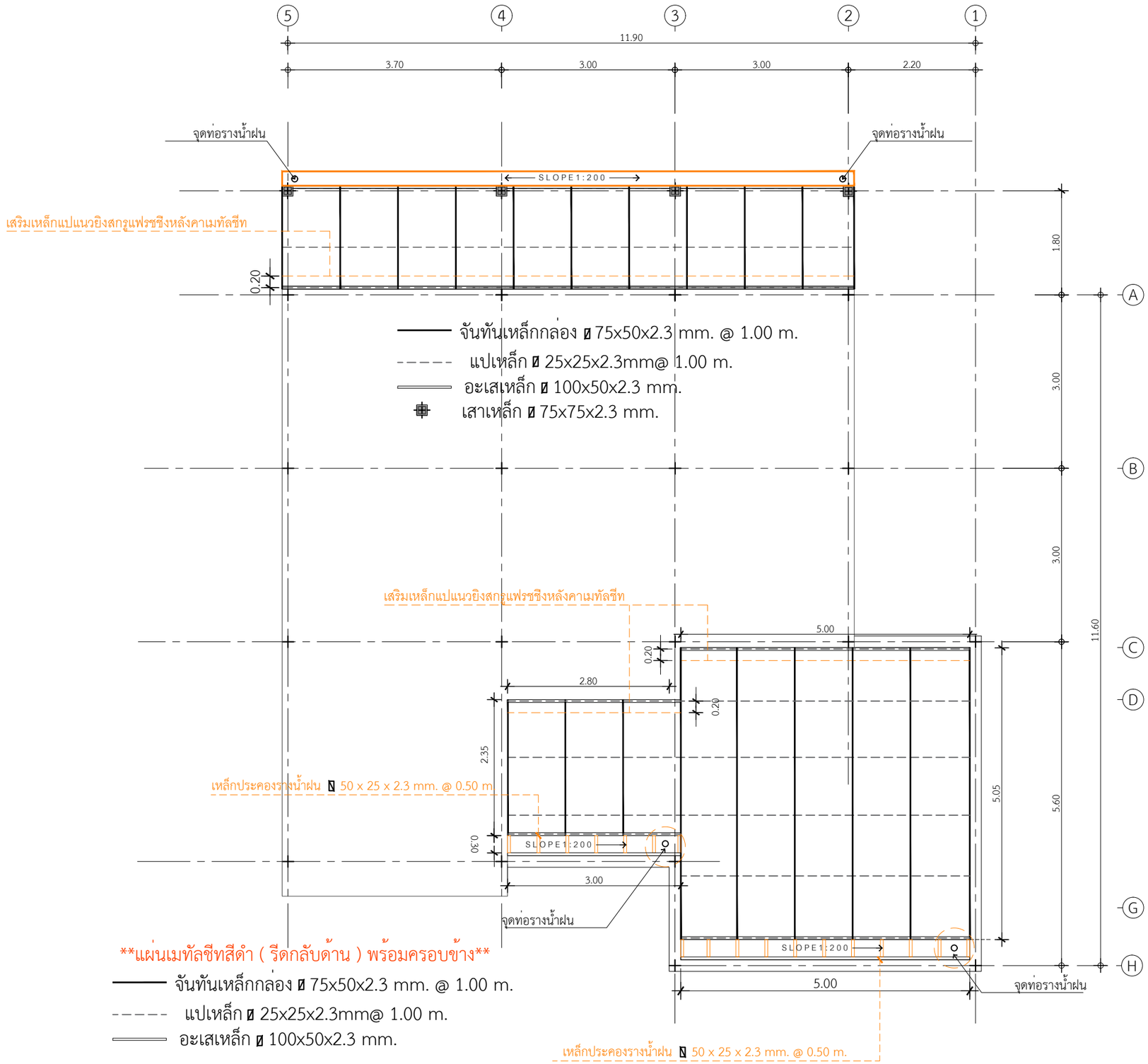

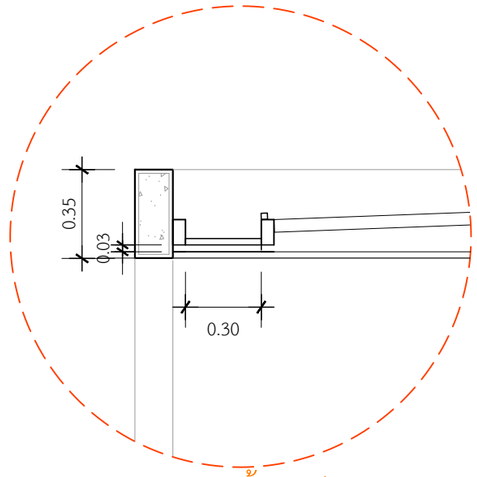

แบบขยายโครงสร้างเหล็กหลังคา

แผ่นเมทัลชีทสีดำ (รีดกลับด้าน) พร้อมครอบข้าง

จันทันเหล็กกล่อง ▯ 75x50x2.3 mm. @ 1.00 m.

แปเหล็ก ▯ 25x25x2.3mm@ 1.00 m.

อะเสเหล็ก ▯ 100x50x2.3 mm.

แปลนโครงสร้างหลังคา 2

IN SCALE 1 : 75

DBuild ดีบิลด์

PROJECT

DATE :

ARCHITECT

STRUCTURAL ENGINEER

SANITARY ENGINEER
-

MECHANICAL ENGINEER
-

LANDSCAPE PROJECT
-

REVISE

No.	Detail	Date

KEY PLAN

DRAWING TITLE

SCALE : 1: 75

Drawing No:

Sheet No : 00

DOCUMENT No :