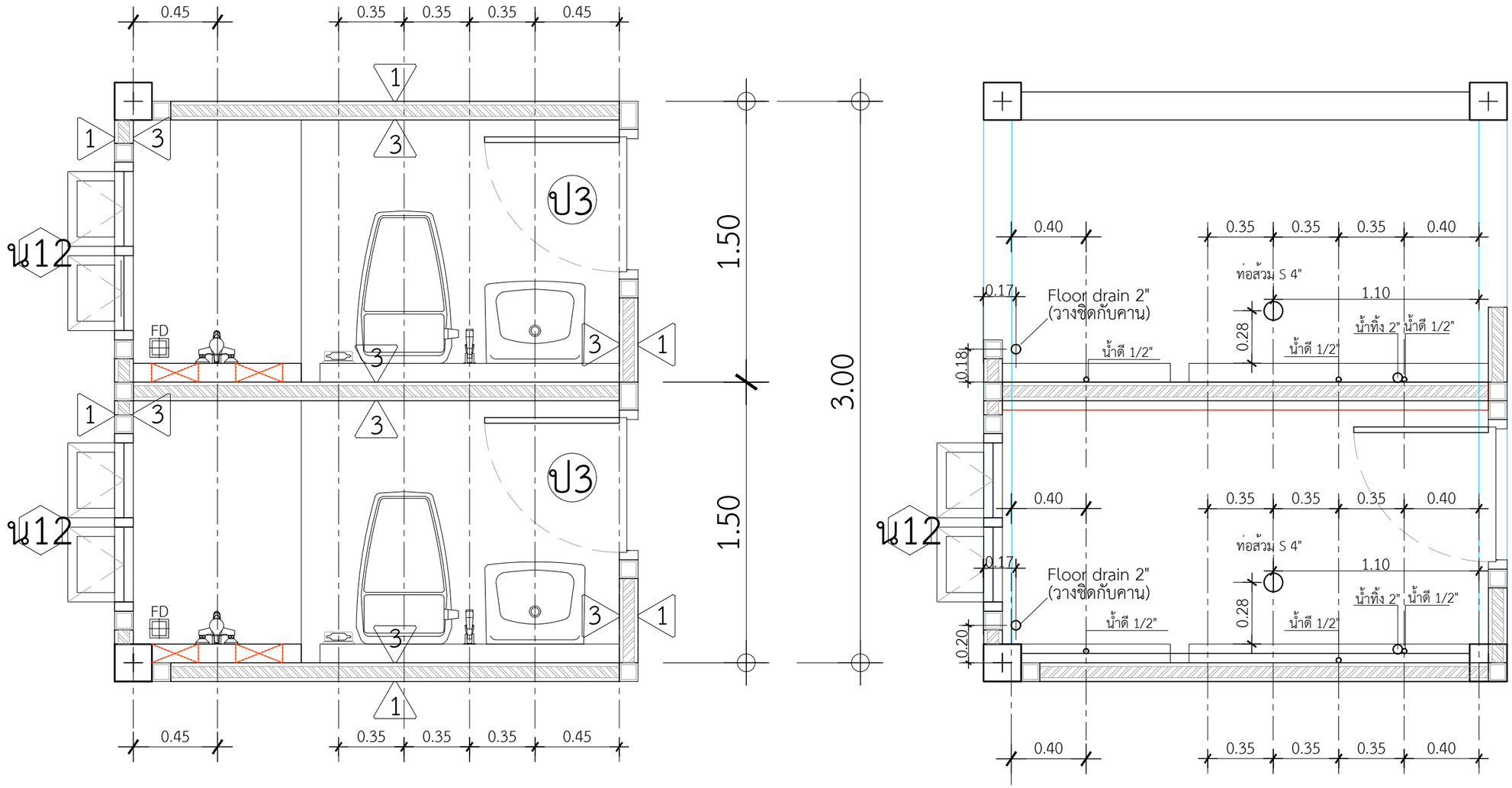

ขยายวางสลิปท่อประปาห้องน้ำ1,2

DBuild ดีบิลด์

PROJECT

โครงการ บ้านเซนส์ เนเจอร์
บ้านพักอาศัย ค.ส.ล. 1 ชั้น

DATE :

ARCHITECT

STRUCTURAL ENGINEER

SANITARY ENGINEER
-

MECHANICAL ENGINEER
-

LANDSCAPE PROJECT
-

REVISE

No.	Detail	Date

OWNER

DRAWING TITLE

SCALE : 1: 25

Drawing No:

Sheet No : 33

DOCUMENT No :