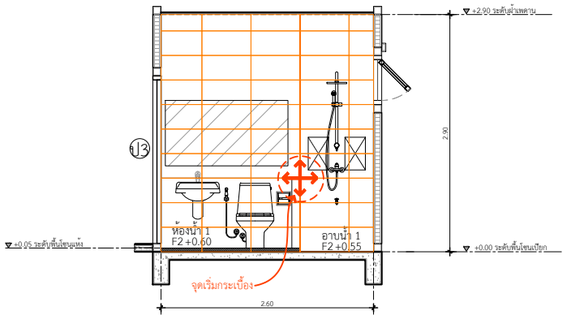

รูปตัดขยายห้องน้ำ 1 แนว B

IN SCALE 1 : 50

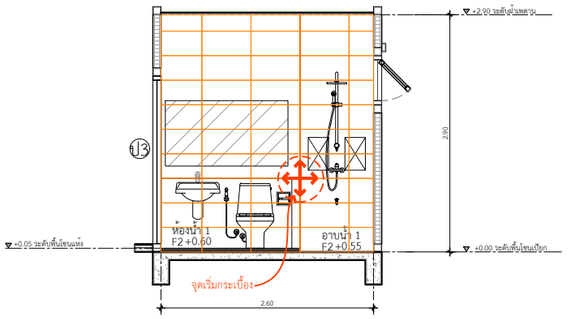

รูปตัดขยายห้องน้ำ 2 แนว B

IN SCALE 1 : 50

ห้องน้ำ 1และ2
ลายกระเบื้องผนังเรนชาวเวอร์
กระเบื้อง คัมพานา 12x24 เอ็กซูมา ขาว
ปูแนวนอน
**คิ้วอลูสีทรายเงิน

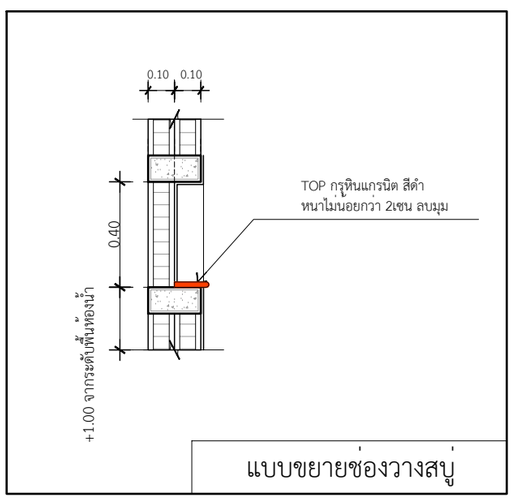

แบบขยายช่องวางสบู่

แบบขยายกระเบื้องผนัง-เรนชาวเวอร์

IN SCALE 1 : 75

DBuild ดีบิลด์

PROJECT

โครงการ บ้านเซนส์ เนเจอร์
บ้านพักอาศัย ค.ส.ล. 1 ชั้น

DATE :

ARCHITECT

STRUCTURAL ENGINEER

SANITARY ENGINEER
-

MECHANICAL ENGINEER
-

LANDSCAPE PROJECT
-

REVISE

No.	Detail	Date

OWNER

DRAWING TITLE

SCALE : 1: 75

Drawing No:

Sheet No : 33

DOCUMENT No :