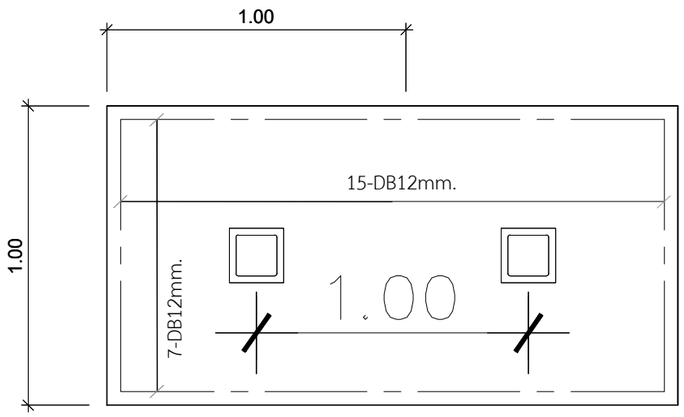

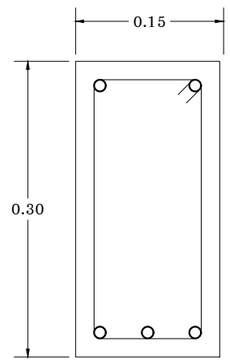

2 DB12mm.

ป RB6 @0.18m.

3 DB12mm.

B1

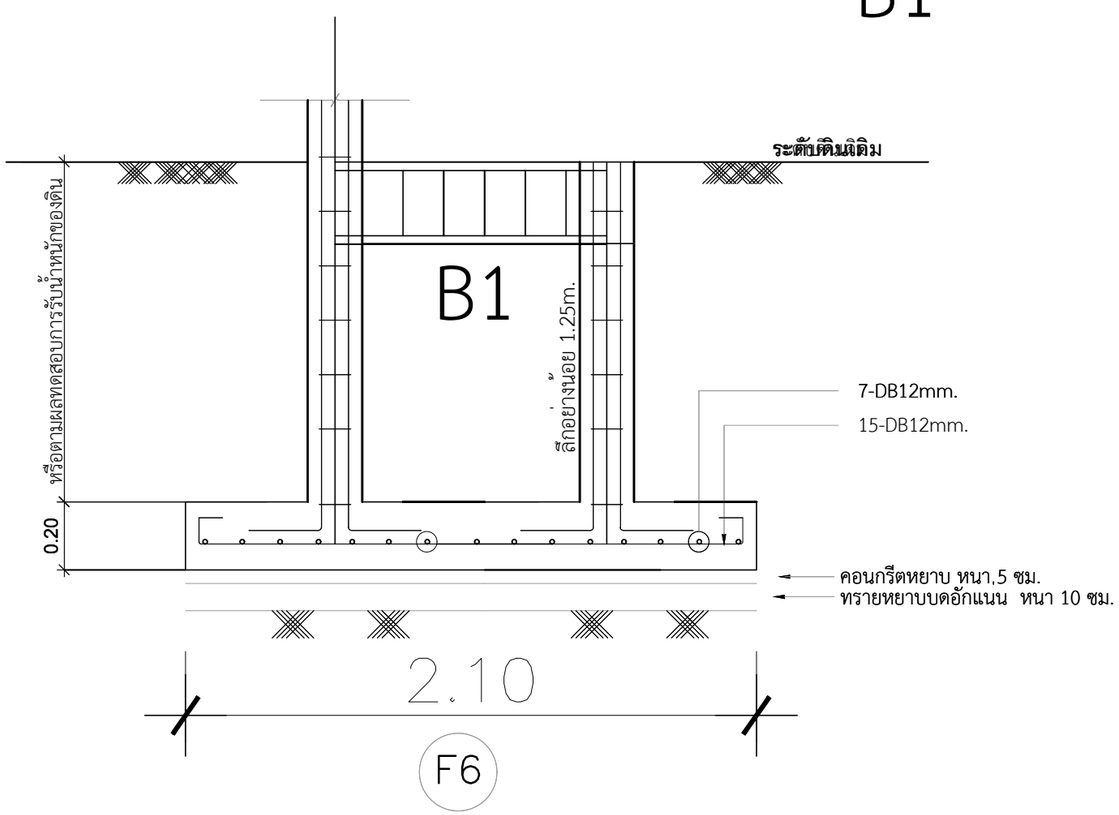

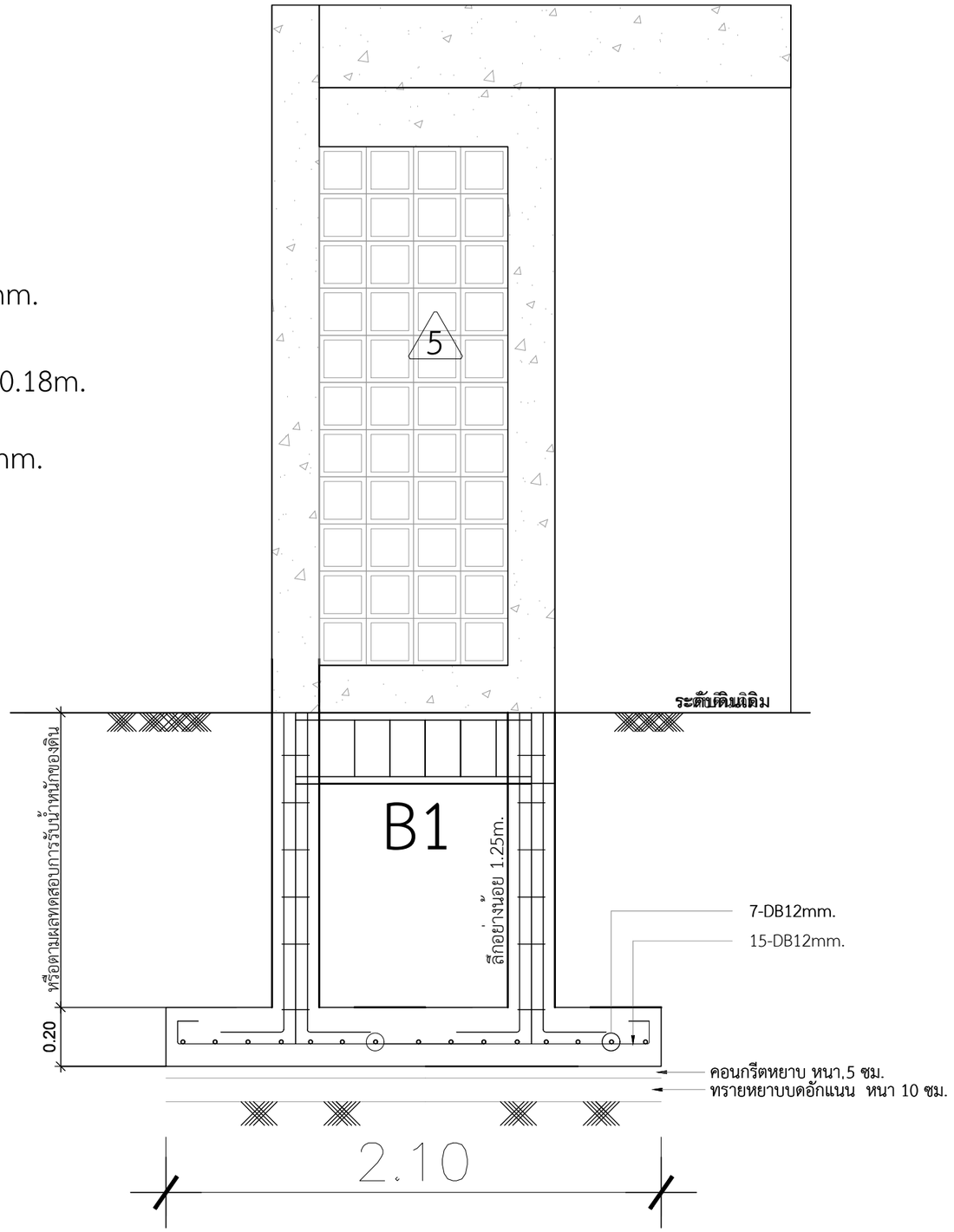

** ดินสามารถรับน้ำหนักได้ไม่น้อยกว่า 10 ตัน/ตรม.

แบบขยายโครงสร้างฐานราก

IN SCALE 1 : 25

QDHouse

PROJECT

DATE :

ARCHITECT

STRUCTURAL ENGINEER

SANITARY ENGINEER
-

MECHANICAL ENGINEER
-

LANDSCAPE PROJECT
-

REVISE

No.	Detail	Date

KEY PLAN

DRAWING TITLE
แบบขยายโครงสร้างฐานราก

SCALE : 1: 25

Drawing No: S-05

Sheet No : 23 | 00

DOCUMENT No :