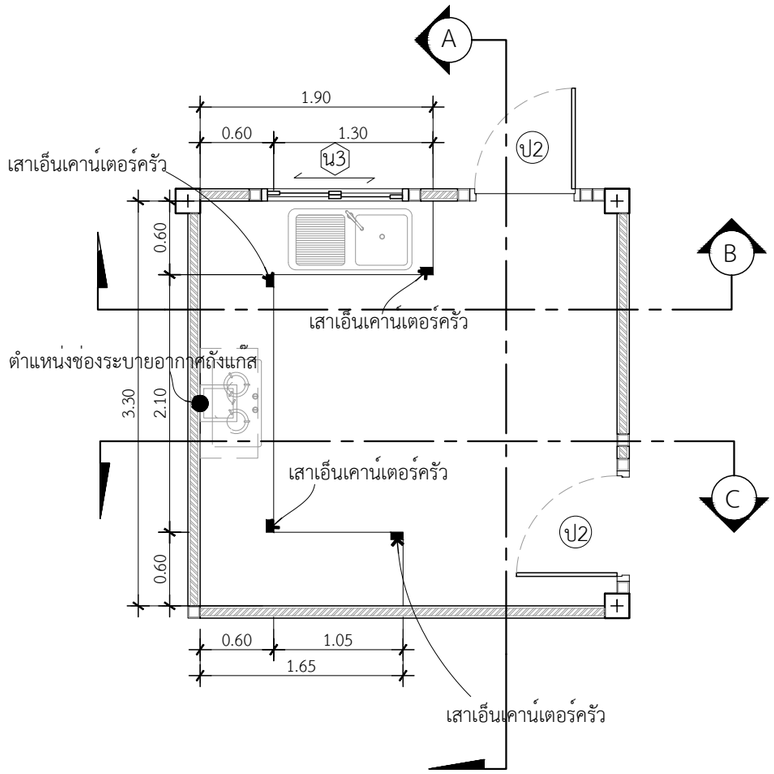

แปลนขยายเคาน์เตอร์ห้องครัว

INSCALE 1 : 50

หมายเหตุ : TOP กระเบื้องแกนนิตโต้ 60 x 60 สีดำ
**บานซิงค์ ยี่หอ KING-PLATINUM
**กระเบื้อง คัมพานา 12 x 24 กลอสซี่ไวท์
** คิ้วอลูมิเนียมเหลี่ยม สีทรายเงิน

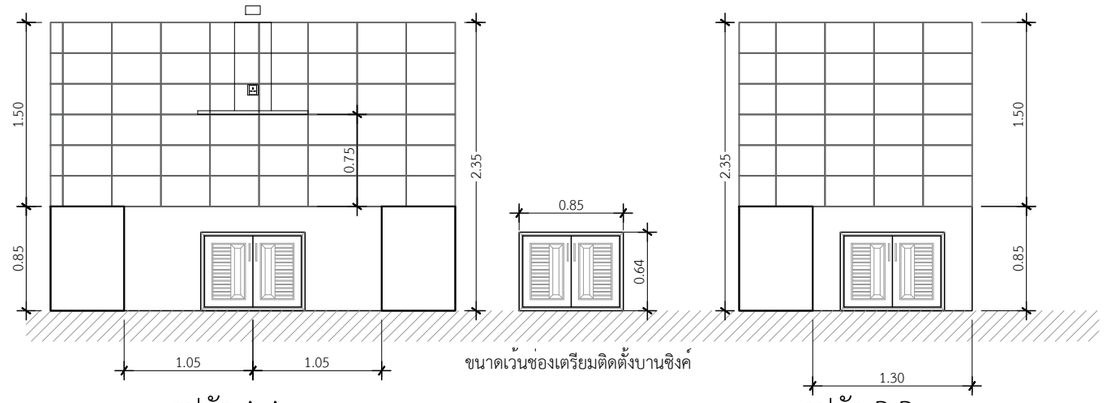

รูปตัด A-A

INSCALE 1 : 50

รูปตัด B-B

INSCALE 1 : 50

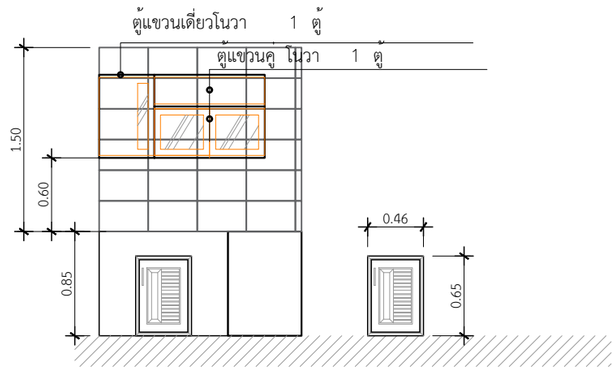

รูปตัด C-C

INSCALE 1 : 50

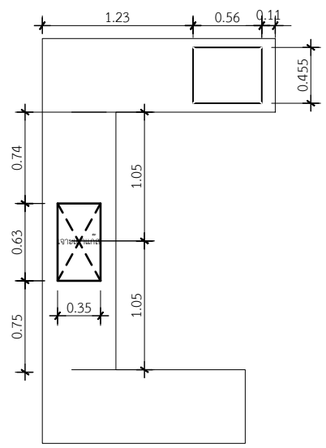

ขนาดเจาะเคาน์เตอร์ซิงค์1หลุม 0.56x0.455 m.
ขนาดเจาะเตาแก๊สแบบฝัง 0.63x0.35 m.

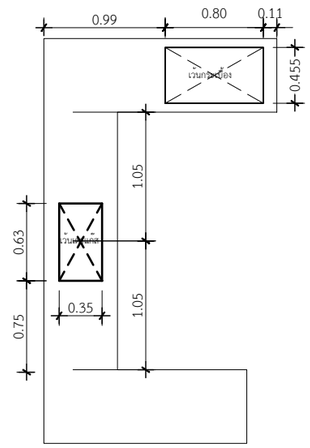

ขนาดเว้นกระเบื้องซิงค์1หลุม 0.80x0.455 m.
ขนาดเว้นกระเบื้องเตาแก๊สแบบฝัง 0.63x0.35 m.

DBuild ดีบิลด์

PROJECT
โครงการ บ้านเซนส์ เนเจอร์
บ้านพักอาศัย ค.ส.ล. 1 ชั้น

DATE :
ARCHITECT
STRUCTURAL ENGINEER
SANITARY ENGINEER
MECHANICAL ENGINEER
LANDSCAPE PROJECT

REVISE

No.	Detail	Date

OWNER
DRAWING TITLE
SCALE :
Drawing No:
Sheet No : 33
DOCUMENT No :