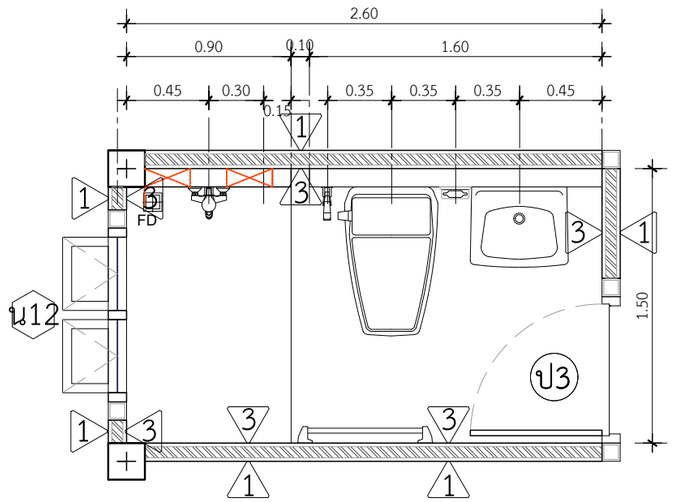

แปลนขยายห้องน้ำ 3

IN SCALE 1 : 50

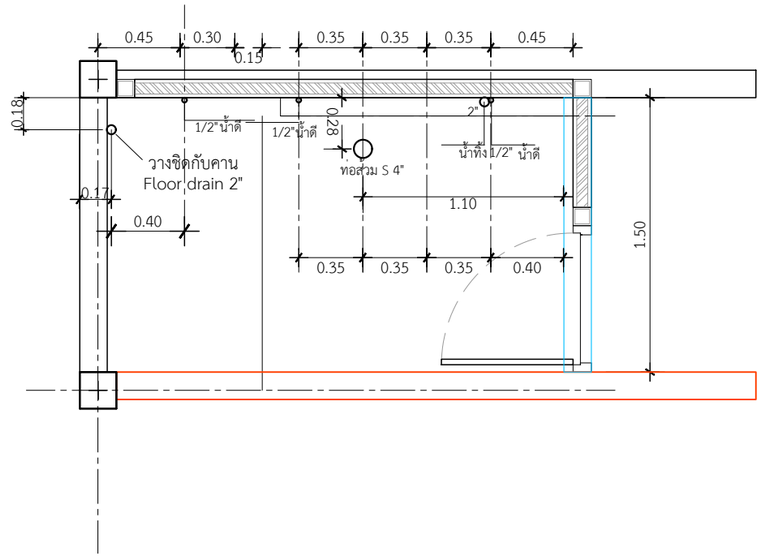

แปลนขยายห้องน้ำ 3

IN SCALE 1 : 50

แบบขยายวางสลิปท่อห้องน้ำ 3

IN SCALE 1 : 50

DBuild ดีบิลด์

PROJECT

โครงการ บ้านเซนส์ เนเจอร์

บ้านพักอาศัย ค.ส.ล. 1 ชั้น

DATE :

ARCHITECT

STRUCTURAL ENGINEER

SANITARY ENGINEER

MECHANICAL ENGINEER

LANDSCAPE PROJECT

REVISE

No.	Detail	Date

OWNER

DRAWING TITLE

SCALE :

Drawing No:

Sheet No : 33

DOCUMENT No :