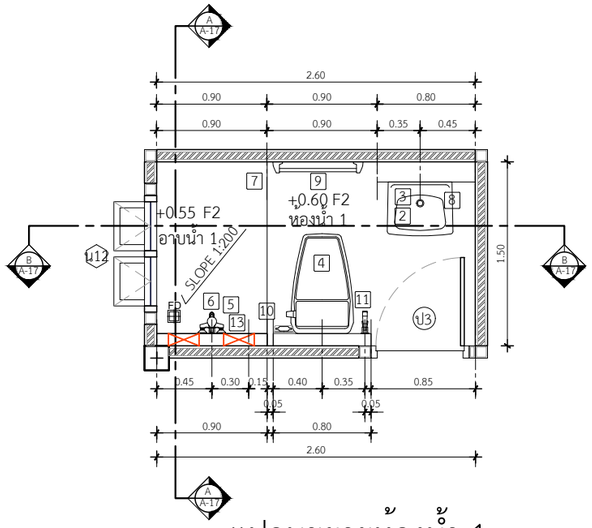


## แปลนขยายห้องน้ำ 1
IN SCALE 1 : 50

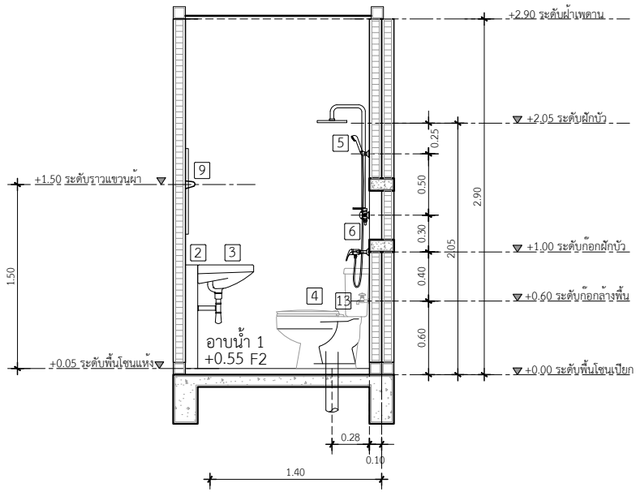


## รูปตัดขยายห้องน้ำ 1 แนว A
IN SCALE 1 : 50

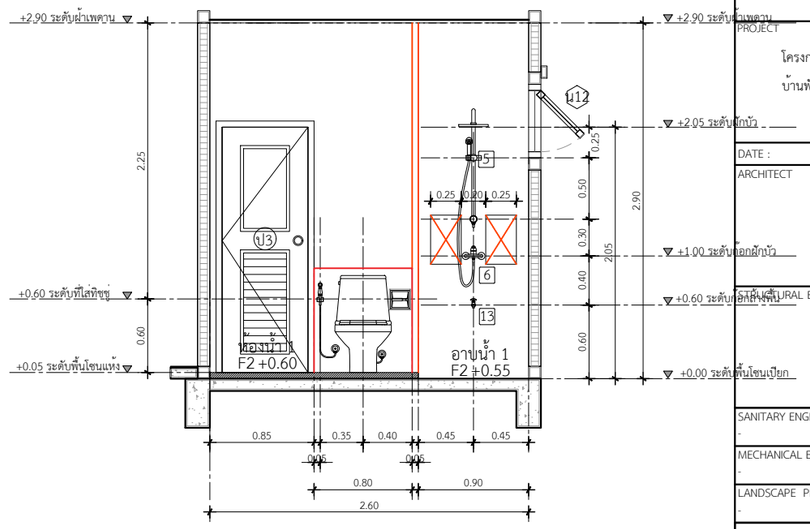


## รูปตัดขยายห้องน้ำ 1 แนว B
IN SCALE 1 : 50

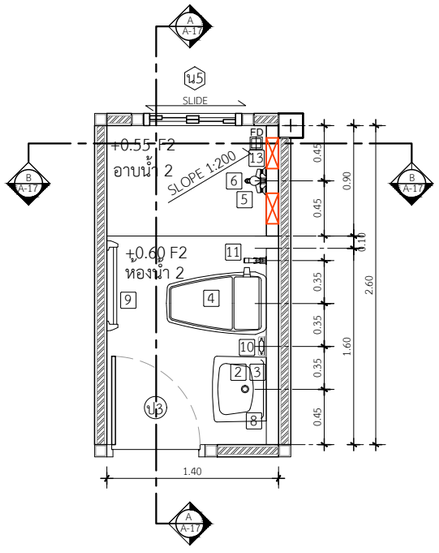


## แปลนขยายห้องน้ำ 2
IN SCALE 1 : 50

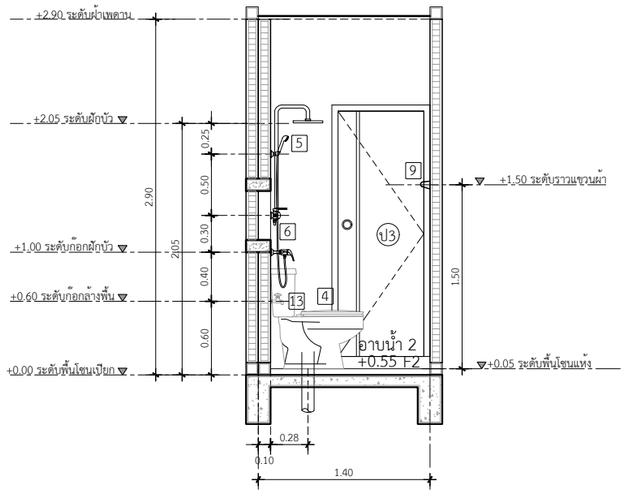


## รูปตัดขยายห้องน้ำ 2 แนว A
IN SCALE 1 : 50

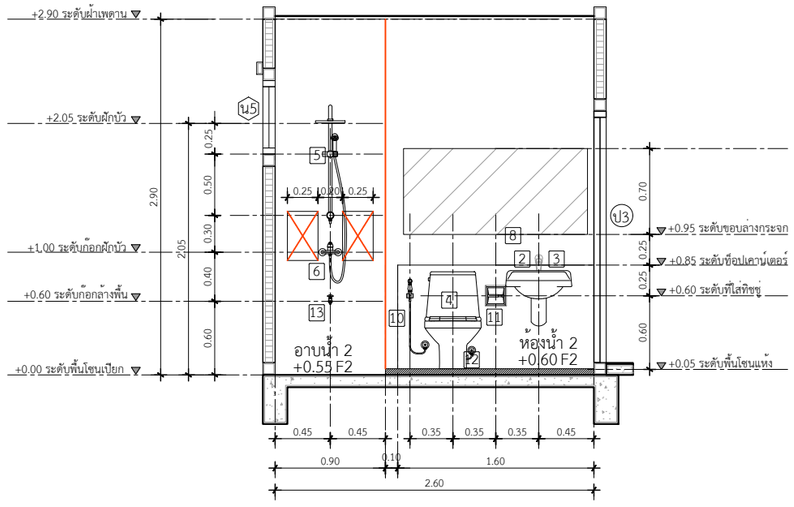


## รูปตัดขยายห้องน้ำ 2 แนว B
IN SCALE 1 : 50

# ** แนบแบบขยายระยะ / การติดตั้งสุขภัณฑ์

DBuild ดีบิลด์

PROJECT
โครงการ บ้านเซนส์ เนเจอร์
บ้านพักอาศัย ค.ส.ล. 1 ชั้น

DATE :

ARCHITECT

STRUCTURAL ENGINEER

SANITARY ENGINEER

MECHANICAL ENGINEER

LANDSCAPE PROJECT

REVISE

| No. | Detail | Date |
|---|---|---|
| | | |

OWNER

DRAWING TITLE

SCALE :

Drawing No:

Sheet No : 33

DOCUMENT No :