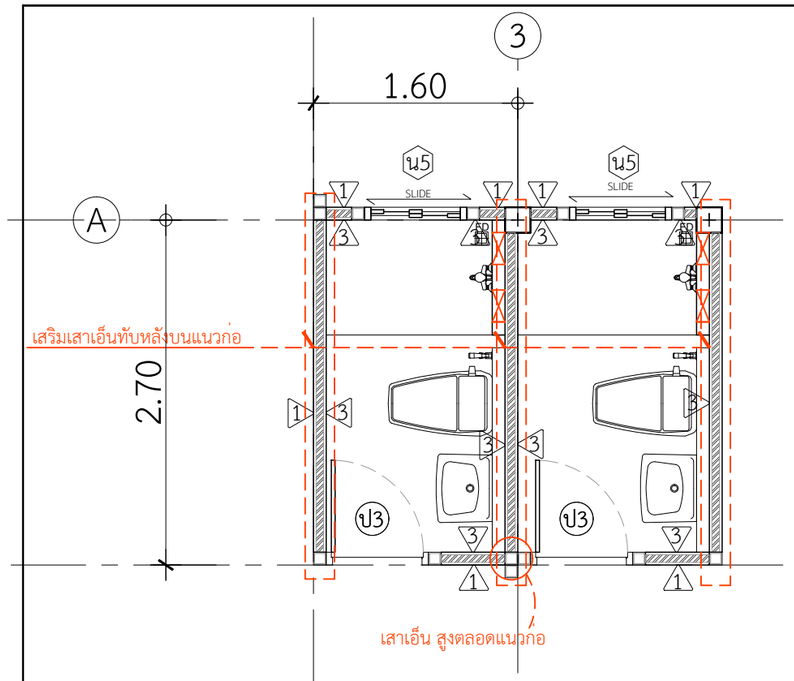


## แปลนขยายห้องน้ำ 1,2

IN SCALE 1 : --

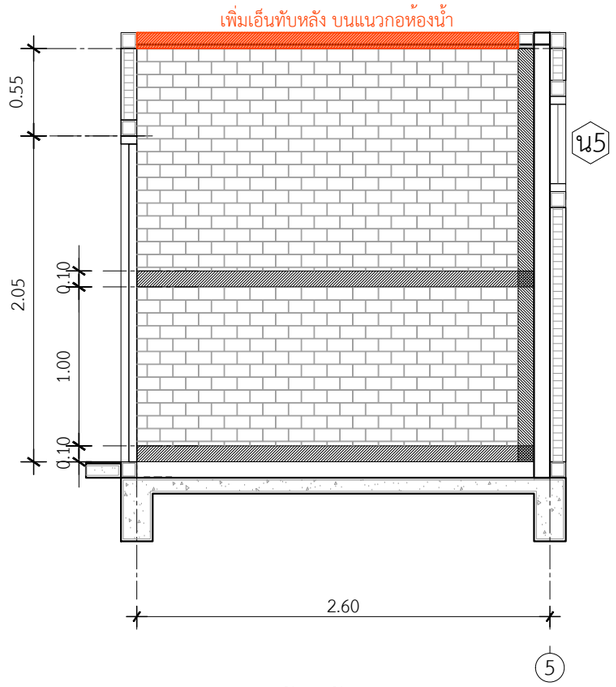


## รูปตัดขยายห้องน้ำ 1 แนว A

IN SCALE 1 : --

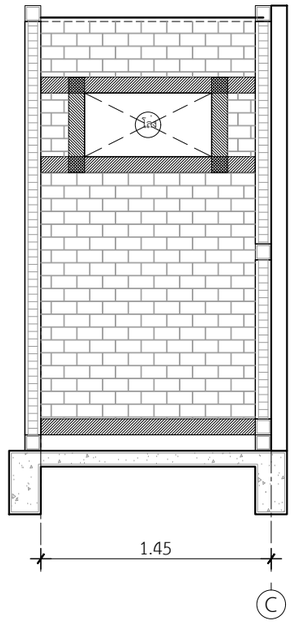


## รูปตัดขยายห้องน้ำ 1 แนว B

IN SCALE 1 : --

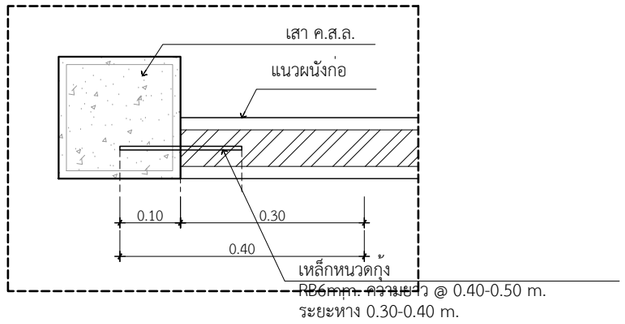


## แปลนแบบขยายการฝากหนวดกุ้ง

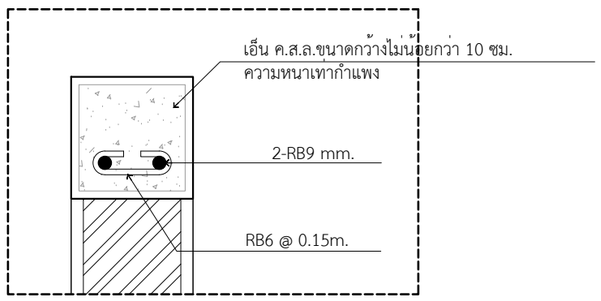


## แบบขยายเอ็น ค.ส.ล.

หมายเหตุ ทำเอ็น ค.ส.ล. ทุกระยะ 1.5 ม.ของความสูงผนัง
และทุกระยะ 2.5 ม.ของความยาวผนัง

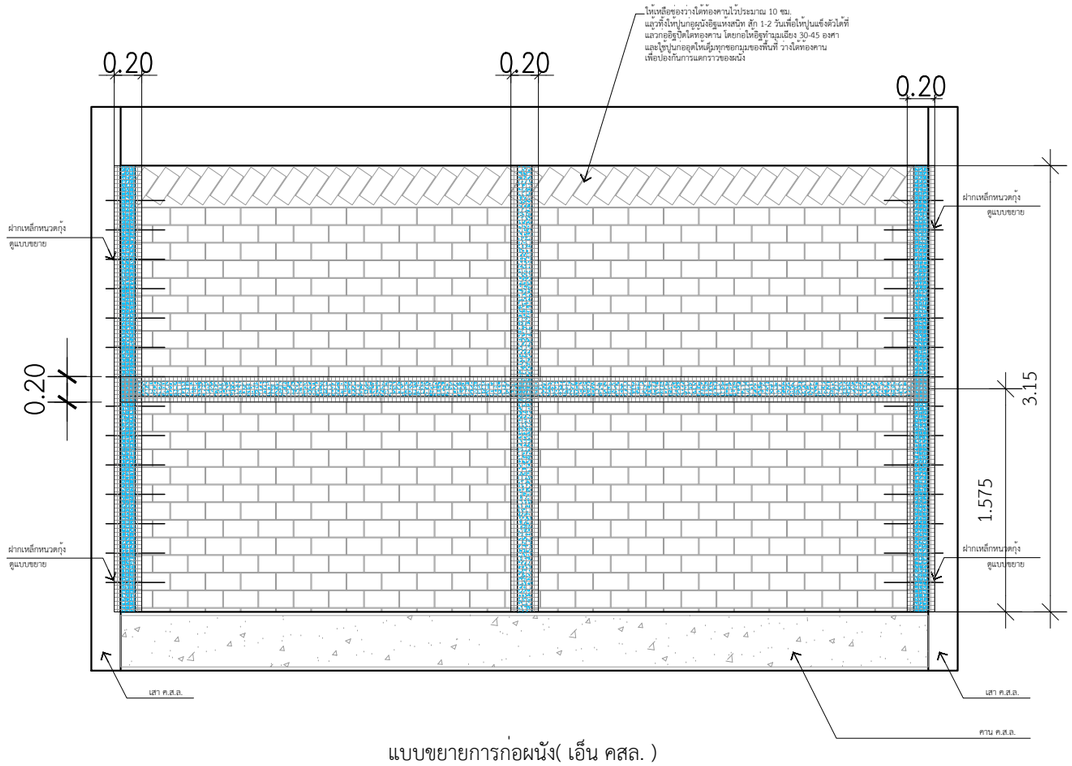


## แบบขยายการก่อผนัง( เอ็น คสล. )

IN SCALE 1 : --

DBuild ดีบิลด์

PROJECT
โครงการ บ้านเซนส์ เนเจอร์
บ้านพักอาศัย ค.ส.ล. 1 ชั้น

DATE :

ARCHITECT

STRUCTURAL ENGINEER

SANITARY ENGINEER
-

MECHANICAL ENGINEER
-

LANDSCAPE PROJECT
-

REVISE

| No. | Detail | Date |
|---|---|---|
| | | |

OWNER

DRAWING TITLE
แบบขยายการก่อผนัง

SCALE : 1: --

Drawing No: A-17

Sheet No : 17 / 33

DOCUMENT No :