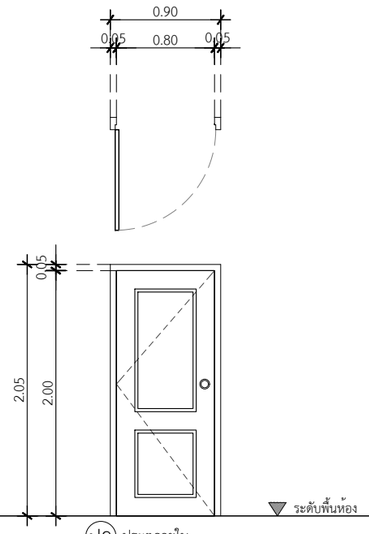


ป2 ประตูภายใน

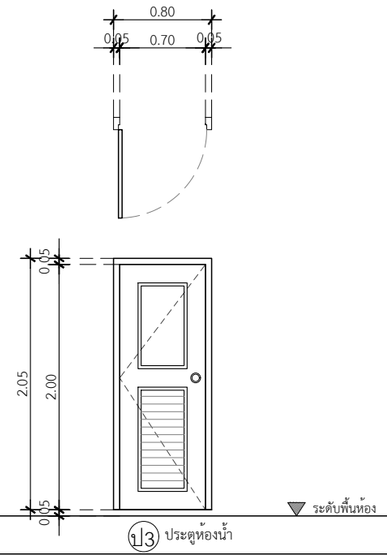


ป3 ประตูห้องน้ำ

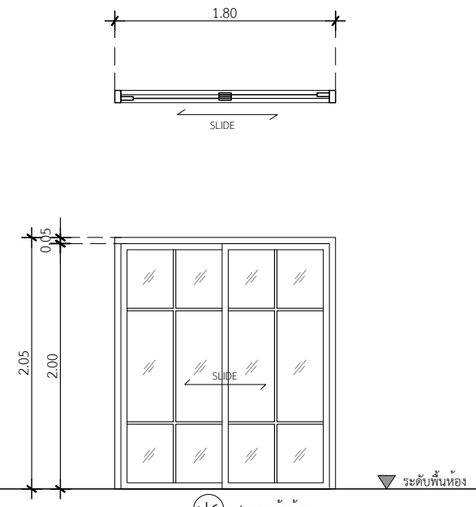


ป6 ประตูหน้าบ้าน

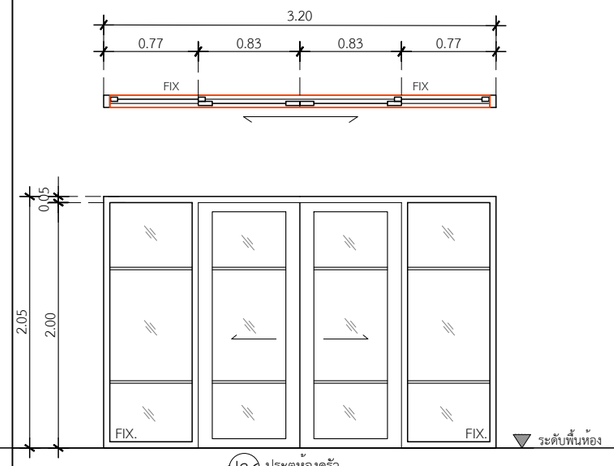


ป36 ประตูห้องครัว

| | | | | | | | |
|---|---|---|---|---|---|---|---|
| ประเภท | ประตูบานเปิดเดี่ยว | ประเภท | ประตูบานเปิดเดี่ยว | ประเภท | ประตูบานเลื่อนสลับ กว้าง 1.80ม | ประเภท | ประตูบานเลื่อน กว้าง 1.10 ม. พร้อมช่องแสงด้านข้าง |
| วงกบ | วงกบไม้สังเคราะห์แบบซับเฟรม | วงกบ | วงกบไม้สังเคราะห์แบบซับเฟรม | วงกบ | อลูมิเนียม สีเทาซาฮาร่า 2"x4"หนา 1.2 มม. | วงกบ | อลูมิเนียม สีเทาซาฮาร่า 2"x4" หนา 1.2 มม. |
| กรอบบาน | ไม้เนื้อแข็งทึบ กรุเมลามีน | กรอบบาน | UPVC | กรอบบาน | อลูมิเนียม สีเทาซาฮาร่า หนา 1.2 มม. | กรอบบาน | อลูมิเนียม สีเทาซาฮาร่า หนา 1.2 มม. |
| ลูกฟัก | บานประตูโครงไม้กรุเมลามีน | ลูกฟัก | บาน UPVC | ลูกฟัก | กระจกเขียวตัดแสงหนา 6 มม. | ลูกฟัก | - |
| มือจับ | ลูกบิดก้านโยก | มือจับ | ลูกบิดห้องน้ำ ไม่มีกุญแจ | มือจับ | มาตรฐานบานเลื่อน | มือจับ | มาตรฐานบานเลื่อน |
| อุปกรณ์ | บานพับเหล็ก 4"x3" ,Door stop : สีสแตนเลส มาตรฐานโครงการ | อุปกรณ์ | บานพับเหล็ก 4"x3" ,Door stop : สีสแตนเลส มาตรฐานโครงการ | อุปกรณ์ | มาตรฐานบานเลื่อน | อุปกรณ์ | มาตรฐานบานเลื่อน |
| ช่องแสง | - | ช่องแสง | - | ช่องแสง | - | ช่องแสง | บานฟิกซ์ ด้านข้างซ้ายขวา |

** กำหนดระดับออฟเมตรอยู่ที่ 1.00 เมตร (หลังกระเบื้องพื้น)

** บริเวณจับเซี้ยม ประตู - หน้าต่างทั้งหมด

** PDATE ใช้วงกบซับเฟรมUPVC Techo

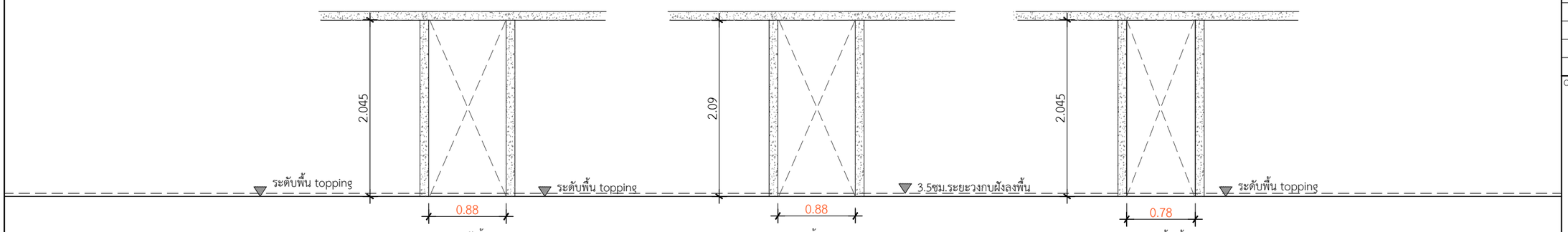


ประตูหลังบ้าน
เตรียมช่องสำหรับวงกบซับเฟรม
เว้น 88.0ซม. สำหรับประตูบาน 80ซม.

ประตูห้องนอน
เตรียมช่องสำหรับวงกบซับเฟรม
เว้น 88.0ซม. สำหรับประตูบาน 80ซม.

ประตูห้องน้ำ
เตรียมช่องสำหรับวงกบซับเฟรม
เว้น 78.0ซม. สำหรับประตูบาน 70ซม.

คิวดีบิลด์ QDBuild

PROJECT
โครงการ บ้านเซนส์ เนเจอร์
บ้านพักอาศัย ค.ส.ล. 1 ชั้น

DATE :

ARCHITECT

STRUCTURAL ENGINEER

SANITARY ENGINEER
-

MECHANICAL ENGINEER
-

LANDSCAPE PROJECT
-

REVISE

| No. | Detail | Date |
|---|---|---|
| | | |

OWNER

DRAWING TITLE
แบบขยายประตู

SCALE : 1: 50

Drawing No:

Sheet No : 33

DOCUMENT No :