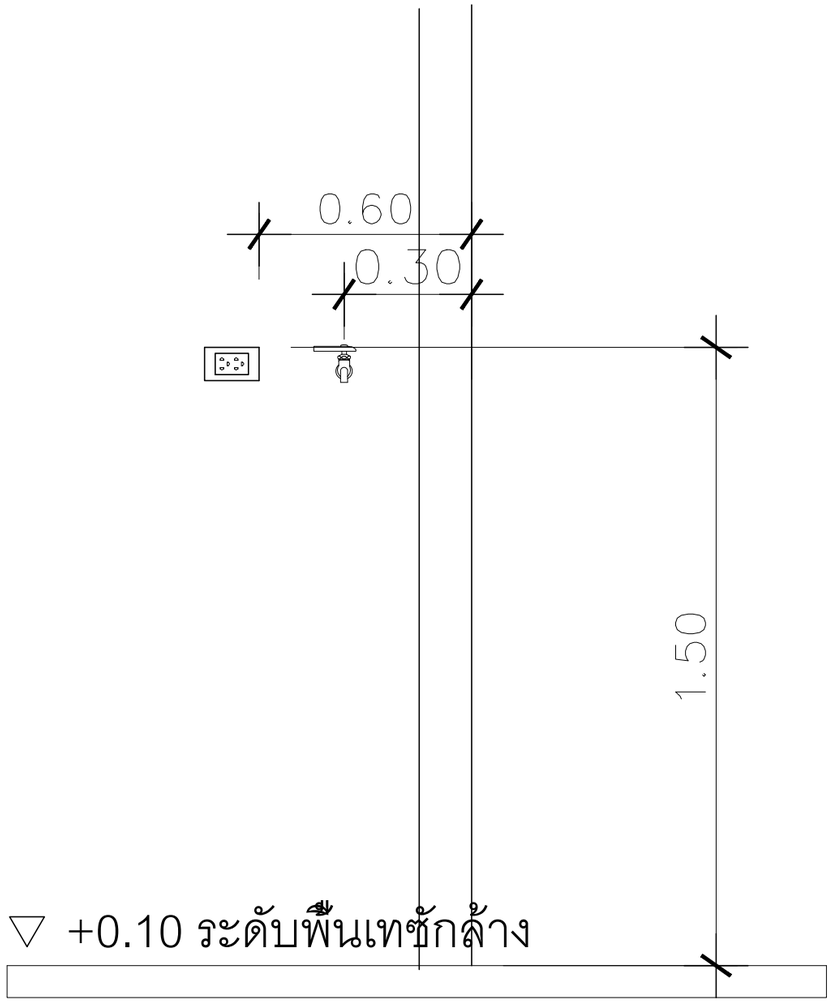

ตำแหน่งปลั๊กและก๊อกน้ำเครื่องซักผ้า

QDHouse

PROJECT

DATE :

ARCHITECT

STRUCTURAL ENGINEER

SANITARY ENGINEER
-

MECHANICAL ENGINEER
-

LANDSCAPE PROJECT
-

REVISE

No.	Detail	Date

KEY PLAN

DRAWING TITLE

SCALE :

Drawing No:

Sheet No : 00

DOCUMENT No :

SEN15-022 JaredPlus
(Gold)

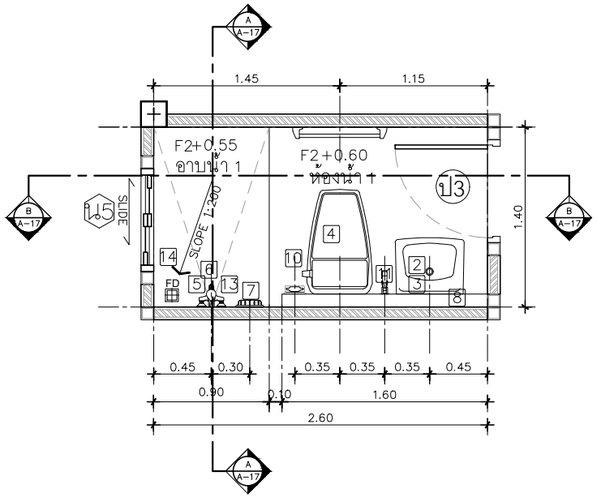

แปลนขยายห้องน้ำ 1
IN SCALE 1 : 50

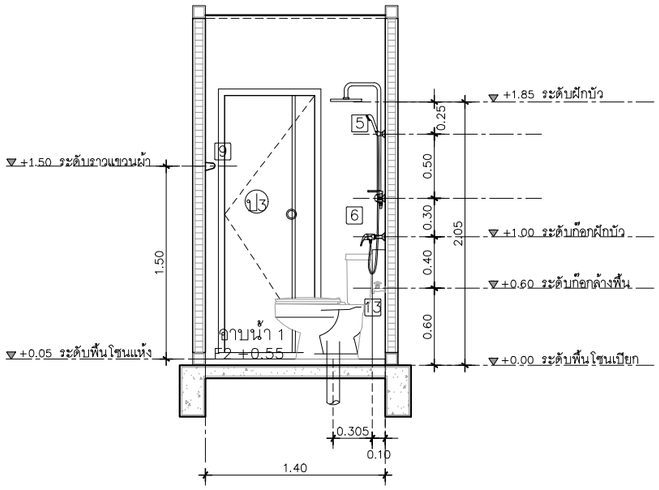

รูปตัดขยายห้องน้ำ 1 แนว A
IN SCALE 1 : 50

ห้องน้ำให้ห้องนอน ใช้ฝักบัวเรนชาวเวอร์

** ดูแบบขยายระยะการติดตั้งเพิ่ม

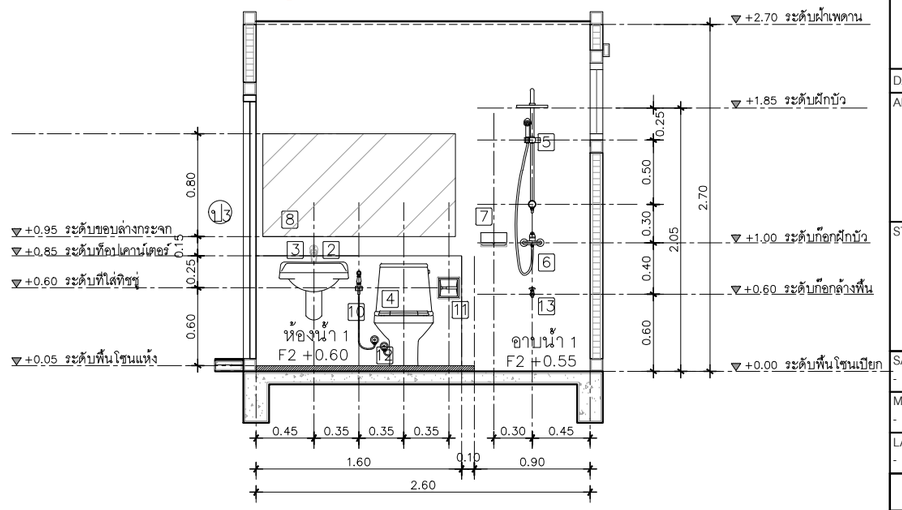

รูปตัดขยายห้องน้ำ 1 แนว B
IN SCALE 1 : 50

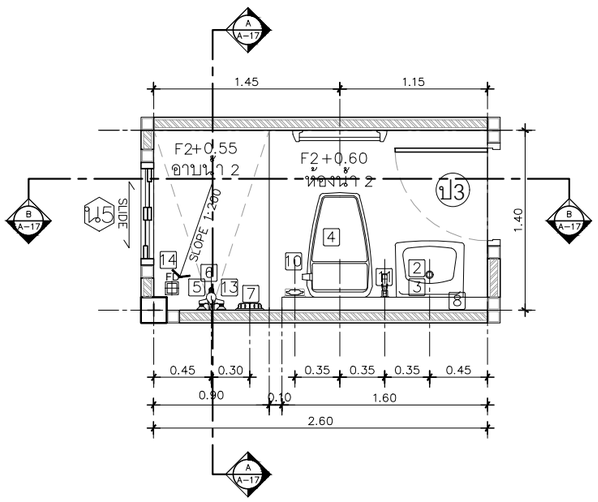

แปลนขยายห้องน้ำ 2
IN SCALE 1 : 50

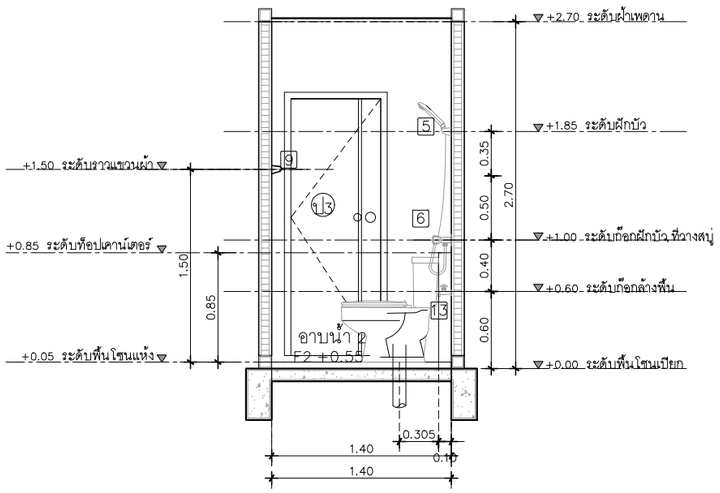

รูปตัดขยายห้องน้ำ 2 แนว A
IN SCALE 1 : 50

ห้องน้ำให้ห้องนอน ใช้ฝักบัวสายอ่อน

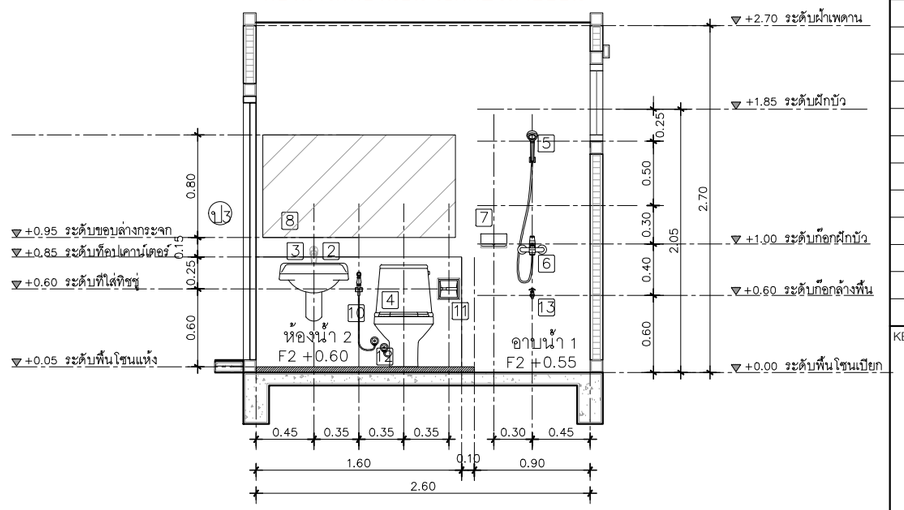

รูปตัดขยายห้องน้ำ 2 แนว B
IN SCALE 1 : 50

** แนบแบบขยายระยะ / การติดตั้งสุขภัณฑ์

QDHouse

PROJECT

DATE :

ARCHITECT

STRUCTURAL ENGINEER

SANITARY ENGINEER
-

MECHANICAL ENGINEER
-

LANDSCAPE PROJECT
-

REVISE

No.	Detail	Date

KEY PLAN

DRAWING TITLE
แบบขยายห้องน้ำ 1, 2

SCALE : 1: 50

Drawing No: A–19

Sheet No : 19 00

DOCUMENT No :

SEN15-022 JaredPlus
(Gold)

ทิศเหนือ

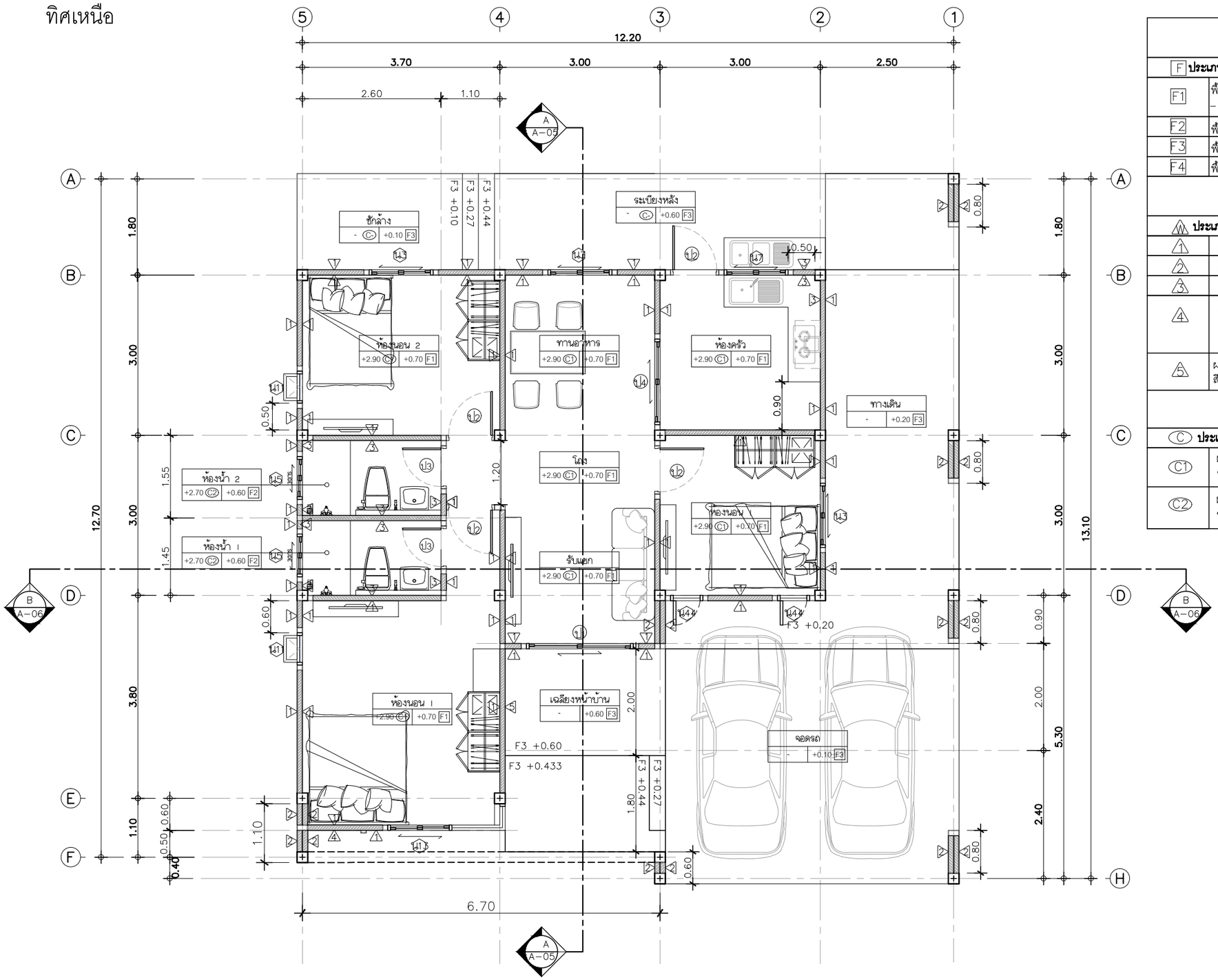

รายการประกอบแบบพื้น

F	**ประเภทของวัสดุพื้น**
F1	พื้นปูกระเบื้องแกรนิตโต้ 60x60 ซม นาโนครีมเรียบ หรือเทียบเท่า – บัวพื้นสำเร็จรูป ขนาด 10 ซม ทาสี ระบุสีภายหลัง
F2	พื้นปูกระเบื้อง กันลื่น ระบุแบบภายหลัง
F3	พื้นคอนกรีตขัดหยาบ
F4	พื้นคอนกรีตขัดมันเรียบ

รายการประกอบแบบผนัง

W	**ประเภทของวัสดุสร้างผนัง**
1	ผนังก่ออิฐมอญ ฉาบเรียบทาสีระบุสีภายหลัง
2	ผนังก่ออิฐมอญเต็มแผ่น ฉาบเรียบทาสีระบุสีภายหลัง
3	ผนังก่ออิฐมอญ กรุกระเบื้องระบุแบบภายหลัง
4	ผนังก่ออิฐมวลุ ฉาบปูนเรียบ ไม้ผนังบังไบ 8" ลายเสี้ยน G2 (2ร่อง) สีงา (11 x 200 x 3050 mm.) คอนวูด
5	ผนังก่ออิฐมอญ ฉาบปูนเรียบ ทาสีJotun Texture Profile Paint สีนูนโปนไฟล์โจตัน ชนิดหยาบ

รายการประกอบแบบฝ้าเพดาน

C	**ประเภทของวัสดุฝ้าเพดาน**
C1	ฝ้าเพดานภายใน ใช้อิปซัมบอร์ดขนาด 1.20x2.40 ม หนา 9 มม ชนิดธรรมดาตราช้าง แบบขอบลาดฉาบรอยต่อเรียบ โครงคร่าวเหล็กเคลือบสังกะสี
C2	ฝ้าเพดานห้องน้ำ ใช้อิปซัมบอร์ดขนาด 1.20x2.40 ม หนา 9 มม ชนิดทนชื้นตราช้าง แบบขอบลาดฉาบรอยต่อเรียบโครงคร่าวเหล็กเคลือบสังกะสี

แปลนพื้นชั้นล่าง
IN SCALE 1 : 75

3 A-11 | 4 A-11 | 2 A-10 | 1 A-10

QDHouse

PROJECT

DATE :

ARCHITECT

STRUCTURAL ENGINEER

SANITARY ENGINEER
-

MECHANICAL ENGINEER
-

LANDSCAPE PROJECT
-

REVISE

No.	Detail	Date

KEY PLAN

DRAWING TITLE
แปลนพื้น

SCALE :

Drawing No:

Sheet No : 00

DOCUMENT No :

SEN15-022 JaredPlus
(Gold)

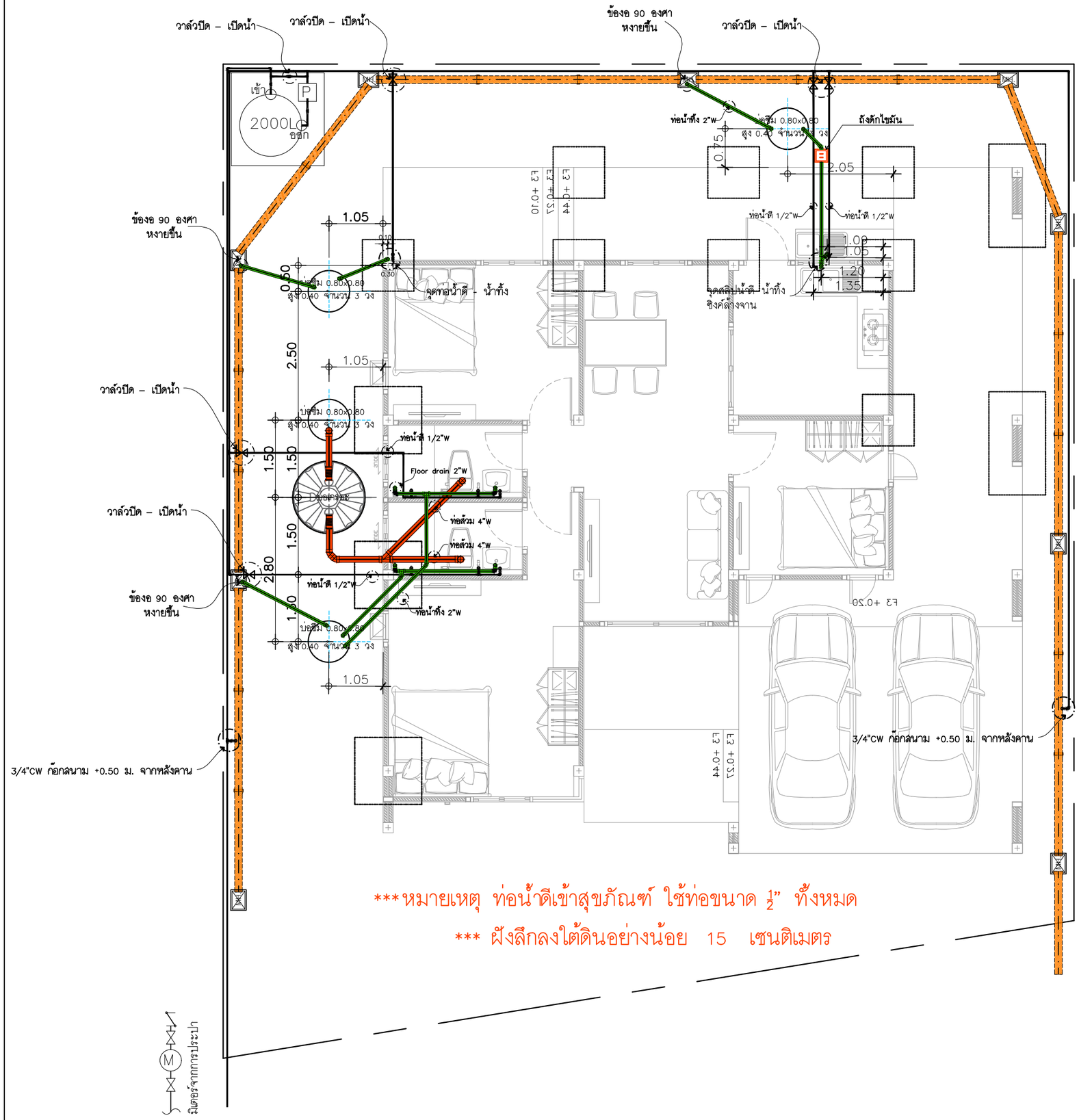

***หมายเหตุ ท่อน้ำดีเข้าสุขภัณฑ์ ใช้ท่อขนาด ½" ทั้งหมด

*** ฝังลึกลงใต้ดินอย่างน้อย 15 เซนติเมตร

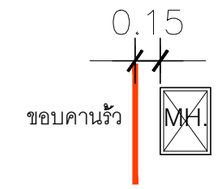

แบบขยายการวางบ่อพัก

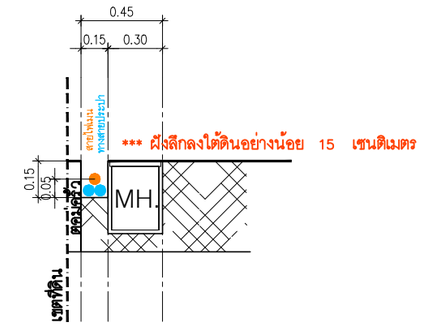

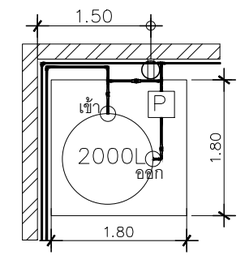

ขยายเดินท่อถังเก็บน้ำด้านซ้าย

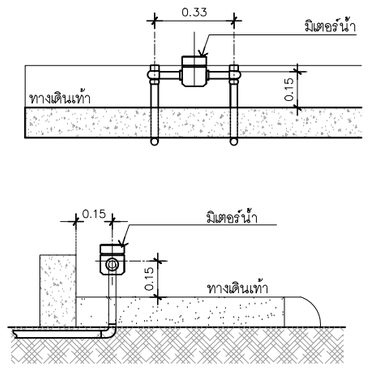

แบบ การติดตั้งระดับมิเตอร์น้ำ

บ่อซึม ถังแซทต้องวางให้ตรงเซนเตอร์เดียวกัน
ระดับหลังทางน้ำเข้าถังแซท = 0.00 m.

*ท่อใยหิน ขนาด 6"
2 เมตร 20 ท่อน
3 เมตร 2 ท่อน

*บ่อพัก 30x40
9 บ่อ

แปลนสุขาภิบาล

IN SCALE 1 : 75

QDHouse

PROJECT

DATE :

ARCHITECT

STRUCTURAL ENGINEER

SANITARY ENGINEER
-

MECHANICAL ENGINEER
-

LANDSCAPE PROJECT
-

REVISE

No.	Detail	Date

KEY PLAN

DRAWING TITLE

SCALE :

Drawing No:

Sheet No : 00

DOCUMENT No :

SEN15-022 JaredPlus
(Gold)

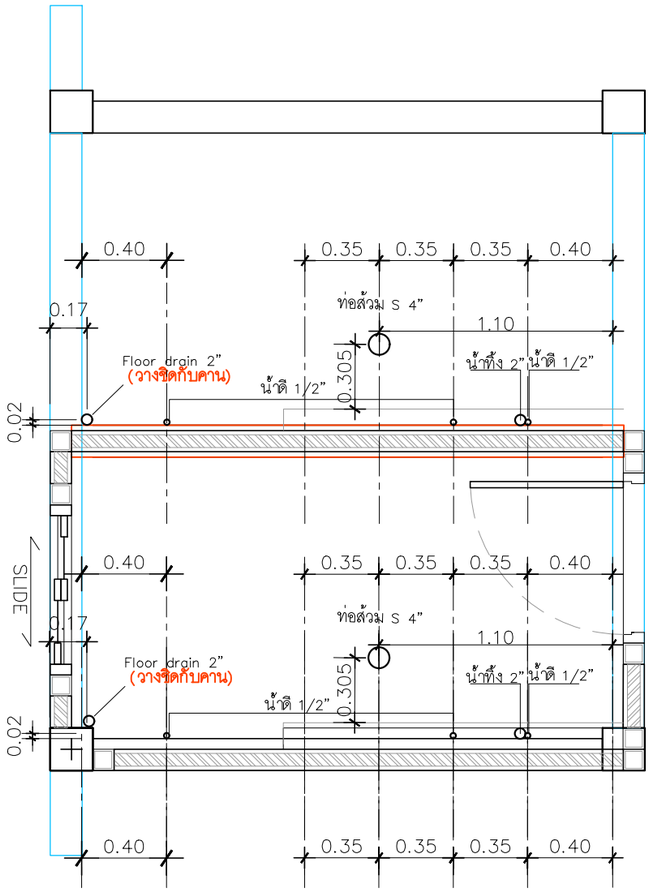

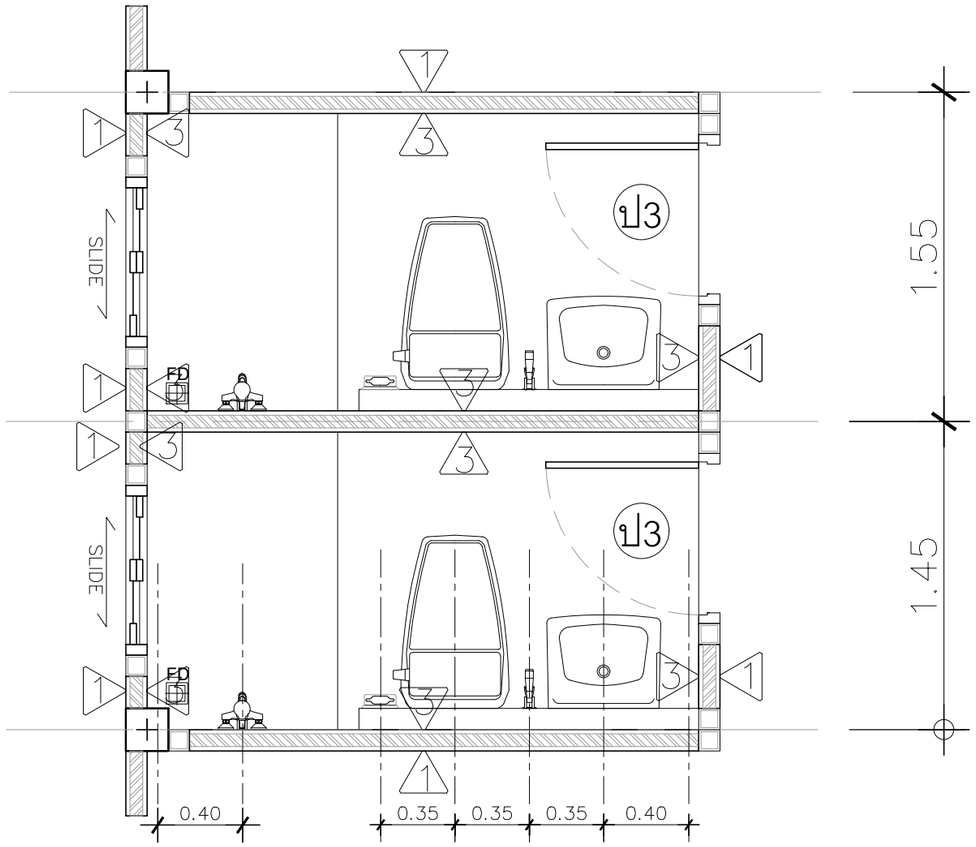

ขยายวางสลิปท่อ

QDHouse

PROJECT

DATE :

ARCHITECT

STRUCTURAL ENGINEER

SANITARY ENGINEER
-

MECHANICAL ENGINEER
-

LANDSCAPE PROJECT
-

REVISE

No.	Detail	Date

KEY PLAN

DRAWING TITLE

SCALE :

Drawing No:

Sheet No : 00

DOCUMENT No :