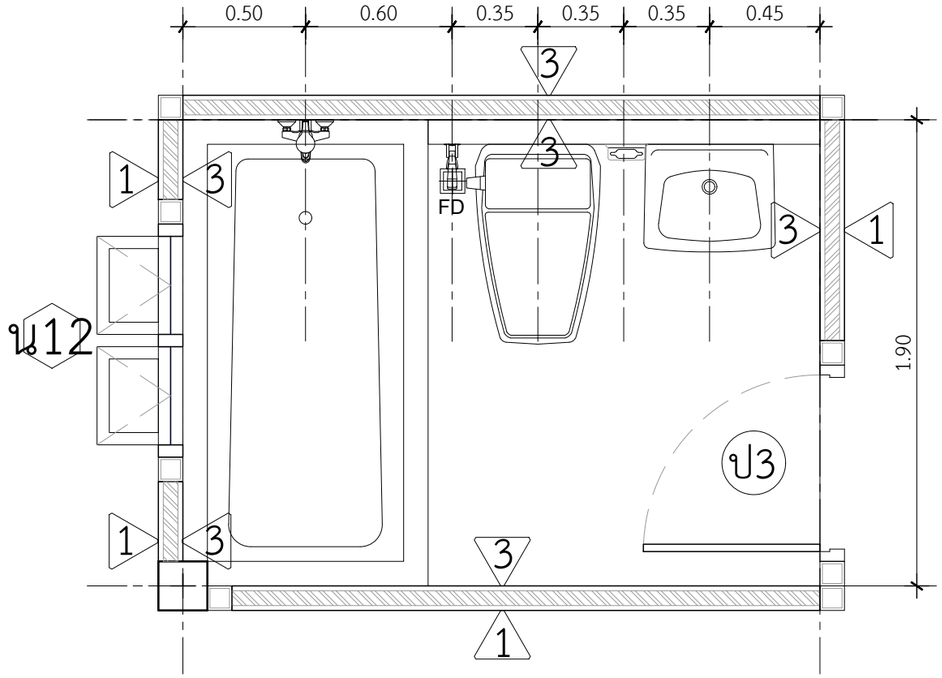

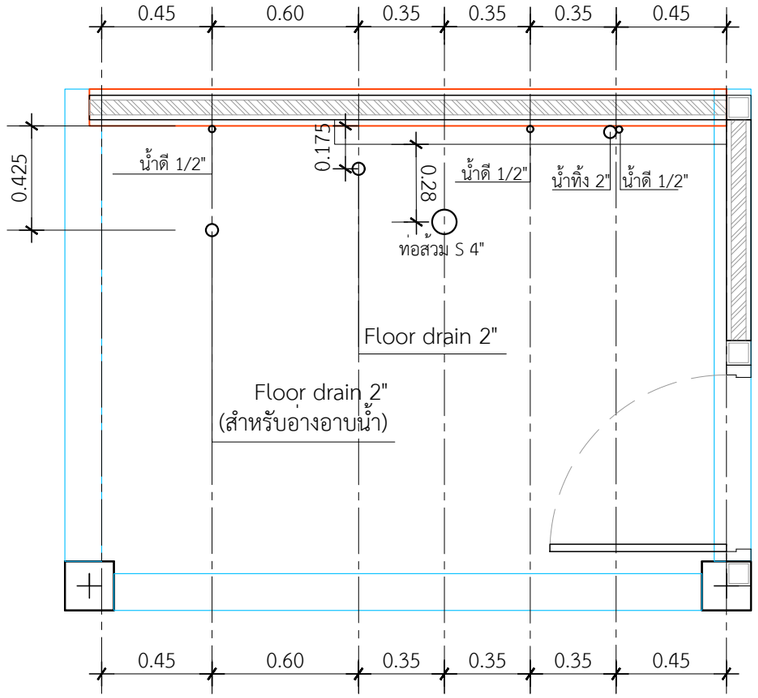

แบบขยายวางสลิปท่อห้องน้ำ 1

IN SCALE 1 : 50

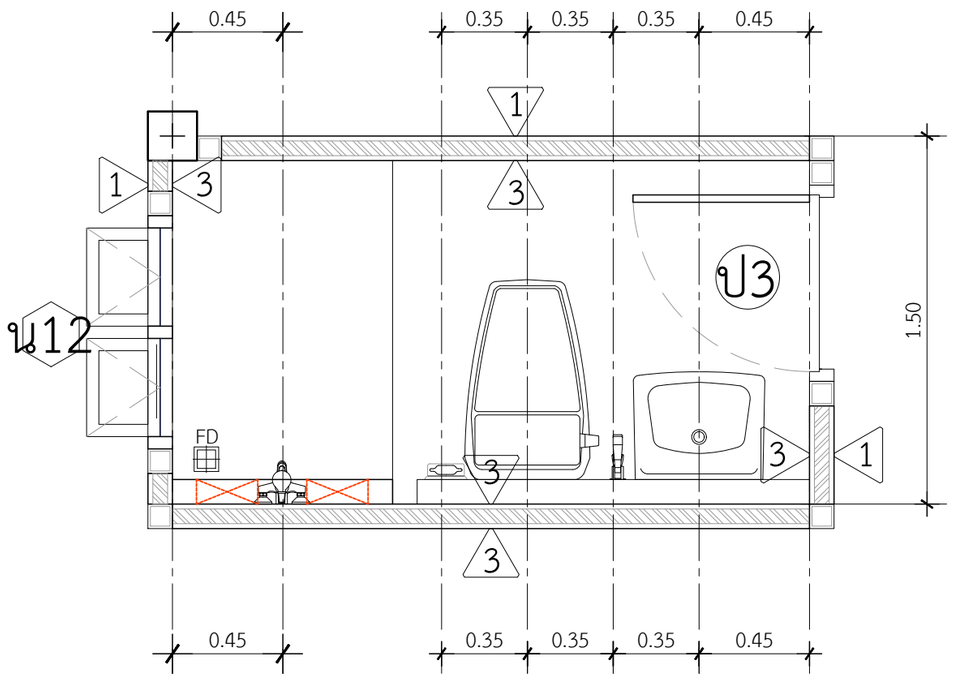

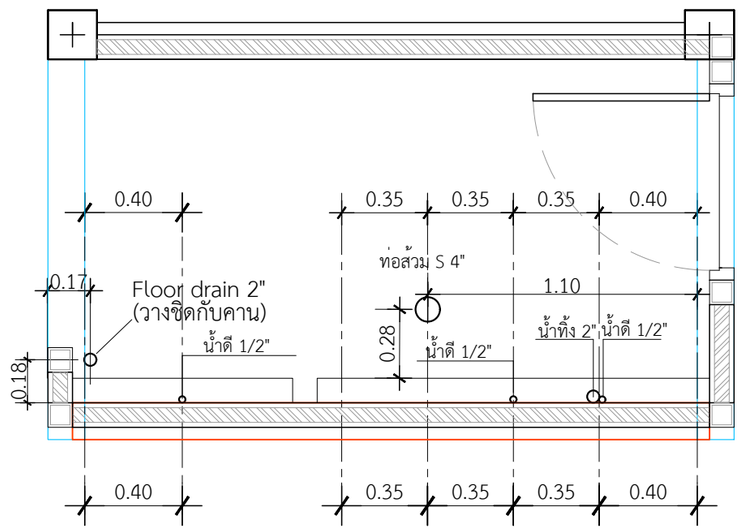

แบบขยายวางสลิปท่อห้องน้ำ 2

IN SCALE 1 : 50

DBuild ดีบิลด์

PROJECT

DATE :

ARCHITECT

STRUCTURAL ENGINEER

SANITARY ENGINEER
-

MECHANICAL ENGINEER
-

LANDSCAPE PROJECT
-

REVISE

No.	Detail	Date

KEY PLAN

DRAWING TITLE

SCALE : 1: 25

Drawing No:

Sheet No : 32

DOCUMENT No :