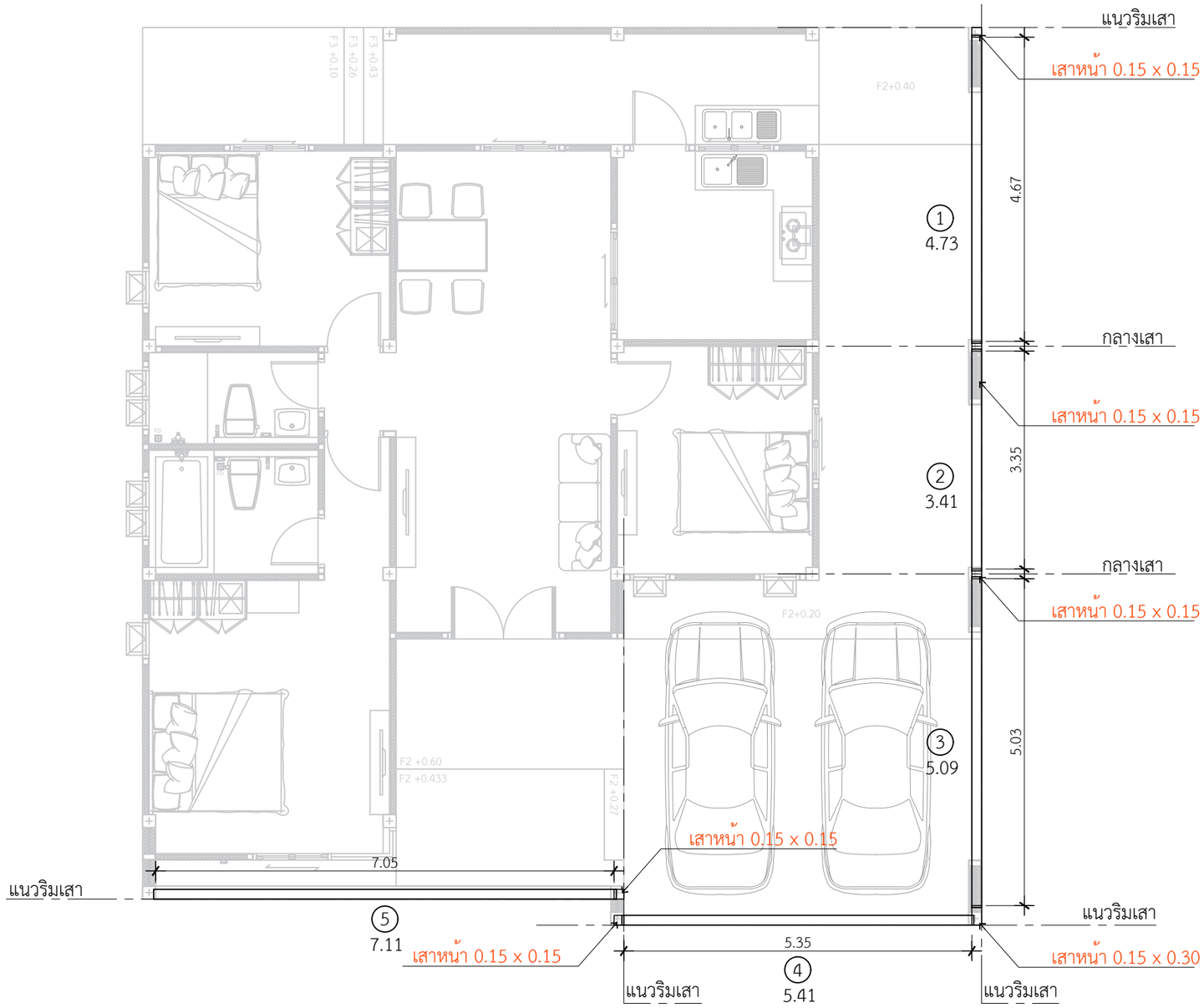

ติดตั้งเสาโรงจอดรถ
หนา 0.15 x 0.15

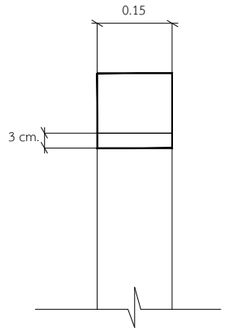

ติดตั้งเสาโรงจอดรถ
หนา 0.15 x 0.30

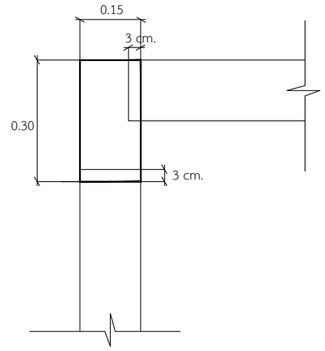

1 คานโรงจอดรถ ยาว 4.73 = 1 ท่อน

2 คานโรงจอดรถ ยาว 3.41 = 1 ท่อน

3 คานโรงจอดรถ ยาว 5.09= 1 ท่อน

4 คานโรงจอดรถ ยาว 5.41 = 1 ท่อน

5 คานโรงจอดรถ ยาว 7.11 = 1 ท่อน

*ใช้เสาโรงจอดรถขนาด 0.15 x 0.30 = 1 ต้น
*ใช้เสาโรงจอดรถขนาด 0.15 x 0.15 = 5 ต้น

แปลนคานโรงจอดรถ

IN SCALE 1 : 75

DBuild ดีบิลด์

PROJECT

DATE :

ARCHITECT

STRUCTURAL ENGINEER

SANITARY ENGINEER

MECHANICAL ENGINEER
-

LANDSCAPE PROJECT
-

REVISE

No.	Detail	Date

KEY PLAN

DRAWING TITLE

SCALE : 1: 75

Drawing No:

Sheet No : 32

DOCUMENT No :